DS-2CD2643G1(0)-IZS
Câmera de rede Bullet varifocal motorizada AcuSense de 4 MP

AcuSense

Capacitada por algoritmos de aprendizado profundo, a tecnologia Hikvision AcuSense traz alarmes de classificação de alvos humanos e de veículos para dispositivos front-end e back-end. O sistema se concentra em alvos humanos e de veículos, melhorando enormemente a eficiência e eficácia do alarme.

- Imagens de alta qualidade com resolução de 4 MP Lente
- varifocal motorizada para fácil instalação e monitoramento
- Imagem nítida contra luz de fundo forte devido à tecnologia WDR de 120 dB
- Eficiente tecnologia de compressão H.265+
- Resistente à água e poeira (IP67) e resistente a vandalismo (IK10) Foco na classificação de alvos humanos e de veículos com base em aprendizado profundo

Especificação

Câmera	
Sensor de imagem	CMOS de varredura progressiva de 1/2.8″
Min. Iluminação	Cor: 0,002 Lux @ (F1.4, AGC ON com 30 IRE), 0 Lux com IR ligado
Velocidade do obturador	1/3 s a 1/100.000 s
Obturador Lento	Sim
Versão do firmware	V5.7.3_220112
Ampla faixa dinâmica	120 dB
Dia noite	Corte ICR
Ajuste de ângulo	Pan: 0° a 360°, inclinação: 0° a 90°, rotação: 0° a 360°
Lente	
Distância focal e FOV	2,8 a 12 mm, FOV horizontal 95,8° a 29,2°, FOV vertical 50,6° a 16,4°, FOV diagonal 114,6° a 33,4°
Abertura	F1.6
Montagem da lente	Ø 14
DORI	
DORI	2,8 a 12 mm: D: 64 ma 200 m, O: 25,4 ma 79,4 m, R: 12,8 ma 40 m, I: 6,4 ma 20 m
Iluminador	
Faixa de infravermelho	Até 60m
Comprimento de onda IR	850 nm
Vídeo	
Máx. Resolução	2688 × 1520
Convencional	50 Hz: 25 fps (2688 × 1520, 1920 × 1080, 1280 × 720) 60 Hz: 30 fps (2688 × 1520, 1920 × 1080, 1280 × 720)
Sub-stream	50 Hz: 25 fps (640 × 480, 640 × 360) 60 Hz: 30 fps (640 × 480, 640 × 360)
Terceiro fluxo	50 Hz: 10 fps (1920 × 1080, 1280 × 720, 640 × 480, 640 × 360) 60 Hz: 10 fps (1920 × 1080, 1280 × 720, 640 × 480, 640 × 360)
Compressão de vídeo	Fluxo principal: H.265/H.264/H.264+/H.265+ Fluxo secundário: H.265/H.264/MJPEG Terceiro fluxo: H.265/H.264
Taxa de bits de vídeo	32 Kbps a 8 Mbps
Tipo H.264	Perfil de linha de base/perfil principal/alto perfil
Tipo H.265	Perfil principal
H.264+	Suporte ao fluxo principal
H.265+	Suporte ao fluxo principal
Controle de taxa de bits	CBR/VBR
Codificação de vídeo escalável (SVC)	Sim
Região de interesse (ROI)	1 região fixa para stream principal e substream
Áudio	
Filtragem de Ruído do Ambiente	Sim
Taxa de amostragem de áudio	8 kHz/16 kHz/32 kHz/44,1 kHz/48 kHz
Compressão de áudio	G.711ulaw/G.711alaw/G.722.1/G.726/MP2L2/PCM/MP3/AAC

Taxa de bits do áudio	64 Kbps(G.711ulaw/G.711alaw)/16Kbps(G.722.1)/16Kbps(G.726)/16Kbps-64Kbps(AAC)/ 32-192Kbps(MP2L2)/8-320Kbps(MP3)
Rede	
Visualização ao vivo simultânea	Até 6 canais
API	Interface de vídeo de rede aberta (Perfil S, Perfil G, Perfil T), ISAPI, SDK
Protocolos	IPv4/IPv6, TCP/IP, ICMP, HTTP, HTTPS, FTP, DHCP, DNS, DDNS, RTP, RTCP, RTMP, RTSP, NTP, UPnP, SMTP, IGMP, 802.1X, ARP, QoS, UDP, Uni/Multicast , Bonjour, SNMP, SSL/TLS, PPPoE
Usuário/Anfitrião	Até 32 usuários. 3 níveis de usuário: administrador, operador e usuário
Segurança	Proteção por senha, senha complicada, criptografia HTTPS, filtro de endereço IP, Log de auditoria de segurança, autenticação básica e digest para HTTP/HTTPS, TLS 1.1/1.2, WSSE e autenticação digest para Open Network Video Interface
Armazenamento de rede	Cartão MicroSD/SDHC/SDXC (256 GB) de armazenamento local e NAS(NFS, SMB/CIFS), reabastecimento automático de rede (ANR)
Cliente	iVMS-4200, Hik-Connect, Hik-Central
Navegador da Web	Exibição ao vivo necessária para plug-in: IE 10, IE 11 Visualização ao vivo gratuita de plug-in: Chrome 57.0+, Firefox 52.0+ Serviço local: Chrome 57.0+, Firefox 52.0+
Imagem	
Interruptor Dia/Noite	Dia, Noite, Automático, Horário
Melhoria de imagem	BLC, HLC, 3D DNR
Interruptor de parâmetros de imagem	Sim
Configurações de imagem	Girar, espelhar, máscaras de privacidade, saturação, brilho, contraste, nitidez, ganho, balanço de branco ajustável pelo software cliente ou navegador da web
Interface	
Áudio	1 entrada (entrada de linha), bloco terminal de dois núcleos, máx. amplitude de entrada: 3,3 vpp, impedância de entrada: 4,7 KΩ, tipo de interface: não-equilíbrio; 1 saída (saída de linha), bloco terminal de dois núcleos, máx. amplitude de saída: 3,3 vpp, impedância de saída: 100 Ω, tipo de interface: não-equilíbrio
Alarme	1 entrada, 1 saída (máx. 12 VCC, 30 mA)
Armazenamento a bordo	Micro SD integrado, até 256 GB
Botão de reset	Sim
Interface Ethernet	1 porta Ethernet auto-adaptável RJ45 10M/100M
Evento	
Evento básico	Detecção de movimento (classificação de alvos humanos e de veículos), alarme de violação de vídeo, exceção
Detecção de rosto	Sim
Função de aprendizado profundo	
Proteção de perímetro	Detecção de cruzamento de linha, detecção de intrusão Suporta classificação de alvos humanos e de veículos
Em geral	
Método de ligação	Carregue para FTP/cartão de memória/NAS, notifique o centro de vigilância, acione registro, acione captura, e-mail

Linguagem	33 idiomas Inglês, russo, estoniano, búlgaro, húngaro, grego, alemão, italiano, tcheco, eslovaco, francês, polonês, holandês, português, espanhol, romeno, dinamarquês, sueco, norueguês, finlandês, croata, esloveno, sérvio, turco, coreano, Chinês tradicional, tailandês, vietnamita, japonês, letão, lituano, português (Brasil), ucraniano
Função Geral	Anti-cintilação, pulsação, redefinição de senha por e-mail, contador de pixels
Redefinição de software	Sim
Condições de armazenamento	- 30°C a 60°C (-22°F a 140°F). Umidade 95% ou menos (sem condensação)
Inicialização e operação Condições	- 30°C a 60°C (-22°F a 140°F). Umidade 95% ou menos (sem condensação)
Fonte de energia	12 VCC ± 25% PoE: 802.3at, Classe 4
Consumo de energia e corrente	12 VDC, 1,08 A, máx. 13 W PoE: (802,3at, 42,5 V a 57 V), 0,36 A a 0,27 A, máx. 15 W
Interface de energia	Plugue de alimentação coaxial de Ø 5,5 mm
Material	Corpo em liga de alumínio
Dimensão	308,5 × 97,9 × 93 mm (12,2" × 3,9" × 3,7")
Dimensão do pacote	385 × 190 × 180 mm (15,2" × 7,5" × 7,1")
Peso	Aproximadamente. 1390 g (3,1 lb.)
Com Peso do Pacote	Aproximadamente. 1961 g (4,3 lb.)
Aprovação	
EMC	FCC (47 CFR Parte 15, Subparte B); CE-EMC (EN 55032: 2015, EN 61000-3-2: 2014, EN 61000-3-3: 2013, EN 50130-4: 2011 +A1: 2014); RCM (AS/NZS CISPR 32: 2015); IC (CIEM-003: Edição 6, 2016); KC (KN 32: 2015, KN 35: 2015)
Segurança	UL (UL 60950-1); CB (IEC 60950-1:2005 + Am 1:2009 + Am 2:2013); CE-LVD (EN 60950-1:2005 + Am 1:2009 + Am 2:2013); BIS (IS 13252 (Parte 1):2010+A1:2013+A2:2015)
Meio Ambiente	CE-RoHS (2011/65/UE); REEE (2012/19/UE); Alcance (Regulamento (CE) nº 1907/2006)
Proteção	IP67 (IEC 60529-2013), IK10 (IEC 62262: 2002)

Modelo disponível

DS-2CD2643G1(0)-IZS (2,8 a 12 mm)

Aplicaçãotípica

Os produtos Hikvision são classificados em três níveis de acordo com seu desempenho anticorrosivo. Consulte a descrição a seguir para escolher seu ambiente de uso.

Este modelo NÃO TEM PROTEÇÃO ESPECÍFICA.

Nível	Descrição
Proteção de nível superior	Os produtos Hikvision neste nível estão equipados para uso em áreas onde a proteção anticorrosiva profissional é obrigatória. Cenários de aplicação típicos incluem litorais, docas, fábricas de produtos químicos e muito mais.
Proteção moderada	Os produtos Hikvision neste nível estão equipados para uso em áreas com proteção anticorrosiva moderada

	demandas. Cenários de aplicação típicos incluem áreas costeiras a cerca de 2 quilômetros (1,24 milhas) de distância das costas, bem como áreas afetadas por chuva ácida.
Sem proteção específica	Os produtos Hikvision neste nível estão equipados para uso em áreas onde nenhuma proteção anticorrosiva específica é necessária.

Dimensão

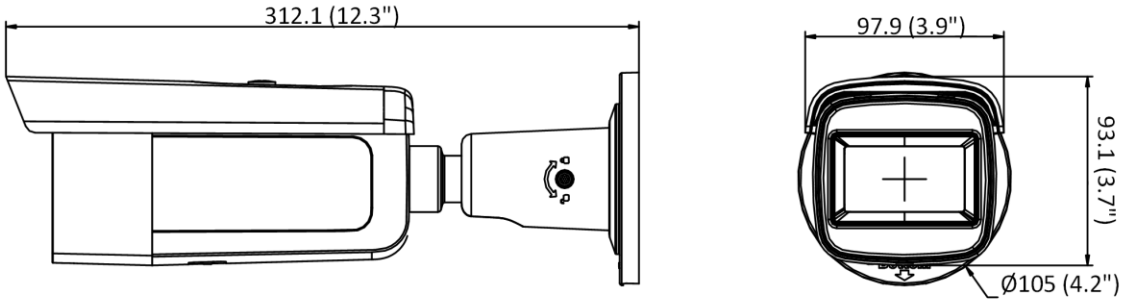

Unit: mm (inch)

Acessório

Opcional

DS-1260ZJ	DS-1275ZJ-SUS	DS-1280ZJ-S	DS-1275ZJ-S-SUS	DS-1276ZJ-SUS
Caixa de junção	**Montagem em poste vertical**	**Caixa de junção**	**Montagem em poste vertical**	**Montagem de canto**

Distributed by

Headquarters
No.555 Qianmo Road, Binjiang District,
Hangzhou 310051, China
T +86-571-8807-5998
overseasbusiness@hikvision.com

Hikvision USA
T +1-909-895-0400
sales.usa@hikvision.com

Hikvision Europe
T +31-23-5542770
sales.eu@hikvision.com

Hikvision UK & Ireland
T +01628-902140
sales.uk@hikvision.com

Hikvision UAE
T +971-4-4432090
salesme@hikvision.com

Hikvision Russia
T +7-495-669-67-99
saleru@hikvision.com

Hikvision Australia
T +61-2-8599-4233
salesau@hikvision.com

Hikvision Italy
T +39-0438-6902
info.it@hikvision.com

Hikvision South Africa
Tel: +27 (10) 0351172
sale.africa@hikvision.com

Hikvision Singapore
T +65-6684-4718
sg@hikvision.com

Hikvision Korea
T +82-(0)31-731-8817
sales.korea@hikvision.com

Hikvision India
T +91-22-28469900
sales@pramahikvision.com

Hikvision Brazil
T +55 11 3318-0050
Latam.support@hikvision.com

Hikvision France
T +33(0)1-85-330-450
info.fr@hikvision.com

Hikvision Spain
T +34-91-737-16-55
info.es@hikvision.com

Hikvision Poland
T +48-22-460-01-50
info.pl@hikvision.com

Hikvision Canada
T +1-866-200-6690
sales.canada@hikvision.com

Hikvision Turkey
T +90 (216)521 7070- 7074
sales.tr@hikvision.com

Hikvision Kazakhstan
T +7-727-9730667
nikia.panfilov@hikvision.ru

Hikvision Tashkent
T +99-87-1238-9438
uzb@hikvision.ru

Hikvision Indonesia
T +62-21-2933759
Sales.Indonesia@hikvision.com

Hikvision Thailand
T +662-275-9949
sales.thailand@hikvision.com

Hikvision Malaysia
T +601-7652-2413
sales.my@hikvision.com

Hikvision Vietnam
T +84-974270888
sales.vt@hikvision.com

Hikvision Hong Kong
T +852-2151-1761
info.hk@hikvision.com

Hikvision Colombia
sales.colombia@hikvision.com

© Hikvision Digital Technology Co., Ltd. 2020 | Data subject to change without notice |