USB 摄像机

用户手册

版权所有©杭州海康威视数字技术股份有限公司 2020。保留一切权利。

本手册的任何部分，包括文字、图片、图形等均归属于杭州海康威视数字技术股份有限公司或其关联公司（以下简称“海康威视”）。未经书面许可，任何单位或个人不得以任何方式摘录、复制、翻译、修改本手册的全部或部分。除非另有约定，海康威视不对本手册提供任何明示或默示的声明或保证。

关于本产品

本手册描述的产品仅供中国大陆地区销售和使用。本产品只能在购买地所在国家或地区享受售后服务及维保方案。

关于本手册

本手册仅作为相关产品的指导说明，可能与实际产品存在差异，请以实物为准。因产品版本升级或其他需要，海康威视可能对本手册进行更新，如您需要最新版手册，请您登录海康威视官网查阅（www.hikvision.com）。

海康威视建议您在专业人员的指导下使用本手册。

商标声明

- HIKVISION 海康威视 为海康威视的注册商标。
- 本手册涉及的其他商标由其所有人各自拥有。

责任声明

- 在法律允许的最大范围内，本手册以及所描述的产品（包含其硬件、软件、固件等）均“按照现状”提供，可能存在瑕疵或错误。海康威视不提供任何形式的明示或默示保证，包括但不限于适销性、质量满意度、适合特定目的等保证；亦不对使用本手册或使用海康威视产品导致的任何特殊、附带、偶然或间接的损害进行赔偿，包括但不限于商业利润损失、系统故障、数据或文档丢失产生的损失。
- 您知悉互联网的开放性特点，您将产品接入互联网可能存在网络攻击、黑客攻击、病毒感染等风险，海康威视不对因此造成的产品工作异常、信息泄露等问题承担责任，但海康威视将及时为您提供产品相关技术支持。
- 使用本产品时，请您严格遵循适用的法律法规，避免侵犯第三方权利，包括但不限于公开权、知识产权、数据权利或其他隐私权。您亦不得将本产品用于大规模杀伤性武器、生化武器、核爆炸或任何不安全的核能利用或侵犯人权的用途。
- 如本手册内容与适用的法律相冲突，则以法律规定为准。

前　言

本节内容的目的是确保用户通过本手册能够正确使用产品，以避免操作中的危险或财产损失。在使用此产品之前，请认真阅读产品手册并妥善保存以备日后参考。

符号约定

对于文档中出现的符号，说明如下所示。

符号	说明
说明	说明类文字，表示对正文的补充和解释。
注意	注意类文字，表示提醒用户一些重要的操作或者防范潜在的伤害和财产损失危险。
警告	警告类文字，表示有潜在风险，如果不加避免，有可能造成伤害事故、设备损坏或业务中断。
危险	危险类文字，表示有高度潜在风险，如果不加避免，有可能造成人员伤亡的重大危险。

安全使用注意事项

警告

- 产品安装使用过程中，必须严格遵守国家和使用地区的各项电气安全规定。
- 请使用正规厂家提供的电源适配器，电源适配器具体要求请参见产品参数表。
- 为减少火灾或电击危险，请勿让产品受到雨淋或受潮。
- 应该在建筑物安装配线中组入易于使用的断电设备。

- 在墙壁或天花板安装时，请确保产品固定牢固。（对未经认可的修改或维修导致的问题，本公司不承担任何责任）。

注意

- 避免将产品安装到振动或冲击环境，并使产品远离电磁干扰的地点。（忽视此项可能会损坏产品）。
- 请勿直接触碰产品散热部件，以免烫伤。
- 室内产品请勿安装在可能淋到水或其他液体的环境。
- 请勿在极热、极冷、多尘、腐蚀或者高湿度的环境下使用产品，具体温、湿度要求参见产品的参数表。
- 避免将镜头对准强光（如灯光照明太阳光或激光束等），否则会损坏图像传感器。
- 避免热量积蓄，保持产品周边通风流畅。
- 请勿直接触碰到图像传感器，若有必要清洁，请将柔软的干净布用酒精稍微湿润，轻轻拭去尘污。
- 请妥善保存设备的全部原包装材料，以便出现问题时，使用包装材料将设备包装好，寄到代理商或返回厂家处理。非原包装材料导致的运输途中的意外损坏，由使用者承担责任。

第1章 开箱检查

1.1 检查步骤

安装设备前，请根据设备的装箱清单，查看设备及其配件是否完整，并确认包装箱内的设备是否完好。

1.2 装箱清单

序号	图片	配件名称	数量	单位
1	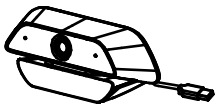	摄像机整机	1	台
2		说明书	1	份

第2章 产品简介

2.1 产品特性

本系列摄像机采用高灵敏度传感器及先进电路设计，具有高画质、低失真、低噪声等特性，适用于可视电话系统、监控系统及影像处理系统。可搭配机顶盒（中国移动/电信等运营商）使用，也可连接 PC 等使用，或使用预览软件进行预览和录像。其功能特性如下:

- 采用 200 万高性能逐行扫描 CMOS
- 图像清晰、细腻，分辨率达 1080p
- 低照度，0.1 Lux @ (F1.2, AGC ON)
- 支持自动电子快门功能，适应不同监控环境
- 支持自动电子增益功能，亮度自适应
- 支持标准 USB 2.0 接口，免驱设计，即插即用
- 支持音频输入

2.2 概览图

摄像机外观如图 2-1 所示。

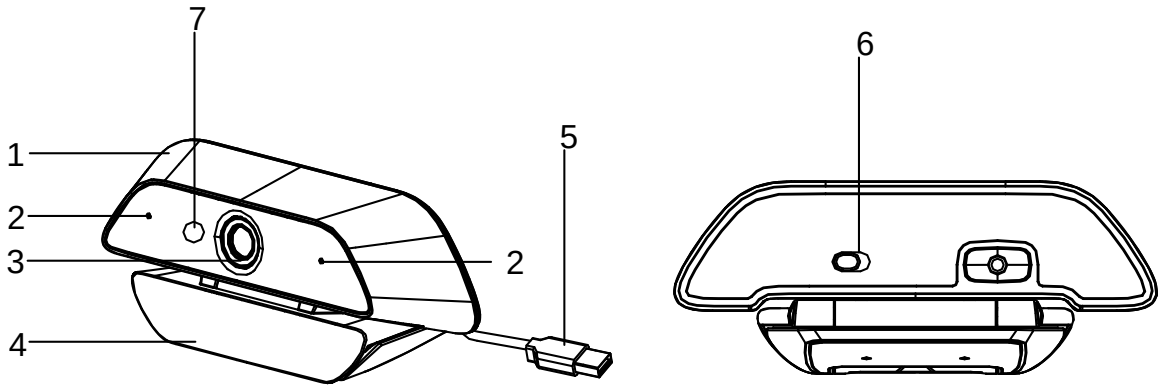

图2-1 摄像机外观

表2-1 外观描述

序号	描述	序号	描述
1	摄像机前壳	5	视频电源 USB 线
2	Mic 孔	6	开关（左 ON/右 OFF）
3	摄像机镜头	7	指示灯区域
4	支撑支架		

说明

- 指示灯区域颜色红色时为待机状态，颜色蓝色时为视频通话状态。
- 设备接线后，请将开关向左拨到 ON，开启设备。
- 配备不同镜头的摄像机，外观略有不同，请以实物为准。
- 使用前请撕下保护膜，否则会影响音频效果。

第3章 产品安装

在安装前请确认包装箱内的设备是否完好，所有的部件是否齐备。

3.1 角度调节

摄像机各关节可调整角度如图 3-1 所示。

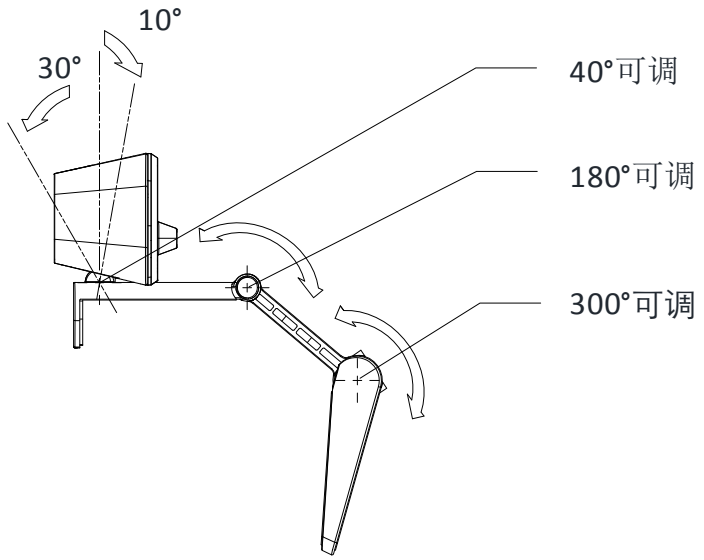

图3-1 角度调节

3.2 安装方式

摄像机可摆放、夹持，或采用支撑杆安装。

- 摄像机支持平置摆放和直立摆放两种摆放方式，如图 3-2 所示。

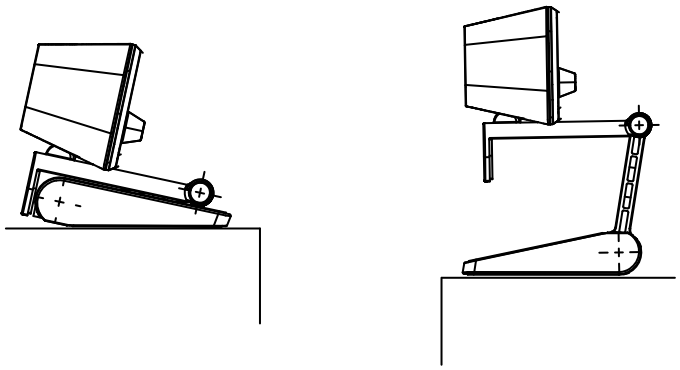

平置摆放　　直立摆放

图3-2 摆放方式

- 摄像机支持夹持安装，根据所夹屏幕厚度不同，分为两种夹持方式，如图 3-3 所示。

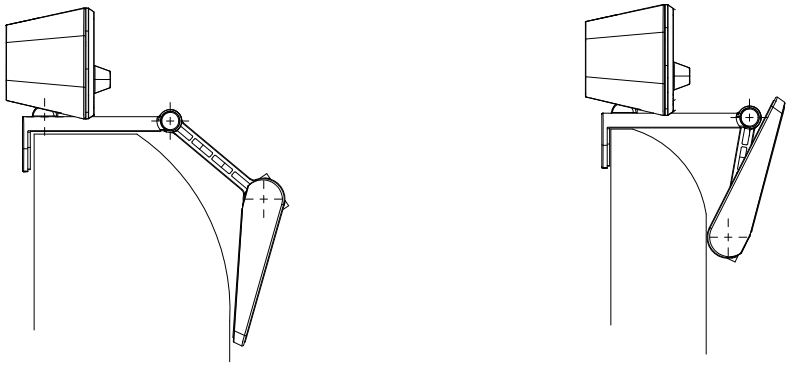

厚屏　　薄屏

图3-3 夹持方式

- 摄像机支持通过 1/4-20UNC-2B 螺纹孔安装支撑杆，固定在桌面上，如图 3-4 所示。

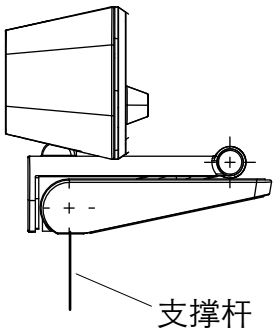

图3-4 支撑杆安装

第4章 常见问题与解答

- 问：插上 USB 摄像机，打开预览软件（如 AMCap3.0.9）预览时无图像。

  答：首先在设备管理器中确认是否识别到 USB 相机，没有识别到相机设备则查看相机开关是否打开，或更换 USB 口重新插拔设备。识别到相机设备后，打开 AMCap3.0.9，勾选菜单中 Devices 下的相机设备和 Options 中的 Preview 按钮。

- 问：插上 USB 摄像机，在 AMCap3.0.9 中正常出图，设置为 30 帧但实际达不到 30 帧。

  答：打开 AMCap3.0.9 菜单选项中“Capture”->“Set Frame Rate...”，去掉“Use Frame Rate”的勾选。

- 问：插上 USB 相机无音频输出。

  答：确认 PC 是否已经配置：我的电脑->控制面板->声音->录制->选择相机设备->属性->勾选侦听此设备。

限制物质或元素标识表

《电子信息产品污染控制管理办法》限制物质或元素标识表

部分名称	《电子信息产品污染控制管理办法》限制物质或元素					
	铅 (Pb)	汞 (Hg)	镉 (Cd)	六价铬 (CrⅥ)	多溴联苯 (PBB)	多溴二苯醚 (PBDE)
金属件	×	O	O	O	O	O
线路板	×	O	O	O	O	O
塑料件（如果有）	O	O	O	O	O	O
玻璃（如果有）	O	O	O	O	O	O
显示板（如果有）	×	O	O	O	O	O
电源(如果有)	×	O	O	O	O	O
附件(如果有)	×	O	O	O	O	O

说明:

1.O 表示限制物质在该部件所有均质材料中的含量均在 SJ/T 11363-2006 标准规定的限量要求以下。

2.×表示限制物质至少在该部件的某一均质材料中的含量超出 SJ/T 11363-2006 标准规定的限量要求。

本产品超过使用期限或者经过维修无法正常工作后，不应随意丢弃，请交由有废电器电子产品处理资格的企业处理，正确的方法请查阅国家或当地有关废弃电器电子产品处理的规定。

产品质量合格证
Qualification Card
PASS

保修服务

感谢您选用本产品，为了您能够充分享有完善的售后服务支持，请您在购买后认真阅读本产品保修卡的说明并妥善保存。

我们将按照海康威视产品标准保修承诺为您提供售后服务，售后服务政策明细请查看海康威视官网。部分信息摘录如下:

1. 保修期自产品首次购买之日起算，购买日以购买产品的发票日期为准。如无有效发票，则保修期将自产品出厂日推算。产品发票日期晚于产品实际交付日的，保修期自产品实际交付日起算。保修期限参考售后服务政策中的《海康威视产品标准保修期》执行。

2. **不保修范围**(仅摘录部分,具体请见售后服务政策):
①超出规定的保修期限的;
②因误用、意外、改装、不适当的物理或操作环境、自然灾害、电涌及不当维护或保管导致的故障或损坏;
③第三方产品、软件、服务或行为导致的故障或损坏;
④产品使用过程中发生的正常脱色、磨损和消耗;
⑤产品可以不间断或无错误地正常运行;
⑥数据丢失或损坏;
⑦消耗零部件，除非是因材料或工艺缺陷而发生的故障;
⑧不能出示产品有效保修凭证和有效原始购物发票或收据，产品原序列号标签有涂改、替换、撕毁的现象、产品没有序列号或保修凭证上的产品型号或编号与产品实物不相符合的;
⑨未按随附的说明、操作手册使用产品，或者产品未用于预定功能或环境，海康威视经证实后确定您违反操作手册的任何其他情况。

3. 海康威视不对销售商或任何第三方对您的额外承诺负责，您应向这些第三方要求兑现。

用户名称: _____
详细地址: _____
电话: _____
产品型号 (Model): _____
产品编号 (S/N): _____
购买日期: ___ 年__ 月__ 日
销售商: _____
电话: _____

注意:
1. 凭此卡享受保修期内的免费保修及保修期外的优惠性服务。
2. 本保修卡仅适用于本保修卡内产品，由销售单位盖章后方有效。
3. 特殊项目的产品保修条款以具体购销合同为准。

杭州海康威视数字技术股份有限公司
HANGZHOU HIKVISION DIGITAL TECHNOLOGY CO., LTD.

www.hikvision.com
服务热线：400-800-5998

UD19343B