DS-1105K 网络键盘

快速入门指南

法律声明

版权所有©杭州海康威视数字技术股份有限公司 2019。保留一切权利。

本手册的任何部分，包括文字、图片、图形等均归属于杭州海康威视数字技术股份有限公司或其关联公司（以下简称“海康威视”）。未经书面许可，任何单位或个人不得以任何方式摘录、复制、翻译、修改本手册的全部或部分。除非另有约定，海康威视不对本手册提供任何明示或默示的声明或保证。

关于本产品

本手册描述的产品仅供中国大陆地区销售和使用。本产品只能在购买地所在国家或地区享受售后服务及维保方案。

关于本手册

本手册仅作为相关产品的指导说明，可能与实际产品存在差异，请以实物为准。因产品版本升级或其他需要，海康威视可能对本手册进行更新，如您需要最新版手册，请您登录海康威视官网查阅（ *http://www.hikvision.com* ）。
海康威视建议您在专业人员的指导下使用本手册。

商标声明

- HIKVISION 海康威视 为海康威视的注册商标。
- 本手册涉及的其他商标由其所有人各自拥有。

责任声明

- 在法律允许的最大范围内，本手册以及所描述的产品（包含其硬件、软件、固件等）均“按照现状”提供，可能存在瑕疵或错误。海康威视不提供任何形式的明示或默示保证，包括但不限于适销性、质量满意度、适合特定目的等保证；亦不对使用本手册或使用海康威视产品导致的任何特殊、附带、偶然或间接的损害进行赔偿，包括但不限于商业利润损失、系统故障、数据或文档丢失产生的损失。
- 您知悉互联网的开放性特点，您将产品接入互联网可能存在网络攻击、黑客攻击、病毒感染等风险，海康威视不对因此造成的产品工作异常、信息泄露等问题承担责任，但海康威视将及时为您提供产品相关技术支持。
- 使用本产品时，请您严格遵循适用的法律法规，避免侵犯第三方权利，包括但不限于公开权、知识产权、数据权利或其他隐私权。您亦不得将本产品用于大规模杀伤性武器、生化武器、核爆炸或任何不安全的核能利用或侵犯人权的用途。
- 如本手册内容与适用的法律相冲突，则以法律规定为准。

前言

本节内容的目的是确保用户通过本手册能够正确使用产品，以避免操作中的危险或财产损失。在使用此产品之前，请认真阅读产品手册并妥善保存以备日后参考。

资料获取

访问本公司官网（www.hikvision.com）获取说明书、应用工具和开发资料。

扫描二维码获得更多关于 1105K 网络键盘的信息。

适用产品

本手册适用于 DS-1105K 网络键盘。

特别声明

在使用视频监控设备时，对于监听接口的使用与维护，请您严格遵守适用的法律、法规要求。出于非法目的使用视频监控设备、探听他人隐私等，均属于非法监听。

符号约定

对于文档中出现的符号，说明如下所示。

符号	说明
说明	说明类文字，表示对正文的补充和解释。
注意	注意类文字，表示提醒用户一些重要的操作或者防范潜在的伤害和财产损失危险。如果不加避免，有可能造成伤害事故、设备损坏或业务中断。
危险	危险类文字，表示有高度潜在风险，如果不加避免，有可能造成人员伤亡的重大危险。

操作约定

本文中将会出现以下操作，它们所代表的含义如下：

操作	说明
数字+区域号	• 键盘上按*数字*+*区域号*，选择一个区域。 • 数字代表区域 ID，ID 请见*区域管理*。
数字+子窗口	• 键盘上按*数字*+*子窗口*，选择一个子窗口。 • 当显示屏为多画面时，数字代表第几个小画面。

数字+显示屏	• 添加的设备是电视墙/解码设备
	  • 键盘上按*数字*+*显示屏*，选择一个显示屏。
	  • 数字代表显示屏 ID，ID 请见电视墙客户端。
	• 添加的设备是录像机
	  • 键盘上按*数字*+*显示屏*，选择一个输出通道。
	  • 数字代表输出通道 ID，ID 请见 *通道管理* → *输出通道* 。

数字+监控点	• 键盘模式
	  • 键盘上按*数字*+*监控点*，选择一个输入通道。
	  • 数字代表输入通道 ID，ID 请见 *通道管理* → *输入通道* 。
	• iSecure/HikCentral 模式
	  • 键盘上按*数字*+*监控点*，选择一个相机。
	  • 数字代表相机 ID，ID 请见*资源列表*。

操作	说明
数字+轮巡组	• 键盘上按*数字*+*轮巡组*，选择一个轮巡组。 • 数字代表轮巡组 ID，ID 请见 *通道管理 → 轮巡组* 。
数字+宏	• 键盘上按*数字*+*宏*，选择一个宏。 • 数字代表宏 ID，ID 请见*宏管理*。
数字+分屏	• 键盘上按*数字*+*分屏*，将显示屏分割成几个小画面。 • 数字代表小画面数量。
数字+场景号	• 键盘上按*数字*+*场景号*，切换该设备的电视墙场景。 • 数字代表场景 ID，场景 ID 可在电视墙界面中查看。

安全使用注意事项

危险

- 在本产品安装使用中，必须严格遵守国家和使用地区的各项电气安全规程。
- 在接线、拆装等操作时请一定要将电源断开，切勿带电操作。
- 如果设备工作不正常，请联系购买设备的商店或最近的服务中心，不要以任何方式拆卸或修改设备。（对未经认可的修改或维修所导致的问题，本公司不承担责任）。
- 该设备有多个供电电源，为避免触电，维修时请断开所有电源。
- 空开关断后外部进线侧的裸露零部件（螺钉）仍带电，请勿触碰。

注意

- 请不要使物体摔落到设备上或大力震动设备，并使设备远离存在磁场干扰的地点。避免将设备安装到表面震动或容易受到冲击的地方。（忽视此项可能会损坏设备）
- 请不要在高温（超过 50℃）或低温（低于－10℃）或高湿度地点安装设备。
- 提供良好的通风环境。
- 请勿在潮湿环境下操作。
- 请勿在易爆环境中操作。
- 保持产品表面清洁和干燥。
- 避免接触裸露电路。产品加电时，请勿接触裸露的接点和部件。
- 该设备仅适用于非热带条件下安全使用。
- 本设备不适合在儿童可能会出现的场所使用。
- 本产品包含纽扣电池，如果吞食纽扣电池，在 2 小时内就可能导致严重的内部灼伤并可能导致死亡。儿童应远离新的和使用过的电池。
- 设备的 USB 端口只能接鼠标或 U 盘，不允许充电或带其他负载。
- 设备的 USB 端口不符合 LPS，后级连接的设备和线缆需要满足防火防护外壳的要求。

- 仅能使用本手册中列出的厂家和型号的电源适配器。
- 设备不得遭受水滴或水溅，严禁在该设备上放置任何装有液体（如水杯）的物品。

目 录

第 1 章 产品介绍 **1**
1.1 简介 1
1.2 面板介绍 1
1.3 接口介绍 2
第 2 章 激活 **3**
第 3 章 网络 **4**
第 4 章 键盘模式 **5**
4.1 登录 5
4.2 添加设备 5
4.2.1 手动添加 5
4.2.2 批量添加 8
4.3 本地预览 10
4.3.1 快捷键预览 10
4.3.2 云台控制 11
4.4 电视墙操作 11
4.4.1 电视墙配置 11
4.4.2 电视墙控制 14
4.4.3 云台控制 16
4.5 回放 17
4.5.1 本地回放 17
4.5.2 电视墙回放 17
4.6 硬盘录像机操作 18
4.6.1 录像机远程面板 18
4.6.2 预览 20
4.6.3 云台控制 21
4.6.4 回放 21

第 5 章 串口接入设备 22
5.1 接入硬盘录像机 22
5.2 接入模拟矩阵 23
5.3 接入模拟球机 24
第 6 章 iSecure 模式 26
6.1 登录 26
6.2 本地预览 27
6.2.1 开启本地预览 27
6.2.2 云台操作 27
6.3 电视墙操作 28
6.3.1 区域配置 28
6.3.2 电视墙控制 29
6.3.3 云台操作 29
第 7 章 HikCentral 模式 30
7.1 登录 30
7.2 本地预览 31
7.2.1 开启本地预览 31
7.2.2 云台操作 32
7.3 电视墙操作 32
7.3.1 区域配置 32
7.3.2 电视墙控制 33
7.3.3 云台操作 33
7.4 电视墙回放 34

第 1 章 产品介绍

1.1 简介

DS-1105K 为海康威视自主研发的网络键盘（以下简称“网络键盘”），采用 7 英寸全视角多点触控液晶屏，四维摇杆控制，支持网络方式接入 DVR、DVS、NVR、网络摄像机、网络球、视频综合平台、解码器、iSecure、HikCentral 等平台软件，功能强大，操作快捷简单。可广泛应用于金融、公安、部队、电信、交通、电力、教育、水利等领域。

1.2 面板介绍

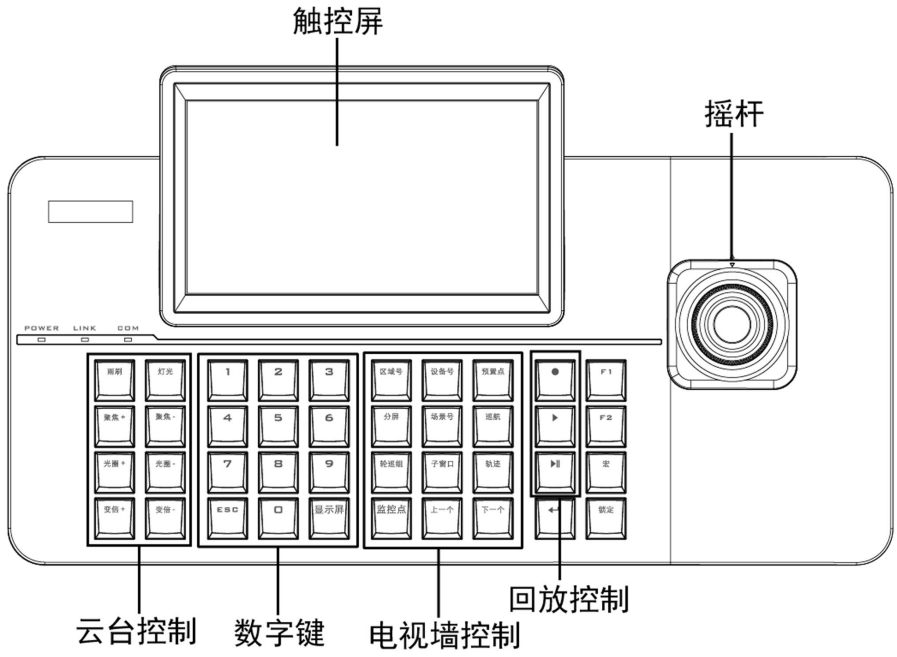

图 1-1 面板介绍

- 触控屏：显示本地菜单，并可进行触控操作。
- 回放控制：回放时，操控回放控制模块与摇杆，可控制回放状态。
- 电视墙控制：按数字键+电视墙控制键，可操控电视墙。
- 云台控制：预览球机时，操控云台控制模块与摇杆，可控制云台。

1.3 接口介绍

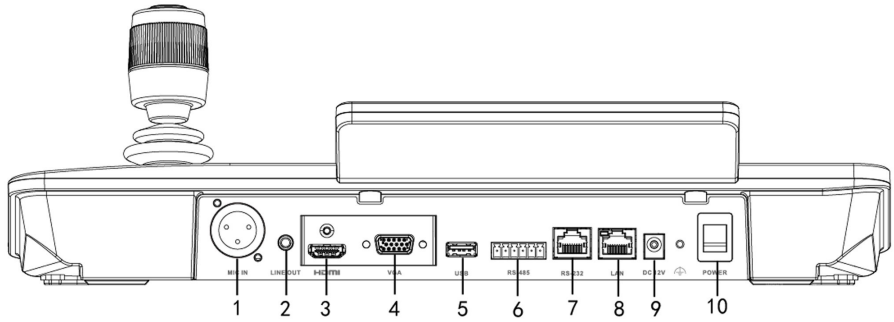

图 1-2 键盘接口示意

表 1-1 键盘接口说明

序号	说明	序号	说明
1	麦克风输入接口	2	音频输出接口
3	HDMI 接口	4	VGA 接口
5	USB 接口	6	RS-485 接口
7	RS-232 接口	8	网口
9	电源接口	10	电源开关

第 2 章 激活

网络键盘可通过本地激活和 SADP 软件激活。本文以本地激活为例进行说明。

操作步骤

说明

当启动网络键盘后，若设备状态为未激活，则会自动弹出激活界面，要求设置 admin 管理员的密码。

1. 将网络键盘的电源线接好，并打开键盘上的电源开关。
2. 设置密码并确认。

   注意

   - 密码由 8~16 位数字、小写字母、大写字母或特殊字符的两种及以上组合而成。
   - 密码分为弱、中、强 3 个等级。为保护您的个人隐私和企业数据，避免设备的网络安全问题，建议您设置符合安全规范的高强度密码。

3. 单击*激活*。

第 3 章 网络

操作步骤

1. 在主界面选择 *系统设置* → *网络参数* 。
2. 配置网络参数。
   - 自动获取：启用自动获取。自动获取 IP 地址和相关网络参数。
   - 手动设置：不启用自动获取，填入 IP 地址、网关、子网掩码。
3. 单击*保存*。

图 3-1 网络参数

4. **可选操作**：若开启 *SADP 开关*，则设备可被同一网段内 SADP 软件搜索到。

第 4 章 键盘模式

适用于将监控设备添加到网络键盘内综合管理，以网络键盘为综合管理中心，适用于小型监控场景。

4.1 登录

操作步骤

1. 在主界面单击*键盘操作*。

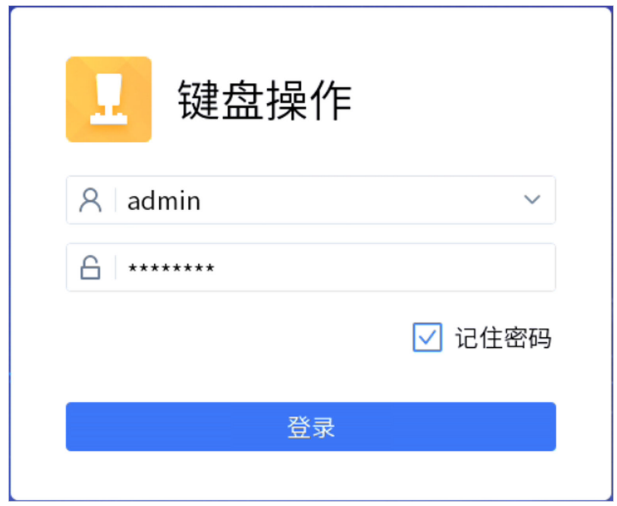

图 4-1 登录

2. 输入用户名和密码。
3. **可选操作**：如果需要记住密码，可勾选*记住密码*。
4. 单击*登录*。

说明

安全认证下 admin 用户密码连续输错 7 次或者操作员用户密码连续输错 5 次，键盘会被锁定 30 分钟。

4.2 添加设备

4.2.1 手动添加

操作步骤

1. 在主界面单击 *键盘操作* → *设备管理* 。

图 4-2 设备管理

2. 根据需要添加的设备类型，选择*中心设备*或 *IPC/网络球*。
3. 单击 ＋ 。
4. 输入设备 IP **地址**、**用户名**、**密码**。设备名称为自动获取，也可以根据需要配置。
5. 若设备开启了码流加密，则添加设备时候需填写**验证码**。
6. 当添加硬盘录像机时，若勾选*添加硬盘录像机输出口*，则将其输出口类型、通道号、所属于设备列入**输出口列表**。
7. 单击*添加*。

中心设备添加
ID
设备名称
IP地址*
端口*
8000
用户名*
admin
密码*
验证码
添加硬盘录像机输出口（如无需要，建议不添加）
确定
取消

图 4-3 添加中心设备

图 4-4 添加 IPC/网络球

4.2.2 批量添加

批量添加在线设备

支持批量添加用户名和密码都相同的设备。

操作步骤

1. 在主界面单击 *键盘操作* → *设备管理* 。

图 4-5 设备管理

2. 单击 进入在线搜索添加界面。此界面会显示局域网内所有在线设备。

图 4-6 在线设备

3. 勾选要添加的设备并单击左上角的 。
4. 输入用户名和密码，单击*添加*。

批量导入通道

使用 U 盘批量导入通道。

前提条件

1. U 盘插入键盘 USB 口中。
2. 先手动添加几台设备，进入通道管理界面，单击 ，进行通道导出操作。
3. 基于导出的模板编辑设备通道信息。将编辑后的模板放入 U 盘中。

操作步骤

1. 进入 *键盘操作* → *通道管理* 。

2. 单击 ，进行通道导入。模板中的通道将会添加到网络键盘中。

4.3 本地预览

将输入通道信号在网络键盘本地进行预览。

4.3.1 快捷键预览

通过操作键盘按键，快速预览输入通道图像。

操作步骤

1. 按 *0+显示屏*，进入本地预览。
2. 预览通道。
   - 按*数字+监控点*，预览对应通道的信号。
   - 按*数字+轮巡组*，预览轮巡组。
   - 在触控屏上选择右上角的 ，在通道列表中选择通道或轮巡组预览。
3. 本地预览时，可进行如下操作。

操作	步骤
四分屏预览	按 *4+分屏*，可将预览画面切换为 4 分屏，预览更多的监控点画面。 按 *1+分屏*键盘恢复为单画面预览。
切换通道	按*上一个/ 下一个*，按照有效编号顺序切换到上一个/下一个在线通道。
全屏	按 *ESC* 预览画面变为全屏。
抓图	按摇杆顶端按键进行抓图。
录像	按 ● 键开启录像，再次按下录像按键停止录像。

4. 按 *0+监控点*，停止预览。

说明

- 本地预览目前支持最高 4K 分辨率。
- 可按*数字+监控点*可进行单控球机。单控预览时没有预览画面，主要用于云台控制。
- 抓图和录像保存至外接 U 盘或上传至 FTP 服务器。FTP 服务器配置，具体步骤见存储设置。

4.3.2 云台控制

当键盘选定连接的设备为球机时，支持控制球机运动，开启/关闭灯光、开启/关闭雨刷、光圈+/-，聚焦+/-，变倍+/-，设置和调用预置点、巡航和轨迹。

常规操作

操作步骤

1. 预览球机。详细步骤参考 *快捷键预览* 。
2. 通过键盘摇杆和按键操控球机。

表 4-1 云台控制按键介绍

按键	说明	按键	说明
灯光	开启/关闭云台灯光	雨刷	开启/关闭云台雨刷
聚焦+	聚焦增大	聚焦-	聚焦变小
光圈+	光圈增大	光圈-	光圈变小
变倍+	变倍增大	变倍-	变倍变小
预置点	调用预置点	巡航	调用巡航
轨迹	调用轨迹	摇杆	控制云台的转动方向

调用预置点/巡航/轨迹

- 在云台控制界面中按对应预置点栏中的 ▷ 可调用此预置点。
- 在云台控制界面中按对应巡航栏中的 ▷ 可调用此巡航。
- 在云台控制界面中按对应轨迹栏中的 ▷ 可调用此轨迹。

4.4 电视墙操作

4.4.1 电视墙配置

区域配置

支持将整面电视墙做区域划分，方便按区域管理电视墙。

操作步骤

1. 进入 *键盘操作* → *区域管理* 。

图 4-7 区域管理

2. 单击 ＋ 。

图 4-8 区域添加

3. 输入电视墙 ID，区域起始和终止坐标。
4. 单击*确定*。

说明

- 最多支持设置 16 个区域。
- 区域规格最大为 6×8。

坐标格关联输出口

为坐标格分配输出口。

操作步骤

1. 在区域列表中，单击需要配置的区域的 ⚙ 。

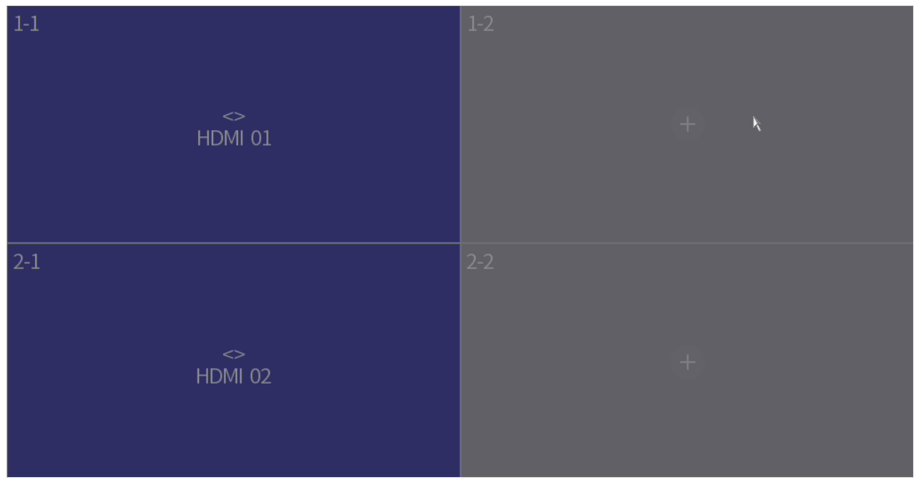

图 4-9 区域配置

2. 单击一个坐标格的 + 。
3. 先选 1 个中心设备，再选其下的输出口，关联到该坐标格。

说明

进行关联时，请确保输出口位置与实际电视墙保持一致。

图 4-10 输出口添加

4. 单击*确定*完成配置。

4.4.2 电视墙控制

布局操作

支持选定 1 个已经关联了输出口的坐标格开窗、关窗、窗口放大缩小、画面分割功能。

操作步骤

1. 按*数字*+*区域号*。
2. 在触控屏上选择 1 个已经关联了输出口的坐标格。
3. 按需求进行以下操作。

操作	步骤
开窗	按*数字*+*监控点*或*数字*+*轮巡组*，将监控点或轮巡组切换到这个显示屏上。
窗口漫游	长按窗口后，可拖动窗口漫游。
关窗	长按窗口后，单击右上角的关闭。
窗口放大/缩小	以将跨越 1 个输出口的窗口放大为跨越 2×2 输出口为例，在触控屏上将窗口移到 2×2 十字交叉的位置，双击窗口，适配到 2×2 大小。 长按窗口后按住窗口的四个角然后拖动，可以放大/缩小窗口。
画面分割	先按*数字*+*显示屏*，再按*数字*+*分屏*。
放大/还原子窗口	先按*数字*+*监控点*，再按*数字*+*子窗口*，最后按 *F2* 将子窗口图片铺满整个窗口。再按 *F2* 还原子窗口。

显示屏操作

将指定的监控点或轮巡组切换到电视墙指定显示屏或子窗口。

操作步骤

1. 选显示屏。根据设备类型，有三种方式可选，推荐使用第一种方式。
   - a. 按*数字*+*区域号*，展示区域下显示屏布局。
     b. 按*数字*+*显示屏*，或触控屏上单击选中显示屏。
   - a. 按*数字*+*设备号*。具体的设备号可在*设备管理*中查看。
     b. 按*数字*+*区域号*。（漫游设备：电视墙；普通解码器：拼接屏。）

- 如为只支持 1 面墙的漫游设备，则无论墙号是多少，默认都只展示其 1 号电视墙背景。
- 如为 B20/B21/C20N/69 解码器/云模方等支持多墙的漫游设备，则展示对应的电视墙。
- 如为普通解码器，则操作的就是对应的拼接屏。

c. 按*数字*+*显示屏*，或触控屏上单击选中显示屏。

- 按*数字*+*显示屏*，选中显示屏。

2. 通道/轮巡组上墙。
   1) 按*数字*+*子窗口*，或触控屏上单击选中子窗口。
   2) 切换子窗口上墙。
      - 按*数字*+*监控点*，将对应监控点切换到选中子窗口。
      - 按*数字*+*轮巡组*，将对应轮巡组切换到选中子窗口。
      - 在触控屏上选择右上角的 ，在通道列表中选择通道上墙。
3. 预览时，切换通道，抓图，或录像。

操作	步骤
切换通道	按*上一个*/*下一个*，按照有效编号顺序切换到上一个/下一个在线通道。
抓图	按摇杆顶端按键进行抓图。
录像	按 ● 开启录像，再次按下录像按键停止录像。

场景

支持选择 1 个区域或电视墙，发送切换场景指令，界面显示当前布局。

操作步骤

1. 按*数字*+*区域号*。
2. 在触控屏上选择 1 个输出口或显示屏。
3. 选择场景。
   - 触控屏上选择右上角 ，选择场景。

图 4-11 场景

表 4-2 场景图标说明

图标	说明
	切换场景
	设置场景

- 按*数字+场景号*，切换场景。

4.4.3 云台控制

球机上墙后，支持控制云台，开启/关闭灯光、开启/关闭雨刷、光圈+/-，焦距+/-，变倍+/-，设置和调用预置点、巡航和轨迹。

操作步骤

1. 切换球机上墙。详细步骤，参考 *显示屏操作* 。
2. 云台控制详细步骤，参考 *云台控制* 。

4.5 回放

4.5.1 本地回放

在触控屏上回放录像。

即时回放

回放当前时间前 3 分钟/5 分钟/10 分钟/15 分钟内的录像。

操作步骤

1. 开启本地预览。详细步骤，参考 或 *快捷键预览* 。
2. 即时回放。
   - 在键盘上按 ▶ ，回放当前时间前 5 分钟内的录像。
   - 触控屏上选择 ，单击*即时回放*，并选择回放时间。

按时间回放

操作步骤

1. 开启本地预览。详细步骤，参考 或 *快捷键预览* 。
2. 触控屏上选择 ，单击*时间回放*，单击日历上的某天开启回放。

4.5.2 电视墙回放

将录像上墙回放。

即时回放

回放当前时间前 3 分钟/5 分钟/10 分钟/15 分钟内的录像。

操作步骤

1. 开启预览。详细步骤，参考 *显示屏操作* 。
2. 电视墙回放。
   - 在键盘上按 ▶ ，回放当前时间前 5 分钟内的录像。
   - 触控屏上选择 ，单击*即时回放*，并选择回放时间。

按时间回放

操作步骤

1. 开启预览。详细步骤，参考 *显示屏操作* 。
2. 触控屏上选择 ，单击*时间回放*，单击日历上的某天开启回放。

4.6 硬盘录像机操作

通过硬盘录像机（DVR/NVR/XVR）远程面板，控制硬盘录像机。

4.6.1 录像机远程面板

按*数字+设备号*，调出硬盘录像机的远程面板。数字代表设备 ID，可在设备管理界面查看。

图 4-12 远程面板（关闭云台控制）

表 4-3 按键介绍

按键	说明
云台控制	预览状态下，开启云台控制进入云台控制界面。关闭云台控制退出云台控制界面。
数字键	• 数字键 0 到 16，字符编辑状态下，用来输入数字。（10 作为 0 来输入。） • 预览或云台模式下，切换预览通道。 • 回放时，切换回放通道。
退出	退出本级菜单，返回上级菜单。

按键	说明
录像	手动录像快捷键，可直接进入手动录像操作界面，手动开启/停止录像。
放像	• 预览状态下，进入按通道快捷回放界面。 • 回放状态下，进行日历选择。
输入法	在编辑状态下，输入法（数字、英文、中文、符号）之间的切换。
编辑	• 在编辑状态下，删除光标前的字符。 • 勾选/去勾选复选框。 • 在录像机各个设置界面，进入编辑状态。
主菜单	• 进入主菜单操作界面。 • 在其他二级菜单下，回到预览界面。 • 回放时，隐藏播放控制界面。
F1	• 回放状态下，正放/倒放切换。 • 预览模式下，进入即时回放。
F2	• 切换属性页。 • 在回放状态下，进行回放类型切换（按通道回放、按文件类型回放）。 • 同步回放时，通道间切换。
主口/辅口	切换主辅口。
多画面	预览时画面分割模式切换。

方向键	• 菜单模式时，移动菜单设置项活动框，选择菜单设置项数据。
	• 回放状态下
	  • 上：对应回放菜单图标 ，表示加速播放。
	  • 下：对应回放菜单图标 ，表示减速播放。
	  • 左：对应回放菜单图标 ，表示上一个文件、上一个事件、上一标签或上一天。
	  • 右：对应回放菜单图标 ，表示下一个文件、下一个事件、下一标签或下一天。
	• 预览状态下，切换预览通道。

确认	• 菜单模式的确认操作。 • 勾选复选框和 ON/OFF 的切换。 • 回放状态下，表示开始/暂停播放。在单帧播放时表示帧进。

图 4-13 远程面板（开启云台控制）

表 4-4 按键说明

按键	说明
云台控制	预览状态下，开启云台控制进入云台控制界面。关闭云台控制退出云台控制界面。
数字键	预览通道切换。
预置点	按预置点+数字，调用预置点。
自动	进入自动扫描状态。
变倍+/-	变倍增大/变小。
焦距+/-	焦距增大/变小。
光圈+/-	光圈增大/变小。
雨刷	开启/关闭云台雨刷。
灯光	开启/关闭云台灯光。
辅助	预留。
方向键	控制云台转动。
确认	自动扫描状态下，可以暂停/恢复自动扫描。

4.6.2 预览

硬盘录像机（4.0 之前的版本）

当硬盘录像机在任意界面，按*退出*，可进入预览界面。

硬盘录像机（4.0 及 4.0 之后的版本）

当硬盘录像机在任意界面，按方向键的左右，可进入预览界面。

4.6.3 云台控制

支持控制云台，开启/关闭灯光、开启/关闭雨刷、光圈+/-，焦距+/-，变倍+/-，调用预置点。不支持设置预置点、设置和调用巡航、设置和调用轨迹。

- 通过键盘摇杆和按键可操控云台。
- 单击*预置点*+*数字*可调用预置点。

4.6.4 回放

硬盘录像机（4.0 之前的版本）

预览状态下，按*放像*。

硬盘录像机（4.0 及 4.0 之后的版本）

- 处于预览界面：按*放像*。
- 处于其他界面：通过上下左右按键等配合使用切换至回放界面。

第 5 章 串口接入设备

键盘可通过 RS-232 串口和 RS-485 接入设备，接入后可使用键盘控制硬盘录像机、模拟球机和模拟矩阵。

5.1 接入硬盘录像机

键盘可通过 RS-485 串口连接硬盘录像机，实现预览、回放和云台控制等功能。

操作步骤

1. 将硬盘录像机的 KB 口与键盘上的 RS-485 接口相连。
2. 进入*串口控制*，选择 *DVR/NVR*。
3. 选择**设备地址**。
4. 选择**设备版本**，设备版本为对应设备的主控版本。

说明

请按实际设备版本选择，版本选择错误将会导致部分功能异常。

5. 通过网络键盘上的硬盘录像机面板控制硬盘录像机，具体面板及按键介绍详见 *录像机远程面板* 。

说明

用户只能通过摇杆和触屏控制硬盘录像机，网络键盘按键不能控制硬盘录像机。

图 5-1 串口接入硬盘录像机（关闭云台控制）

图 5-2 键盘接入硬盘录像机（开启云台控制）

5.2 接入模拟矩阵

键盘可通过 RS-232 串口连接模拟矩阵。

操作步骤

1. 将模拟矩阵与键盘上的 RS-232 接口相连。
2. 进入*串口控制*，选择*模拟球/模拟矩阵*，单击*确定*。
3. 单击界面右上角 ，选择 *RS232*。
4. 设置 RS-232 串口参数。

图 5-3 RS-232 串口参数设置

5. **可选操作**：将模拟矩阵的 1 个输入口切换到输出口。
   1) 部分模拟矩阵需在键盘中输入设备号。
   2) 按键输入*数字 1*+*显示屏*。
   3) 输入*数字 2*+*监控点*，将*数字 2* 的输入将切换到*数字 1* 输出口上。

5.3 接入模拟球机

键盘可通过 RS-485 串口接入模拟球机，实现云台控制、设置和调用预置点、调用巡航和轨迹等功能。

操作步骤

1. 将模拟球机与键盘上的 RS-485 接口相连。
2. 进入*串口控制*，选择*模拟球/模拟矩阵*，单击*确定*。
3. 单击界面右上角 ，选择 *RS485*。
4. 设置 RS-485 串口参数。

图 5-4 RS-485 设置

5. 按*数字+监控点*，选择模拟球机。

说明

1 个 RS-485 串口可以接入多个模拟球机。串口线越长，同时可接入的球机越少。

6. 通过摇杆控制云台，支持设置和调用预置点、调用巡航和轨迹。具体操作，详见 *云台控制* 。

说明

支持调用和设置轨迹，具体支持数量随模拟球机协议变化而变化。

第 6 章 iSecure 模式

6.1 登录

操作步骤

1. 在主界面单击 *iSecure*。

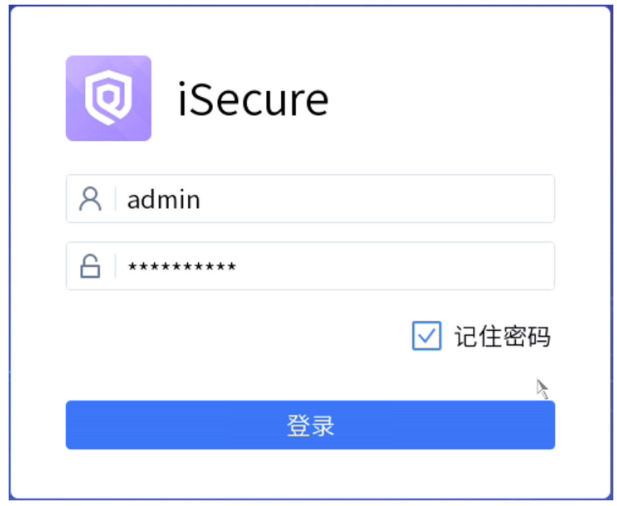

图 6-1 iSecure 登录

2. 选择右上角的 *IP 配置*。

图 6-2 IP 配置

3. 选择**登录方式**为 *Http* 或 *Https*。
4. 输入 IP 和端口并保存。IP 是指平台服务器的服务器 IP。
5. 输入服务器用户名和密码。
6. 如果需要记住密码，可勾选*记住密码*。
7. 单击*登录*。

说明

- 密码连续输错几次后，则增加验证码登录。具体次数由平台决定。
- 一个从未在网络键盘上登录过平台的平台用户登录键盘时会提示请先到客户端完成首次登录。
- 若平台之间存在级联且键盘登录了级联平台的主平台，则在键盘上可查看级联平台的所有监控点和电视墙。

6.2 本地预览

在触控屏上预览 iSecure 平台的监控点。

6.2.1 开启本地预览

通过操作键盘按键，快速预览监控点图像。

操作步骤

1. 按 *0+显示屏*，进入本地预览。
2. 预览操作。
   - 按*数字+监控点*，预览对应通道的信号。
   - 在触控屏上选择右上角的 ，在列表中选择一个节点下的通道预览。
3. 预览时，切换通道，抓图，或录像。

操作	步骤
四分屏预览	按 *4+分屏*，可将预览画面切换为 4 分屏，预览更多的监控点画面。 按 *1+分屏*键盘恢复为单画面预览。
切换通道	按*上一个/下一个*，按照有效编号顺序切换到上一个/下一个在线通道。
抓图	按摇杆顶端按键进行抓图。
录像	按 ● 开启录像，再次按下录像按键停止录像。

6.2.2 云台操作

当预览的监控点为球机时，支持控制云台，开启/关闭灯光、开启/关闭雨刷、光圈+/-，聚焦+/-，变倍+/-，设置和调用预置点，调用巡航和轨迹。

详细步骤，参考 *云台控制* 。

6.3 电视墙操作

6.3.1 区域配置

支持将整面电视墙做区域划分，方便按区域管理电视墙。

操作步骤

1. 单击主界面右上角 ，添加电视墙区域。
2. 单击 + 。

图 6-3 区域添加

3. 输入电视墙 ID，区域起始和终止坐标。
4. 单击*确定*。

说明

- 最多支持设置 16 个区域。
- 区域规格最大为 6×8。
- 配置区域后，按*数字+区域号*时，优先选择区域。
- 没有配置区域时，默认区域 1 对应电视墙 1，区域 2 对应电视墙 2，……，区域 16 对应电视墙 16。

6.3.2 电视墙控制

- 支持选定 1 个已经关联了输出口的坐标格开窗、关窗、窗口放大缩小、画面分割功能。
- 支持选择 1 个电视墙，发送切换场景指令，界面显示当前布局。
- 将指定的监控点切换到电视墙指定显示屏或子窗口。
- 不支持轮巡组。

详细步骤参考 *电视墙控制* 。

6.3.3 云台操作

当预览的监控点为球机时，支持控制云台，开启/关闭灯光、开启/关闭雨刷、光圈+/-，焦距+/-，变倍+/-，设置和调用预置点，调用巡航和轨迹。

详细步骤，参考 *云台控制* 。

第 7 章 HikCentral 模式

可接入 HikCentral 平台，对平台接入的监控点进行上墙和本地预览操作。

7.1 登录

操作步骤

1. 在主界面单击 *HikCentral*。

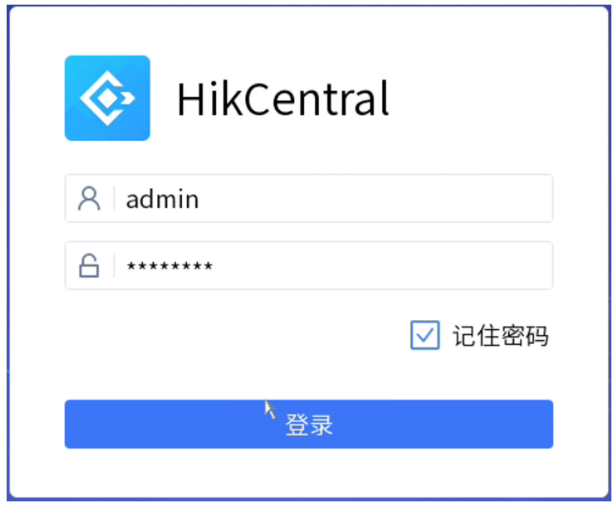

图 7-1 登录

2. 选择右上角的 *IP 配置*。

图 7-2 IP 配置

3. 选择登录方式为 *Http* 或 *Https*。
4. 输入 IP 和端口并单击*确定*保存。IP 是指平台服务器的服务器 IP。
5. 输入服务器用户名和密码。

6. **可选操作**：如果需要记住密码，可勾选*记住密码*。
7. 单击*登录*。

说明

密码连续输错几次后，则增加验证码登录。具体次数由平台决定。

7.2 本地预览

在触控屏上预览 HikCentral 平台的监控点。

7.2.1 开启本地预览

通过操作键盘按键，快速预览监控点图像。

操作步骤

1. 按 *0+显示屏*，进入本地预览。
2. 预览操作。

图 7-3 本地预览

- 按*数字+监控点*，预览对应通道的信号。
- 在触控屏上选择右上角的 ，在列表中选择一个节点下的通道预览。

3. 预览时可通过摇杆摇动控制云台的运行轨迹。
4. 预览时，切换通道，抓图，或录像。

操作	步骤
四分屏预览	按 *4+分屏*，可将预览画面切换为 4 分屏，预览更多的监控点画面。 按 *1+分屏*键盘恢复为单画面预览。

切换通道	按*上一个*/*下一个*，按照有效编号顺序切换到上一个/下一个在线通道。
抓图	按摇杆顶端按键进行抓图。
录像	按 ● 开启录像，再次按下录像按键停止录像。

说明

在 HikCentral 模式主界面上，可按*数字*+*监控点*进行单控预览。单控预览没有预览画面，主要用于云台控制。

7.2.2 云台操作

当预览的监控点为球机时，支持控制云台，开启/关闭灯光、开启/关闭雨刷、光圈+/-，聚焦+/-，变倍+/-，设置和调用预置点，调用巡航和轨迹。

详细步骤，参考 *云台控制* 。

7.3 电视墙操作

7.3.1 区域配置

支持将整面电视墙做区域划分，方便按区域管理电视墙。

操作步骤

1. 单击主界面右上角 ，添加电视墙区域。
2. 单击 + 。

图 7-4 区域添加

3. 输入电视墙 ID，区域起始和终止坐标。
4. 单击*确定*。

说明

- 最多支持设置 16 个区域。
- 区域规格最大为 6×8。
- 配置区域后，按*数字+区域号*时，优先选择区域。
- 没有配置区域时，默认区域 1 对应电视墙 1，区域 2 对应电视墙 2，……，区域 16 对应电视墙 16。

7.3.2 电视墙控制

- 支持漫游开窗、关窗、窗口放大缩小、画面分割功能。
- 支持选择 1 个电视墙，发送切换场景指令，界面显示当前布局。
- 将指定的监控点切换到电视墙指定显示屏或子窗口。
- 不支持轮巡组。

详细步骤参考 *电视墙控制* 。

7.3.3 云台操作

当预览的监控点为球机时，支持控制云台，开启/关闭灯光、开启/关闭雨刷、光圈+/-，焦距+/-，变倍+/-，设置和调用预置点，调用巡航和轨迹。

详细步骤，参考 *云台控制* 。

7.4 电视墙回放

网络键盘支持电视墙回放 HikCentral 平台监控点的录像文件。

操作步骤

1. 按*数字*+*区域号*，选择区域。
2. 触屏选择显示窗口，开始回放，具体操作详见 *电视墙回放* 。

说明

在回放中支持快放、慢放、暂停/继续回放。 回放时会显示进度条，用户可前后拖动进度条查看回放画面。

限制物质或元素标识表

部分名称	《电器电子产品有害物质限制使用管理办法》限制物质或元素					
	铅(Pb)	汞(Hg)	镉(Cd)	六价铬(CrⅥ)	多溴联苯(PBB)	多溴二苯醚(PBDE)
金属部件	×	0	0	0	0	0
塑料部件	0	0	0	0	0	0
玻璃部件	×	0	0	0	0	0
线路板	×	0	0	0	0	0
电源（如果有）	×	0	0	0	0	0
附件	×	0	0	0	0	0
本表格依据 SJ/T 11364-2014 的规定编制。						
O 表示该有害物质在该部件所有均质材料中的含量均在 GB/T 26572-2011 规定的限量要求下。						
×表示该有害物质至少在该部件某一均质材料中的含量超出 GB/T 26572-2011 规定的限量要求，且目前业界没有成熟的替代方案，符合欧盟 RoHS 指令环保要求。						

本产品超过使用期限或者经过维修无法正常工作后，不应随意丢弃，请交由有废电器电子产品处理资格的企业处理，正确的方法请查阅国家或当地有关废弃电器电子产品处理的规定。

保修服务

感谢您选用本产品，为了您能够充分享有完善的售后服务支持，请您在购买后认真阅读本产品保修卡的说明并妥善保存。
我们将按照海康威视产品标准保修承诺为您提供售后服务，售后服务政策明细请查看海康威视官网。部分信息摘录如下:
1. 保修期自产品首次购买之日起算，购买日以购买产品的发票日期为准。如无有效发票，则保修期将自产品出厂日推算。产品发票日期晚于产品实际交付日的，保修期自产品实际交付日起算。保修期限参考售后服务政策中的《海康威视产品标准保修期》执行。
2. 不保修范围(仅摘录部分,具体请见售后服务政策):
①超出规定的保修期限的;
②因误用、意外、改装、不适当的物理或操作环境、自然灾害、电涌及不当维护或保管导致的故障或损坏;
③第三方产品、软件、服务或行为导致的故障或损坏;
④产品使用过程中发生的正常脱色、磨损和消耗;
⑤产品可以不间断或无错误地正常运行;
⑥数据丢失或损坏;
⑦消耗零部件，除非是因材料或工艺缺陷而发生的故障;
⑧不能出示产品有效保修凭证和有效原始购物发票或收据，产品原序列号标签有涂改、替换、撕毁的现象、产品没有序列号或保修凭证上的产品型号或编号与产品实物不相符合的;
⑨未按随附的说明、操作手册使用产品，或者产品未用于预定功能或环境，海康威视经证实后确定您违反操作手册的任何其他情况。
3. 海康威视不对销售商或任何第三方对您的额外承诺负责，您应向这些第三方要求兑现。
用户名称：_____
详细地址：_____
电话：_____
产品型号（Model）：_____
产品编号（S/N）：_____
购买日期：___ 年__ 月__ 日
销售商：_____
电话：_____

注意:
1. 凭此卡享受保修期内的免费保修及保修期外的优惠性服务。
2. 本保修卡仅适用于本保修卡内产品，由销售单位盖章后方有效。
3. 特殊项目的产品保修条款以具体购销合同为准。

杭州海康威视数字技术股份有限公司
HANGZHOU HIKVISION DIGITAL TECHNOLOGY CO., LTD.

www.hikvision.com
服务热线：400-800-5998

UD17966B