HIKVISION

DS-PS1-II-WB

Wireless Intercom Sounder

Quick Start Guide

English

1 Appearance

1. LED Indicator
2. Buzzer
3. Power Switch
4. Tamper Switch
5. DC12 V Holder
6. Intercom
7. Loudspeaker

2 Set Up

1.Set up with App.
2.Open the shell.
3.Power on and install the rear panel.
  I. Battery Powered
  II. DC12 V Powered
4.Check signal strength.
5.Close the shell.

User Manual

Scan the QR code for more information and operation help.

Specification

Wireless technology	Cam-X, two-way communication
RF frequency	433 MHz
Modulation	2GFSK
RF distance	1000 m (open area)
Tamper-proof	Supported, front and rear
Buzzer	Supported
Mic	Supported
Power interface	12 VDC
Power switch	Power on/off
Serial port	1
LED indicator	Enrollment/Signal (red/green), Alarm (blue/red), Two-way audio service (blue/red)
Power consumption	Quiescent current: 25 uA Max current: 1.6 A Voltage: 3 V
Battery type	Four CR123 batteries
Battery life span	Up to 2 years (Alarmonce a week, 5 mins alarm and 5 mins talk)
Power supply	Support 12 VDC Power Supply
Operation temperature	-10 °C to 55 °C
Operation humidity	10% to 90%
Color	White
Installation method	Wall mounting
Dimension (W × H × D)	130 × 128 × 39.5 mm
Weight	361.0 g

UD27356B

1

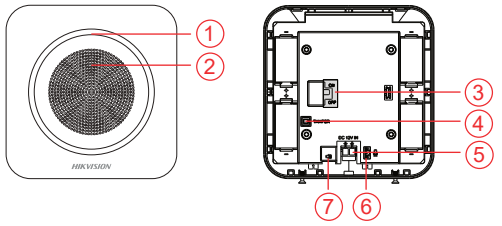

2

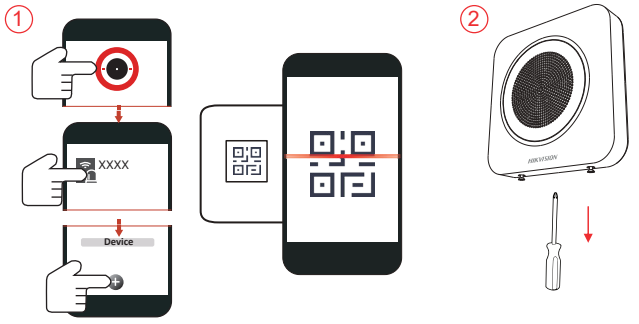

3

I

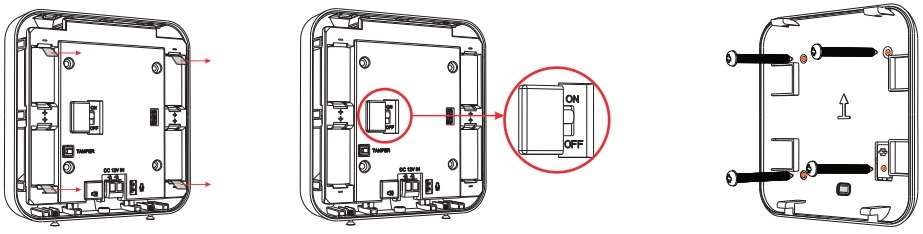

II

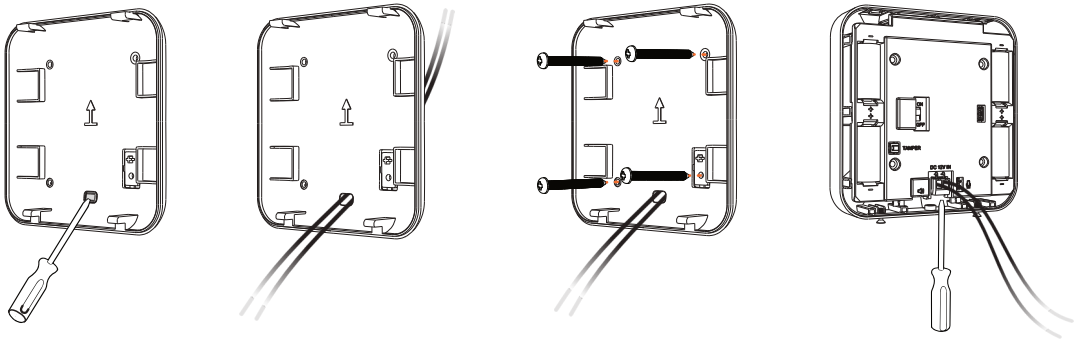

4

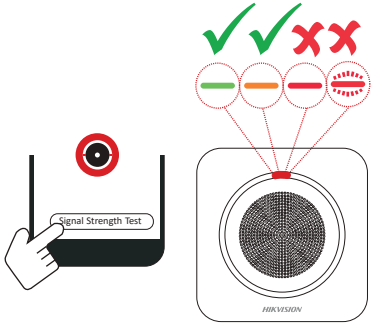

5

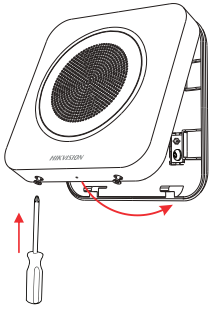

User Manual

©2022 Hangzhou Hikvision Digital Technology Co., Ltd. All rights reserved.

About this Manual

The Manual includes instructions for using and managing the Product. Pictures, charts, images and all other information hereinafter are for description and explanation only. The information contained in the Manual is subject to change, without notice, due to firmware updates or other reasons. Please find the latest version of this Manual at the Hikvision website (https://www.hikvision.com/).

Please use this Manual with the guidance and assistance of professionals trained in supporting the Product.

HIKVISION and other Hikvision's trademarks and logos are the properties of Hikvision in various jurisdictions. Other trademarks and logos mentioned are the properties of their respective owners.

Disclaimer

TO THE MAXIMUM EXTENT PERMITTED BY APPLICABLE LAW, THIS MANUAL AND THE PRODUCT DESCRIBED, WITH ITS HARDWARE, SOFTWARE AND FIRMWARE, ARE PROVIDED "AS IS" AND "WITH ALL FAULTS AND ERRORS". HIKVISION MAKES NO WARRANTIES, EXPRESS OR IMPLIED, INCLUDING WITHOUT LIMITATION, MERCHANTABILITY, SATISFACTORY QUALITY, OR FITNESS FOR A PARTICULAR PURPOSE. THE USE OF THE PRODUCT BY YOU IS AT YOUR OWN RISK. IN NO EVENT WILL HIKVISION BE LIABLE TO YOU FOR ANY SPECIAL, CONSEQUENTIAL, INCIDENTAL, OR INDIRECT DAMAGES, INCLUDING, AMONG OTHERS, DAMAGES FOR LOSS OF BUSINESS PROFITS, BUSINESS INTERRUPTION, OR LOSS OF DATA, CORRUPTION OF SYSTEMS, OR LOSS OF DOCUMENTATION, WHETHER BASED ON BREACH OF CONTRACT, TORT (INCLUDING NEGLIGENCE), PRODUCT LIABILITY, OR OTHERWISE, IN CONNECTION WITH THE USE OF THE PRODUCT, EVEN IF HIKVISION HAS BEEN ADVISED OF THE POSSIBILITY OF SUCH DAMAGES OR LOSS.

YOU ACKNOWLEDGE THAT THE NATURE OF THE INTERNET PROVIDES FOR INHERENT SECURITY RISKS, AND HIKVISION SHALL NOT TAKE ANY RESPONSIBILITIES FOR ABNORMAL OPERATION, PRIVACY LEAKAGE OR OTHER DAMAGES RESULTING FROM CYBER-ATTACK, HACKER ATTACK, VIRUS INFECTION, OR OTHER INTERNET SECURITY RISKS; HOWEVER, HIKVISION WILL PROVIDE TIMELY TECHNICAL SUPPORT IF REQUIRED.

YOU AGREE TO USE THIS PRODUCT IN COMPLIANCE WITH ALL APPLICABLE LAWS, AND YOU ARE SOLELY RESPONSIBLE FOR ENSURING THAT YOUR USE CONFORMS TO THE APPLICABLE LAW. ESPECIALLY, YOU ARE RESPONSIBLE, FOR USING THIS PRODUCT IN A MANNER THAT DOES NOT INFRINGE ON THE RIGHTS OF THIRD PARTIES, INCLUDING WITHOUT LIMITATION, RIGHTS OF PUBLICITY, INTELLECTUAL PROPERTY RIGHTS, OR DATA PROTECTION AND OTHER PRIVACY RIGHTS. YOU SHALL NOT USE THIS PRODUCT FOR ANY PROHIBITED END-USES, INCLUDING THE DEVELOPMENT OR PRODUCTION OF WEAPONS OF MASS DESTRUCTION, THE DEVELOPMENT OR PRODUCTION OF CHEMICAL OR BIOLOGICAL WEAPONS, ANY ACTIVITIES IN THE CONTEXT RELATED TO ANY NUCLEAR EXPLOSIVE OR UNSAFE NUCLEAR FUEL-CYCLE, OR IN SUPPORT OF HUMAN RIGHTS ABUSES.

IN THE EVENT OF ANY CONFLICTS BETWEEN THIS MANUAL AND THE APPLICABLE LAW, THE LATER PREVAILS.

This product and - if applicable - the supplied accessories too are marked with "CE" and comply therefore with the applicable harmonized European standards listed under the RE Directive 2014/53/EU, the EMC Directive 2014/30/EU, the RoHS Directive 2011/65/EU.

2012/19/EU (WEEE directive): Products marked with this symbol cannot be disposed of as unsorted municipal waste in the European Union. For proper recycling, return this product to your local supplier upon the purchase of equivalent new equipment, or dispose of it at designated collection points. For more information see: www.recyclethis.info

2006/66/EC (battery directive): This product contains a battery that cannot be disposed of as unsorted municipal waste in the European Union. See the product documentation for specific battery information. The battery is marked with this symbol, which may include lettering to indicate cadmium (Cd), lead (Pb), or mercury (Hg). For proper recycling, return the battery to your supplier or to a designated collection point. For more information see: www.recyclethis.info

CAUTION

The equipment shall not be exposed to dripping or splashing and that no objects filled with liquids,such as vases, shall be placed on the equipment.

BATTERY CAUTION

1. Risk of explosion if the battery isreplaced by an incorrect type.
2. Improper replacement of the battery with an incorrect type may defeat a safeguard (for example, in the case of some lithium battery types).
3. Do not dispose of the battery into fire or a hot oven, or mechanically crush or cut the battery, which may result in anexplosion.
4. Do not leave the battery in an extremelyhigh temperature surrounding environment, which may resultin an explosion or the leakage of flammable liquid or gas.
5. Do not subject the battery to extremely low air pressure, which may resultin an explosion or the leakage of flammable liquid or gas.
6. Dispose of used batteries according to the instructions.

FCC Information

Please take attention that changes or modification not expressly approved by the party responsible for complianceconld void the user's authority to operate the equipment.

FCC compliance: This equipment has beentested and found to comply with the limits for a Class B digital device, pursuant to part 15 of the FCC Rules. These limits are designed to provide reasonable protection against harmful interference in a residentialinstallation. This equipment generates, uses and can radiateradio frequency energy and, if not installed and usedin accordance with the instructions, may cause harmful interference to radio communications. However, there is no guarantee that interference will not occur in a particular installation. If this equipment does cause harmful interference to radio or television reception, which canbe determined by turning the equipment off and on, the user is encouraged to try to correct the interference by one or more of the following measures:

—Reorient or relocate the receiving antenna.
—Increase the separation between the equipment and receiver.
—Connect the equipment into an outlet on a circuit different from that to which the receiver is connected.
—Consult the dealer or an experienced radio/TV technician for help

FCC Conditions

This device complies with part 15of the FCC Rules. Operation is subject to the following two conditions:

1. This device may not cause harmful interference.
2. This device must accept any interference received, including interference that may cause undesired operation.

Español

1 Apariencia

1. Piloto led
2. Timbre
3. Interruptor de alimentación
4. Interruptor antimanipulación
5. Soporte 12 VCC
6. Intercomunicador
7. Altavoz

2 Configurar

1. Configurar mediante la aplicación
2. Abrir la carcasa.
3. Encender e instalar el panel trasero.
   I. Alimentado con pilas
   II. Alimentado con corriente 12 VCC
4. Comprobar la intensidad de la señal.
5. Cerrar la carcasa.

Manual de usuario

Escanee el código QR para obtener más información y ayuda sobre el funcionamiento.

Especificación

Tecnología inalámbrica	Cam-X, comunicación bidireccional
Frecuencia de RF	433 MHz
Modulación	2GFSK
Distancia de RF	1000 m (área abierta)
Antimanipulación	Compatible, por delante y detrás
Timbre	Compatible
Micrófono	Compatible
Interfaz de alimentación	12 VCC
Interruptor de alimentación	Encendido/apagado
Puerto serie	1
Piloto led	Conexión/señal (red/green), alarma (azul/rojo), servicio de audio bidireccional (azul/rojo)
Consumo eléctrico	Corriente de reposo: 25 μA Corriente máx.: 1,6 A Tensión: 3 V
Tipo de batería	Cuatro pilas CR123
Duración de la batería	Hasta 2 años (alarma una vez a la semana, 5 min de alarma y 5 min hablando)
Fuente de alimentación	Compatible con fuentes de alimentación de 12 VCC
Temperatura de funcionamiento	De -10 °C a 55 °C
Humedad de funcionamiento	De 10 % a 90 %
Color	blanco
Método de instalación	Montaje en la pared
Dimensiones (An × Al × F)	130 × 128 × 39,5 mm
Peso	361,0 g

Português (Brasil)

1 Apresentação

1. Indicador de LED
2. Campainha
3. Interruptor
4. Interruptor de violação
5. Suporte para CC 12 V
6. Intercomunicação
7. Alto-falante

2 Configuração

1. Configure com o aplicativo.
2. Abra o invólucro.
3. Ligue e instale o painel traseiro.
   I. Alimentação por bateria
   II. Alimentação CC 12 V
4. Verifique a intensidade do sinal.
5. Feche o invólucro.

Manual do usuário

Leia o código QR para mais informações e ajuda na operação.

Especificações

Tecnologia sem fio	Cam-X, comunicação bidirecional
Frequência de RF	433 MHz
Modulação	2GFSK
Distância de RF	1.000 m (área aberta)
Antiviolação	Suportada, frontal e traseira
Campainha	Suportado
Microfone	Suportado
Interface de alimentação	12 VCC
Interruptor	Ligar/desligar
Porta serial	1
Indicador de LED	Registro/sinal (vermelho/verde), alarme (azul/vermelho), serviço de áudio bidirecional (azul/vermelho)
Consumo de energia	Corrente quando inativo: 25 uA Corrente máx.: 1,6 A Tensão: 3 V
Tipo de bateria	Quatro baterias CR123
Vida útil das baterias	Até 2 anos (alarme uma vez por semana, 5 minutos de alarme e 5 minutos de conversa)
Fonte de alimentação	Suporta fonte de alimentação de 12 VCC
Temperatura de operação	-10 °C a 55 °C
Umidade de operação	10% a 90%
Cor	Branco
Método de instalação	Montagem na parede
Dimensões (L × A × P)	130 × 128 × 39,5 mm
Peso	361,0 g

Slovenščina

1 Pregled naprave

1. Indikator LED
2. Brenčalo
3. Stikalo za vklop/izklop
4. Stikalo za nedovoljene posege
5. DC12 V nosilec
6. Intercom
7. Zvočnik

2 Nastavi

1. Nastavite z aplikacijo.
2. Odprite pokrov.
3. Vklopite in namestite zadnjo ploščo.
   I. Napajanje z baterijo
   II. Napajanje 12 V DC
4. Preverite moč signala.
5. Zaprite pokrov.

Uporabniški priročnik

Če želite več informacij in pomoč pri delovanju, optično preberite kodo QR.

Tehnični podatki

Brezžična tehnologija	Cam-X, dvosmerna komunikacija
RF-frekvenca	433 MHz
Modulacija	2GFSK
Razdalja RF	1000 m (odprto območje)
Zavarovano pred nedovoljenim poseganjem	Podprt, spredaj in zadaj
Brenčalo	Podprta
Mic	Podprta
Napajalni vmesnik	12 VDC
Stikalo za vklop/izklop	Vklop/izklop napajanja
Serijska vrata	1
Indikator LED	Vpis/signal (rdeča/zelena), alarm (modra/rdeča), dvosmerna avdio storitev (modra/rdeča)
Poraba moči	Mirovni tok: 25 μA Največji tok: 1,6 A Napetost: 3 V
Tip baterije	Štiri baterije CR123
Življenjska doba baterije	Do 2 leti (alarm enkrat na teden, 5 minut alarm in 5 minut govora)
Napajanje	Podpira 12 VDC napajanje
Operativna temperatura	od -10 °C do 55 °C
Operativna vlažnost	od 10 do 90 %
Barva	Bela
Metoda namestitve	Namestitev na steno
Dimenzije (Š × V × G)	130 × 128 × 39,5 mm
Teža	361,0 g

Srpski

1 Izgled

1. LED indikator
2. Zvučni signal
3. Prekidač za napajanje
4. Prekidač za sprečavanje neovlašćenih izmena
5. Držač DC12 V
6. Interfon
7. Zvučnik

2 Podešavanje

1. Podešavanje pomoću aplikacije.
2. Otvaranje kućišta.
3. Uključivanje i instaliranje zadnjeg panela.
   I. Napajanje pomoću baterije
   II. Napajanje pomoću DC12 V
4. Proverite jačinu signala.
5. Zatvaranje kućišta.

Korisnički priručnik

Skenirajte QR kôd za više informacija i pomoć prilikom rada.

Specifikacija

Bežična tehnologija	Cam-X, dvosmerna komunikacija
RF frekvencija	433 MHz
Modulacija	2GFSK
RF razdaljina	1000 m (otvoreni prostor)
Otporno na neovlašćene izmene	Podržano, prednji i zadnji
Zvučni signal	Podržano
Mikrofon	Podržano
Strujni interfejs	12 VDC
Prekidač za napajanje	Uključi/Isključi
Serijski priključak	1
LED indikator	Upis/signal (crveno/zeleno), alarm (plavo/crveno), usluga dvosmernog zvuka (plavo/crveno)
Potrošnja struje	Struja mirovanja: 25 uA Maks. struja: 1,6 A Napon: 3 V
Tip baterije	Četiri CR123 baterije
Trajanje baterije	Do 2 godine (alarm jednom nedeljno, 5-minutni alarm i 5-minutni razgovor)
Napajanje	Podržava napajanje od 12 VDC
Radna temperatura	Od -10 °C do 55 °C
Radna vlažnost	Od 10 % do 90 %
Boja	Bela
Način instalacije	Postavljanje na zid
Dimenzije (Š × V × D)	130 × 128 × 39,5 mm
Težina	361,0 g

©2022 Hangzhou Hikvision Digital Technology Co., Ltd. Todos los derechos reservados.

Sobre este manual

Este manual incluye las instrucciones de utilización y gestión del producto. Las figuras, gráficos, imágenes y cualquier otra información que encontrará en lo sucesivo tienen únicamente fines descriptivos y aclaratorios. La información incluida en el manual está sujeta a cambios, sin aviso previo, debido a las actualizaciones de software u otros motivos. Visite el sitio web de Hikvision —https://www.hikvision.com/— para acceder a la última versión de este manual.

Utilice este manual con la guía y asistencia de profesionales capacitados en el soporte del producto.

HIKVISION y otras marcas comerciales y logotipos de Hikvision son propiedad de Hikvision en diferentes jurisdicciones. Las demás marcas comerciales y logotipos mencionados son propiedad de sus respectivos dueños.

Descargo de responsabilidad

EN LA MEDIDA MÁXIMA PERMITIDA POR LAS LEYES APLICABLES, ESTE MANUAL Y EL PRODUCTO DESCRITO —INCLUIDOS SU HARDWARE, SOFTWARE Y FIRMWARE— SE SUMINISTRAN «TAL CUAL» Y «CON TODOS SU FALLOS Y ERRORES». HIKVISION NO OFRECE GARANTÍAS, EXPLÍCITAS O IMPLÍCITAS, INCLUIDAS, A MODO ENUNCIATIVO, COMERCIABILIDAD, CALIDAD SATISFACTORIA O IDONEIDAD PARA UN PROPÓSITO EN PARTICULAR. EL USO QUE HAGA DEL PRODUCTO CORRE BAJO SU ÚNICO RIESGO. EN NINGÚN CASO, HIKVISION PODRÁ CONSIDERARSE RESPONSABLE ANTE USTED DE NINGÚN DAÑO ESPECIAL, CONSECUENTE, INCIDENTAL O INDIRECTO, INCLUYENDO, ENTRE OTROS, DAÑOS POR PÉRDIDAS DE BENEFICIOS COMERCIALES, INTERRUPCIÓN DE LA ACTIVIDAD COMERCIAL, PÉRDIDA DE DATOS, CORRUPCIÓN DE LOS SISTEMAS O PÉRDIDA DE DOCUMENTACIÓN, YA SEA POR INCUMPLIMIENTO DEL CONTRATO, AGRAVIO (INCLUYENDO NEGLIGENCIA), RESPONSABILIDAD DEL PRODUCTO O EN RELACIÓN CON EL USO DEL PRODUCTO, INCLUSO CUANDO HIKVISION HAYA RECIBIDO UNA NOTIFICACIÓN DE LA POSIBILIDAD DE DICHOS DAÑOS O PÉRDIDAS. USTED RECONOCE QUE LA NATURALEZA DE INTERNET IMPLICA RIESGOS DE SEGURIDAD INHERENTES Y HIKVISION NO TENDRÁ NINGUNA RESPONSABILIDAD POR EL FUNCIONAMIENTO ANORMAL, FILTRACIONES DE PRIVACIDAD U OTROS DAÑOS RESULTANTES DE ATAQUES CIBERNÉTICOS, ATAQUES DE HACKERS, INFECCIONES DE VIRUS U OTROS RIESGOS DE SEGURIDAD DE INTERNET; SIN EMBARGO, HIKVISION PROPORCIONARÁ APOYO TÉCNICO OPORTUNO DE SER NECESARIO. USTED ACEPTA USAR ESTE PRODUCTO DE CONFORMIDAD CON TODAS LAS LEYES APLICABLES Y SOLO USTED ES EL ÚNICO RESPONSABLE DE ASEGURAR QUE EL USO CUMPLA CON DICHAS LEYES. EN ESPECIAL, USTED ES RESPONSABLE DE USAR ESTE PRODUCTO DE FORMA QUE NO INFRINJA LOS DERECHOS DE TERCEROS, INCLUYENDO, DE MANERA ENUNCIATIVA MAS NO LIMITATIVA, DERECHOS DE PUBLICIDAD, DERECHOS DE PROPIEDAD INTELECTUAL, DERECHOS RELATIVOS A LA PROTECCIÓN DE DATOS Y OTROS DERECHOS RELATIVOS A LA PRIVACIDAD. NO UTILIZARÁ ESTE PRODUCTO PARA NINGÚN USO FINAL PROHIBIDO, INCLUYENDO EL DESARROLLO O LA PRODUCCIÓN DE ARMAS DE DESTRUCCIÓN MASIVA, EL DESARROLLO O PRODUCCIÓN DE ARMAS QUÍMICAS O BIOLÓGICAS, NINGUNA ACTIVIDAD EN EL CONTEXTO RELACIONADO CON ALGÚN EXPLOSIVO NUCLEAR O EL CICLO DE COMBUSTIBLE NUCLEAR INSEGURO O EN APOYO DE ABUSOS DE LOS DERECHOS HUMANOS.

EN CASO DE HABER CONFLICTO ENTRE ESTE MANUAL Y LA LEGISLACIÓN VIGENTE, ESTA ÚLTIMA PREVALECERÁ.

Este producto, y en su caso también los accesorios suministrados, tienen la marca "CE" y por tanto cumplen con las normas europeas armonizadas aplicables enumeradas en la Directiva de equipos de radio 2014/53/UE, la Directiva de compatibilidad electromagnética 2014/30/UE y la Directiva de restricción del uso de sustancias peligrosas 2011/65/UE.

2012/19/UE (directiva RAEE, residuos de aparatos eléctricos y electromagnéticos): En la Unión Europea, los productos marcados con este símbolo no pueden ser desechados en el sistema de basura municipal sin recogida selectiva. Para un reciclaje adecuado, entregue este producto en el lugar de compra del equipo nuevo equivalente o deshágase de él en el punto de recogida designado a tal efecto. Para ver más información, visite: www.recyclethis.info

2006/66/CE (directiva sobre baterías): Este producto lleva una batería que no puede ser desechada en el sistema municipal de basuras sin recogida selectiva dentro de la Unión Europea. Consulte la documentación del producto para ver la información específica de la batería. La batería tiene este símbolo impreso que puede contener inscripciones que indiquen la presencia de cadmio (Cd), plomo (Pb) o mercurio (Hg). Para un reciclaje adecuado, lleve la batería a su distribuidor o a un punto de recogida designado. Para ver más información, visite: www.recyclethis.info

PRECAUCIÓN

No se expondrá el equipo a goteos ni salpicaduras y no se colocarán sobre él objetos llenos de líquidos, como jarrones.

PRECAUCIONES RELATIVAS A LA BATERÍA

1. Riesgo de explosión si se reemplaza la batería por otra de tipo incorrecto.
2. Una sustitución inadecuada de la batería por otra de tipo incorrecto podría inhabilitar alguna medida de protección (por ejemplo, en el caso de algunas baterías de litio).
3. No arroje la batería al fuego ni la meta en un horno caliente, ni intente aplastar o cortar mecánicamente la batería, ya que podría explotar.
4. No deje la batería en lugares con temperaturas extremadamente altas, ya que podría explotar o tener fugas de líquido electrolítico o gas inflamable.
5. No permita que la batería quede expuesta a una presión de aire extremadamente baja, ya que podría explotar o tener fugas de líquido electrolítico o gas inflamable.
6. Deshágase de las baterías usadas conforme a las instrucciones.

©2022 Hangzhou Hikvision Digital Technology Co., Ltd. Todos os direitos reservados.

Acerca deste Manual

O Manual inclui instruções para utilizar e gerir o produto. As fotografias, os gráficos, as imagens e todas as outras informações doravante apresentadas destinam-se apenas a fins de descritivos e informativos. As informações que constam do Manual estão sujeitas a alteração, sem aviso prévio, devido a atualizações de firmware ou a outros motivos. Encontre a versão mais recente deste Manual no site da Hikvision (https://www.hikvision.com/).

Utilize este Manual sob orientação e com a assistência de profissionais formados neste Produto.

HIKVISION e outras marcas registradas e logotipos da Hikvision são propriedade da Hikvision em diversas jurisdições. Outras marcas comerciais e logotipos mencionados são propriedade dos respetivos proprietários.

Aviso legal

NA MEDIDA MÁXIMA PERMITIDA PELA LEI APLICÁVEL, ESTE MANUAL E O PRODUTO DESCRITO, COM O SEU HARDWARE, SOFTWARE E FIRMWARE, SÃO FORNECIDOS "TAL COMO ESTÃO" E "COM TODAS AS SUAS FALHAS E ERROS". A HIKVISION EXCLUI, DE FORMA EXPLÍCITA OU IMPLÍCITA, GARANTIAS DE, INCLUINDO E SEM LIMITAÇÃO, COMERCIABILIDADE, QUALIDADE DO SERVIÇO OU ADEQUAÇÃO A UMA FINALIDADE ESPECÍFICA. A SUA UTILIZAÇÃO DESTE PRODUTO É FEITA POR SUA CONTA E RISCO. EM NENHUMA CIRCUNSTÂNCIA, A HIKVISION SERÁ RESPONSÁVEL POR SI EM RELAÇÃO A QUAISQUER DANOS ESPECIAIS, CONSEQUENCIAIS, INCIDENTAIS OU INDIRETOS, INCLUINDO, ENTRE OUTROS, DANOS PELA PERDA DE LUCROS COMERCIAIS, INTERRUPÇÃO DA ATIVIDADE, PERDA DE DADOS, CORRUPÇÃO DE SISTEMAS OU PERDA DE DOCUMENTAÇÃO SEJA COM BASE NUMA VIOLAÇÃO DO CONTRATO, ATOS ILÍCITOS (INCLUINDO NEGLIGÊNCIA), RESPONSABILIDADE PELO PRODUTO OU, DE OUTRO MODO, RELACIONADA COM A UTILIZAÇÃO DO PRODUTO, AINDA QUE A HIKVISION TENHA SIDO AVISADA SOBRE A POSSIBILIDADE DE TAIS DANOS OU PERDAS.

O UTILIZADOR RECONHECE QUE A NATUREZA DA INTERNET OFERECE RISCOS DE SEGURANÇA INERENTES E QUE A HIKVISION NÃO SERÁ RESPONSABILIZADA POR UM FUNCIONAMENTO ANORMAL, PERDA DE PRIVACIDADE OU OUTROS DANOS RESULTANTES DE ATAQUES INFORMÁTICOS, ATAQUES DE PIRATARIA, INFEÇÃO POR VÍRUS OU OUTROS RISCOS ASSOCIADOS À SEGURANÇA DA INTERNET. NO ENTANTO, A HIKVISION PRESTARÁ APOIO TÉCNICO ATEMPADO, SE SOLICITADO.

O UTILIZADOR ACEITA UTILIZAR ESTE PRODUTO EM CONFORMIDADE COM TODAS AS LEIS APLICÁVEIS E SER O ÚNICO RESPONSÁVEL POR GARANTIR QUE A SUA UTILIZAÇÃO É CONFORME À LEI APLICÁVEL. PARTICULARMENTE, O UTILIZADOR É O RESPONSÁVEL PELA UTILIZAÇÃO DESTE PRODUTO DE MODO QUE NÃO INFRINJA OS DIREITOS DE TERCEIROS, INCLUINDO, ENTRE OUTROS, OS DIREITOS DE PUBLICIDADE, DIREITOS DE PROPRIEDADE INTELECTUAL OU DE PROTEÇÃO DE DADOS, OU QUAISQUER OUTROS DIREITOS DE PRIVACIDADE. O UTILIZADOR NÃO PODERÁ UTILIZAR ESTE PRODUTO PARA QUAISQUER UTILIZAÇÕES FINAIS PROIBIDAS, INCLUINDO O DESENVOLVIMENTO OU PRODUÇÃO DE ARMAS DE DESTRUIÇÃO MACIÇA, DESENVOLVIMENTO OU PRODUÇÃO DE QUÍMICOS OU ARMAS BIOLÓGICAS, QUAISQUER ATIVIDADES DESENVOLVIDAS NO ÂMBITO DE EXPLOSIVOS NUCLEARES OU CICLOS DE COMBUSTÍVEL NUCLEAR INSEGUROS OU PARA APOIAR ABUSOS AOS DIREITOS HUMANOS.

NA EVENTUALIDADE DA OCORRÊNCIA DE ALGUM CONFLITO ENTRE ESTE MANUAL E A LEGISLAÇÃO APLICÁVEL, ESTA ÚLTIMA PREVALECE.

Este produto e os acessórios fornecidos (se aplicável) estão marcados com "CE" e estão em conformidade com os padrões europeus compatíveis e aplicáveis listados nas Diretivas RE 2014/53/UE, EMC 2014/30/UE e RoHS 2011/65/UE.

2012/19/EU (Diretiva WEEE): os produtos marcados com este símbolo não podem ser descartados como rejeitos municipais não classificados na União Europeia. Para a reciclagem adequada, retorne este produto ao seu fornecedor local ao comprar um novo equipamento equivalente ou descarte-o em pontos de coleta designados. Para obter mais informações, acesse: www.recyclethis.info

2006/66/EC (diretiva sobre baterias): este produto contém uma bateria que não pode ser descartada como um rejeito municipal não classificado na União Europeia. Refira-se à documentação do produto para informações específicas sobre baterias. A bateria é marcada com este símbolo, que pode incluir letras para indicar cádmio (Cd), chumbo (Pb) ou mercúrio (Hg). Para reciclagem apropriada, devolva a bateria ao seu fornecedor ou em um ponto de coleta designado. Para obter mais informações, acesse: www.recyclethis.info

CUIDADO

O equipamento não deverá ficar exposto a gotas ou respingos e nenhum objeto com líquido, como um vaso, deverá ser colocado no equipamento.

CUIDADOS COM A BATERIA

1. Há risco de explosão se a bateria for substituída por outra de tipo incorreto.
2. A substituição de uma bateria por outra de tipo incorreto pode anular uma proteção ou garantia (p. ex., no caso de alguns tipos de bateria de lítio).
3. Não descarte as baterias em fogo ou forno quente nem as submeta a esmagamento ou corte mecânico, pois isso pode resultar em explosão.
4. Não deixe as baterias em um ambiente de temperatura extremamente alta, pois isso pode resultar em explosão ou vazamento de líquido ou gás inflamável.
5. Não exponha as baterias a uma pressão do ar extremamente baixa, pois isso pode resultar em explosão ou vazamento de líquido ou gás inflamável.
6. Descarte as baterias usadas de acordo com as instruções.

©2022 Hangzhou Hikvision Digital Technology Co., Ltd. Vse pravice pridržane.

O tem priročniku

Priročnik vsebuje navodila za uporabo izdelka in upravljanje z njim. Slike, razpredelnice, podobe in druge informacije v njem služijo zgolj opisovanju in pojasnjevanju. Informacije v priročniku se lahko zaradi sistemskopogramskih posodobitev ali drugih razlogov spremenijo brez predhodnega obvestila. Najnovejša različica tega priročnika je na voljo na spletnem mestu Hikvision (https://www.hikvision.com/).

Preberite ta priročnik, ki vsebuje navodila in pomoč strokovnjakov, usposobljenih za delo z izdelkom.

HIKVISION ter drugih znamk in logotipov družbe Hikvision so last družbe Hikvision v različnih pristojnostih. Druge navedene blagovne znamke in logotipi so last njihovih zadevnih lastnikov.

Izjava o omejitvi odgovornosti

V MERI U KOLIKO JE TO DOZVOLJENO VAŽEČIM ZAKONOM, OVAJ PRIRUČNIK I OPISANI PROIZVOD, SA PRIPADAJUĆIM HARDVEROM, SOFTVEROM I FIRMVEROM, ISPORUČUJU SE „KAKVI JESU" I „SA SVIM KVAROVIMA I MANAMA". HIKVISION NE DAJE NIKAKVE GARANCIJE, IZRIČITE ILI PODRAZUMEVANE, UKLJUČUJUĆI, ALI NE OGRANIČAVAJUĆI SE NA TRŽIŠNU VREDNOST, ZADOVOLJAVAJUĆI KVALITET, ILI PODESNOST ZA ODGOVARAJUĆE SVRHE. OVAJ PROIZVOD KORISTITE NA SOPSTVENI RIZIK. KOMPANIJA HIKVISION NI U KOM SLUČAJU NEĆE IMATI ODGOVORNOST PREMA VAMA U SLUČAJU BILO KAKVE POSEBNE, POSLEDIČNE, SLUČAJNO NANETE ILI INDIREKTNE ŠTETE, UKLJUČUJUĆI, IZMEĐU OSTALOG, GUBITAK POSLOVNOG PROFITA, PREKID POSLOVANJA, GUBITAK PODATAKA ILI DOKUMENTACIJE, SISTEMSKIH KVAROVA, BILO DA SE ZASNIVAJU NA KRŠENJU UGOVORA, DELIKTU (UKLJUČUJUĆI NEMAR), ODGOVORNOSTI ZA KVALITET PROIZVODA, ILI SU NA DRUGI NAČIN VEZANI ZA KORIŠĆENJE OVOG PROIZVODA, ČAK I AKO JE KOMPANIJA HIKVISION BILA OBAVEŠTENA O MOGUĆNOSTI TAKVE ŠTETE ILI GUBITKA.

POTVRĐUJETE DA STE SVESNI ČINJENICE DA UPOTREBA INTERNETA PO PRIRODI PODRAZUMEVA ODREĐENE BEZBEDNOSNE RIZIKE, STOGA HIKVISION NEĆE SNOSITI NIKAKVU ODGOVORNOST ZA NEPRAVILAN RAD, NARUŠAVANJE PRIVATNOSTI, ILI DRUGU ŠTETU KOJA NASTANE USLED VISOKOTEHNOLOŠKOG NAPADA, HAKERSKOG NAPADA, ZARAZE VIRUSOM ILI DRUGOG VIDA NARUŠAVANJA BEZBEDNOSTI NA INTERNETU; S DRUGE STRANE, HIKVISION ĆE PO POTREBI PRUŽITI PRAVOVREMENU TEHNIČKU PODRŠKU.

SLAŽETE SE SA UPOTREBOM OVOG PROIZVODA U SKLADU SA SVIM VAŽEĆIM ZAKONIMA, I ISKLJUČIVO VI STE ODGOVORNI ZA UPOTREBU PROIZVODA U SKLADU SA VAŽEĆIM ZAKONOM. NAROČITO STE ODGOVORNI DA OVAJ PROIZVOD KORISTITE TAKO DA TO NE NARUŠAVA PRAVA TREĆIH STRANA, UKLJUČUJUĆI, ALI NE OGRANIČAVAJUĆI SE NA PRAVA PUBLICITETA, INTELEKTUALNE SVOJINE ILI ZAŠTITE PODATAKA, I DRUGA PRAVA VEZANA ZA PRIVATNOST. OVAJ PROIZVOD NE SMETE KORISTITI NI U KAKVE ZABRANJENE KRAJNJE SVRHE, UKLJUČUJUĆI RAZVOJ ILI PROIZVODNJU ORUŽJA ZA MASOVNO UNIŠTENJE, RAZVOJ ILI PROIZVODNJU HEMIJSKOG ILI BIOLOŠKOG ORUŽJA, BILO KAKVE AKTIVNOSTI U VEZI SA NUKLEARNIM EKSPLOZIVIMA ILI RIZIČNIM CIKLUSOM NUKLEARNOG GORIVA, ILI U VEZI SA POVREĐOM LJUDSKIH PRAVA.

U SLUČAJU SUKOBA IZMEĐU OVOG PRIRUČNIKA I VAŽEĆEG ZAKONA, POTONJI IMA PREDNOST.

Ta izdelek in priloženi dodatki (če so na voljo) so označeni z oznako "CE" in so tako skladni z ustreznimi usklajenimi evropskimi standardi, ki jih navajajo Direktiva RE 2014/53/EU, Direktiva EMC 2014/30/EU in Direktiva RoHS 2011/65/EU.

2012/19/EU (direktiva OEEO): Izdelkov, označenih s tem simbolom, v Evropski uniji ni mogoče odstraniti kot nesortirane komunalne odpadke. Za pravilno recikliranje vrnite izdelek svojemu lokalnemu dobavitelju ob nakupu enakovrednega nove opreme ali ga odnesite na za to določeno zbirno mesto. Več informacij najdete na spletnem mestu: www.recyclethis.info

2006/66/EC (direktiva o baterijah): Ta izdelek vsebuje baterijo, ki je v Evropski uniji ni mogoče odstraniti kot nesortiran komunalni odpadek. Za podatke o baterijah glejte dokumentacijo izdelka. Baterija je označena s tem simbolom, ki lahko vključuje črko, ki označuje kadmij (Cd), svinec (Pb) ali živo srebro (Hg). Za ustrezno recikliranje baterijo vrnite dobavitelju ali na namensko zbirno mesto. Več informacij najdete na spletnem mestu: www.recyclethis.info

POZOR

Oprema se sme biti izpostavljena kapljanju ali pljuskanju in na opremo ne smete postavljati predmetov, napolnjenih s tekočino, kot so vaze.

POZOR! BATERIJA

1. V primeru, da baterijo zamenjate z nepravilno vrsto baterije, obstaja nevarnost eksplozije.
2. Nepravilna menjava baterij z nepravilnim tipom lahko onemogoči delovanje varovala (npr. pri določenih tipih litijevih baterij).
3. Baterij ne mečite v ogenj ali vročo pečico, ne drobite jih in jih ne režite, saj lahko eksplodirajo.
4. Baterij ne puščajte v okolju, v katerem so prisotne izjemno visoke temperature, saj lahko pride do eksplozije ali puščanja vnetljive tekočine ali plina.
5. Baterij ne puščajte v okolju, v katerem je prisoten izjemno nizek zračni tlak, saj lahko pride do eksplozije ali puščanja vnetljive tekočine ali plina.
6. Uporabljene baterije odstranite v skladu z navodili proizvajalca.

©2022 Hangzhou Hikvision Digital Technology Co., Ltd. Sva prava zadržana.

O ovom Priručniku

Ovaj Priručnik sadrži uputstva za korišćenje ovog proizvoda i upravljanje njime. Slike, grafikoni fotografije i sve ostale informacije sadržane u ovom dokumentu imaju isključivo ulogu opisa i objašnjenja. Informacije sadržane u Priručniku mogu da se menjaju, bez najave, u skladu sa ažuriranjem firmvera i iz drugih razloga. Najnoviju verziju ovog Priručnika možete naći na Hikvision-ovom veb-sajtu (https://www.hikvision.com/).

Ovaj Priručnik koristite uz savete i pomoć od strane profesionalaca obučenih za podršku proizvodu.

HIKVISION i drugi žigovi i logotipi kompanije Hikvision su vlasništvo kompanije Hikvision na raznim teritorijama. Drugi žigovi i logotipi pomenuti u nastavku vlasništvo su svojih odgovarajućih vlasnika.

Odricanje odgovornosti

U MERI U KOJOJ JE TO DOZVOLJENO VAŽEĆIM ZAKONOM, OVAJ PRIRUČNIK I OPISANI PROIZVOD, SA PRIPADAJUĆIM HARDVEROM, SOFTVEROM I FIRMVEROM, ISPORUČUJU SE „KAKVI JESU" I „SA SVIM KVAROVIMA I MANAMA". HIKVISION NE DAJE NIKAKVE GARANCIJE, IZRIČITE ILI PODRAZUMEVANE, UKLJUČUJUĆI, ALI NE OGRANIČAVAJUĆI SE NA TRŽIŠNU VREDNOST, ZADOVOLJAVAJUĆI KVALITET, ILI PODESNOST ZA ODGOVARAJUĆE SVRHE. OVAJ PROIZVOD KORISTITE NA SOPSTVENI RIZIK. KOMPANIJA HIKVISION NI U KOM SLUČAJU NEĆE IMATI ODGOVORNOST PREMA VAMA U SLUČAJU BILO KAKVE POSEBNE, POSLEDIČNE, SLUČAJNO NANETE ILI INDIREKTNE ŠTETE, UKLJUČUJUĆI, IZMEĐU OSTALOG, GUBITAK POSLOVNOG PROFITA, PREKID POSLOVANJA, GUBITAK PODATAKA ILI DOKUMENTACIJE, SISTEMSKIH KVAROVA, BILO DA SE ZASNIVAJU NA KRŠENJU UGOVORA, DELIKTU (UKLJUČUJUĆI NEMAR), ODGOVORNOSTI ZA KVALITET PROIZVODA, ILI SU NA DRUGI NAČIN VEZANI ZA KORIŠĆENJE OVOG PROIZVODA, ČAK I AKO JE KOMPANIJA HIKVISION BILA OBAVEŠTENA O MOGUĆNOSTI TAKVE ŠTETE ILI GUBITKA.

POTVRĐUJETE DA STE SVESNI ČINJENICE DA UPOTREBA INTERNETA PO PRIRODI PODRAZUMEVA ODREĐENE BEZBEDNOSNE RIZIKE, STOGA HIKVISION NEĆE SNOSITI NIKAKVU ODGOVORNOST ZA NEPRAVILAN RAD, NARUŠAVANJE PRIVATNOSTI, ILI DRUGU ŠTETU KOJA NASTANE USLED VISOKOTEHNOLOŠKOG NAPADA, HAKERSKOG NAPADA, ZARAZE VIRUSOM ILI DRUGOG VIDA NARUŠAVANJA BEZBEDNOSTI NA INTERNETU; S DRUGE STRANE, HIKVISION ĆE PO POTREBI PRUŽITI PRAVOVREMENU TEHNIČKU PODRŠKU.

SLAŽETE SE SA UPOTREBOM OVOG PROIZVODA U SKLADU SA SVIM VAŽEĆIM ZAKONIMA, I ISKLJUČIVO VI STE ODGOVORNI ZA UPOTREBU PROIZVODA U SKLADU SA VAŽEĆIM ZAKONOM. NAROČITO STE ODGOVORNI DA OVAJ PROIZVOD KORISTITE TAKO DA TO NE NARUŠAVA PRAVA TREĆIH STRANA, UKLJUČUJUĆI, ALI NE OGRANIČAVAJUĆI SE NA PRAVA PUBLICITETA, INTELEKTUALNE SVOJINE ILI ZAŠTITE PODATAKA, I DRUGA PRAVA VEZANA ZA PRIVATNOST. OVAJ PROIZVOD NE SMETE KORISTITI NI U KAKVE ZABRANJENE KRAJNJE SVRHE, UKLJUČUJUĆI RAZVOJ ILI PROIZVODNJU ORUŽJA ZA MASOVNO UNIŠTENJE, RAZVOJ ILI PROIZVODNJU HEMIJSKOG ILI BIOLOŠKOG ORUŽJA, BILO KAKVE AKTIVNOSTI U VEZI SA NUKLEARNIM EKSPLOZIVIMA ILI RIZIČNIM CIKLUSOM NUKLEARNOG GORIVA, ILI U VEZI SA POVREĐOM LJUDSKIH PRAVA.

U SLUČAJU SUKOBA IZMEĐU OVOG PRIRUČNIKA I VAŽEĆEG ZAKONA, POTONJI IMA PREDNOST.

Ovaj proizvod i – ako je primenjivo – sa njim dostavljena dodatna oprema nose oznaku „CE" i u skladu s tim su usklađeni sa odgovarajućim harmonizovanim evropskim standardima navedenim u Direktivi za radio-opremu 2014/53/EU, Direktivi za elektromagnetsku kompatibilnost 2014/30/EU i Direktivi za primenu opasnih supstanci u električnoj i elektronskoj opremi 2011/65/EU.

2012/19/EU (Direktiva za otpadnu električnu i elektronsku opremu): Proizvodi koji poseduju ovaj simbol ne smeju da se odlažu kao neklasirani komunalni otpad u Evropskoj uniji. Da bi bio pravilno recikliran, vratite ovaj proizvod lokalnom distributeru kada kupite ekvivalentni novi ili ga odnesite na zvanično reciklažno prikupljalište. Za više informacija posetite: www.recyclethis.info

2006/66/EC (direktiva za baterije): Ovaj proizvod sadrži bateriju koja ne sme da se odlaže kao neklasirani komunalni otpad u Evropskoj uniji. Konkretne informacije o bateriji potražite u dokumentaciji proizvoda. Baterija nosi ovaj simbol, na kom mogu da se nađu slovne oznake koje označavaju prisustvo kadmijuma (Cd), olova (Pb) ili žive (Hg). Da bi bila pravilno reciklirana, vratite bateriju dobavljaču ili je odnesite na zvanično reciklažno prikupljalište. Za više informacija posetite: www.recyclethis.info

OPREZ

Oprema ne sme biti izložena kapanju ili prskanju, a na nju se ne smeju stavljati predmeti koji sadrže tečnost, poput vaza.

UPOZORENJA O BATERIJI

1. Može doći do eksplozije ako se baterija zameni neodgovarajućim tipom.
2. Zamena baterije neodgovarajućim tipom može poništiti zaštitnu meru (na primer, kod nekih tipova litijumskih baterija).
3. Nemojte bateriju odlagati u vatru ili vruću pećnicu, niti je mehanički drobiti ili seći, jer to može dovesti do eksplozije.
4. Nemojte ostavljati bateriju u okruženjima sa ekstremno visokom temperaturom, jer to može dovesti do eksplozije ili curenja zapaljive tečnosti ili gasa.
5. Nemojte izlagati bateriju ekstremno niskom vazdušnom pritisku, jer to može dovesti do eksplozije ili curenja zapaljive tečnosti ili gasa.
6. Istrošene baterije odložite u skladu sa uputstvima.

עברית

1 תרשים רכיבים

1. מחוון לד
2. זמזם
3. מתג הפעלה
4. מתג חבלה
5. מחזיק 12 VDC
6. קשר פנים
7. רמקול

2 כיוון

1. התקן באמצעות אפליקציה.
2. פתח את המעטפת.
3. הפעלת לוח הבקרה האחורי והתקנתו.
   1. הפעלת סוללה
   2. הפעלת 12 VDC
4. בדוק עוצמת אות.
5. יש לסגור את המעטפת.

מדריך למשתמש

סרוק קוד QR למידע נוסף ועזרה בתפעול.

מיפרט

טכנולוגיה אלחוטית	Cam-X, תקשורת דו-כיוונית
תדר רדיו	433 MHz
אפנון	2GFSK
מרחק RF	1000 מ' (שטח פתוח)
עמיד מפני חבלה	נתמך, בחזית ומאחור
זמזם	נתמך
מיק'	נתמך
ממשק הפעלה	12 VDC
מתג הפעלה	הפעלה/כיבוי
יציאה טורית	1
מחוון לד	הרשמה/ אות (אדום/ ירוק), אזעקה (כחול/ אדום), שיחת אודיו דו-כיווני (כחול/ אדום)
צריכת חשמל	זרם במנוחה (Quiescent): 25uA זרם מקסימלי: 1.6 אמפר מתח: 3V
סוג סוללה	ארבע סוללות CR123
אורך חיי סוללה	עד שנתיים (אזעקה פעם בשבוע במשך 5 דקות ו5 דקות שיחה)
ספק כוח	תמיכה בספק כוח 12 VDC
טמפרטורת עבודה	-10 °C עד 55 °C
לחות הפעלה	10% עד 90%
צבע	לבן
שיטת התקנה	הרכבה על קיר
מידות (רוחב X גובה X עומק)	130 על 128 על 39.5 מ"מ
משקל	361.0 גרם

©2022 Hangzhou Hikvision Digital Technology Co., Ltd. လိ်ုာိ်ုာိ်ုာ