HIKVISION

Pole Panic Alarm Station

Quick Start Guide

ENGLISH

1 Appearance

1. Alarm Light 2. Microphone 3. Supplement Light 4. Camera
5. Photosensitive Sensor 6. Loudspeaker 7. Panic Button
8. Speed Dome Pole (Sold Separately)

2 Installation

During construction, refer to the embedded foundation design as shown.
Note: The design is for reference only. Please modify it in combination with local conditions and environmental factors.

ⓐ Base
The threading pipe needs to be out of the middle square hole area. The diameter of threading pipe shall not be less than 30 mm.
ⓑ Earth electrode
After the earth electrode is installed, the grounding resistance should be measured with a grounding tramegger, and it is required to be less than 4Ω. Note that resistance should not be measured immediately after rain. Uses 2.5 inch steel pipe and 30×5 mm flat steel as material.
ⓒ 800 mm embedded foundation reference (sectional drawing)
ⓓ 1200 mm embedded foundation reference (sectional drawing)
1. 4-M20 2. C25 Concrete 3. Threading Pipe (Diameter≥30 mm)
4. Reinforcement Bar Ring 5. Anchor Bolt 6. Crushed Stone
ⓔ 800 mm embedded foundation reference
(For 2 to 4 m pole panic alarm station without a speed dome pole)
ⓕ 1200 mm embedded foundation reference
(For 4 to 8 m pole panic alarm station with a speed dome pole)
7. Base 8. Welding of Ø8 Reinforcement Bar and Anchor Bolt
Instruction

- Unit: mm.
- The thread of the anchor bolt head is M20. The exposed part of anchor bolts on the ground and base is 80 mm.
- The front of the device is where the panic button is located. The back of the device is where the rear door is located. Determine the device installation direction as required.
- The threading pipe needs to be in the square hole area shown in the figure, otherwise it will interfere with the bottom of the device.
- Anchor bolts are processed with steel (A3).
- The cable threading pipe above ø 25 can be made of PVC pipe or galvanized steel pipe by bending R180.

3 Wiring

After the installation of the pole panic alarm station, grounding treatment must be carried out. The external grounding wire should be connected with the grounding stud at the bottom of the pole to ensure the grounding of the whole device casing.
ⓐ Top Wiring
1. Cover Plate 2. Inlet Hole 3. M4 Bolt 4. M4 Nut
Loosen the locking bolt and slide the cover plate upward, so that the cable can enter the interior of the pole from the inlet hole. (Uses a 7 mm socket or wrench.)
Note: After the top wiring is completed, the cover plate must be reset and the bolts must be tightened to prevent water entering.
ⓑ Bottom Wiring
5. Earth Wire 6. Live Wire 7. Neutral Wire
Remove the cover plate of the strong current box and connect the wires.

4 Activation

1. Download and install the iVMS-4200 client software.
2. Enter **Device Management** page, and click **Online Device**.
3. Select the device in the **Online Device List**, click **Activate** and create a password.

User Manual

Scan the QR code for more information and operation help.

Specification

Device		Pole Panic Alarm Station
Camera parameter	Camera	CMOS low illumination 200W pixel HD camera
	Lens	Horizontal field of view: 129°
	Day-Night conversion mode	Auto
	Resolution ratio	1920×1080
Video parameter	Video compression standard	H.264/H.265
	Resolution ratio	1920×1080
	Compressed output bit rate	32 Kbps to 16 Mbps
	Video frame rate	PAL: 25 fps; NTSC: 30 fps
Audio parameter	Audio input	Built in 1-way high-sensitivity omnidirectional microphone, 1-way 3.5mm audio socket for external audio input
	Audio output	2-way: Built in 1-way 30W speaker; 1-way 3.5mm audio socket with external sound source
	Audio standard	G.711U/ACC/PCM
	Aduio bitrate	16Kbps、64Kbps
	Sound quality	Support intelligent noise suppression and echo cancellation
Supplement light	Supplement light	Infrared
Alarm input	Network protocol	TCP/IP, SNMP, SIP, RTSP
	Public network transmission	ISUP
	Alarm input	Tampering alarm
Interface	Network port	2, RJ45 10M/100M self-adaption
	IO input	2
	IO output	2
	Alarm light	1
	Sounder	1
	Lock	ordinary cabinet lock
	Button	1
	Exchange board	1, 8-port
	RS-485	1
	Micro SD Card	1 (256G Max.)
Other	Power supply	AC 220 V
	Consumption	≤ 51W
	Operation temperature	-40°C to 70°C
	Operation humidity	10% to 90%
	Installation	Embedded foundation
	Height	2148 ± 20 mm
	Protection level	IP65
	lightning protection	Support
	Auto Reclosing	Support

1

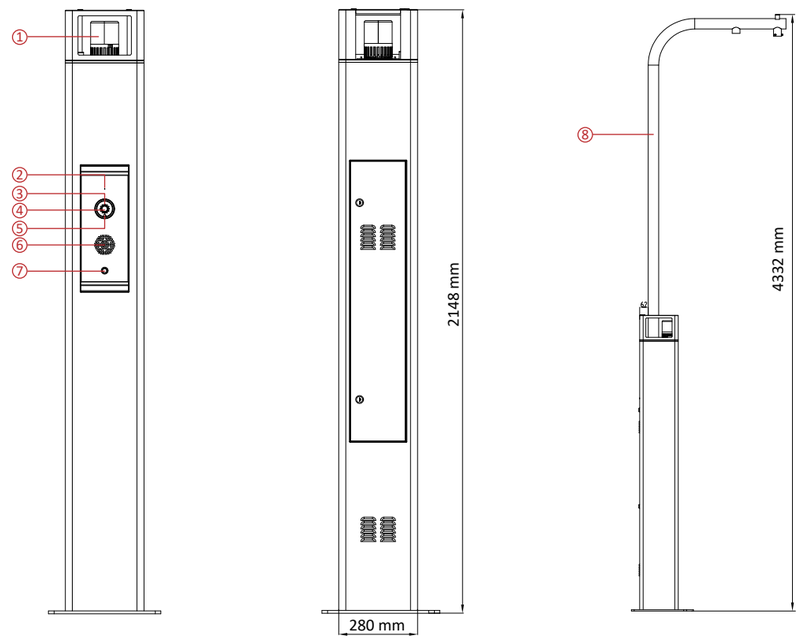

3

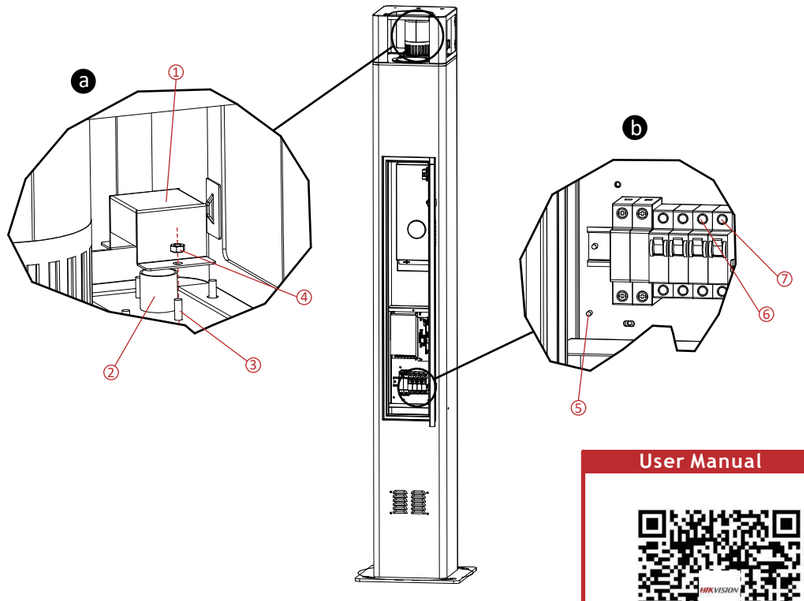

User Manual

2

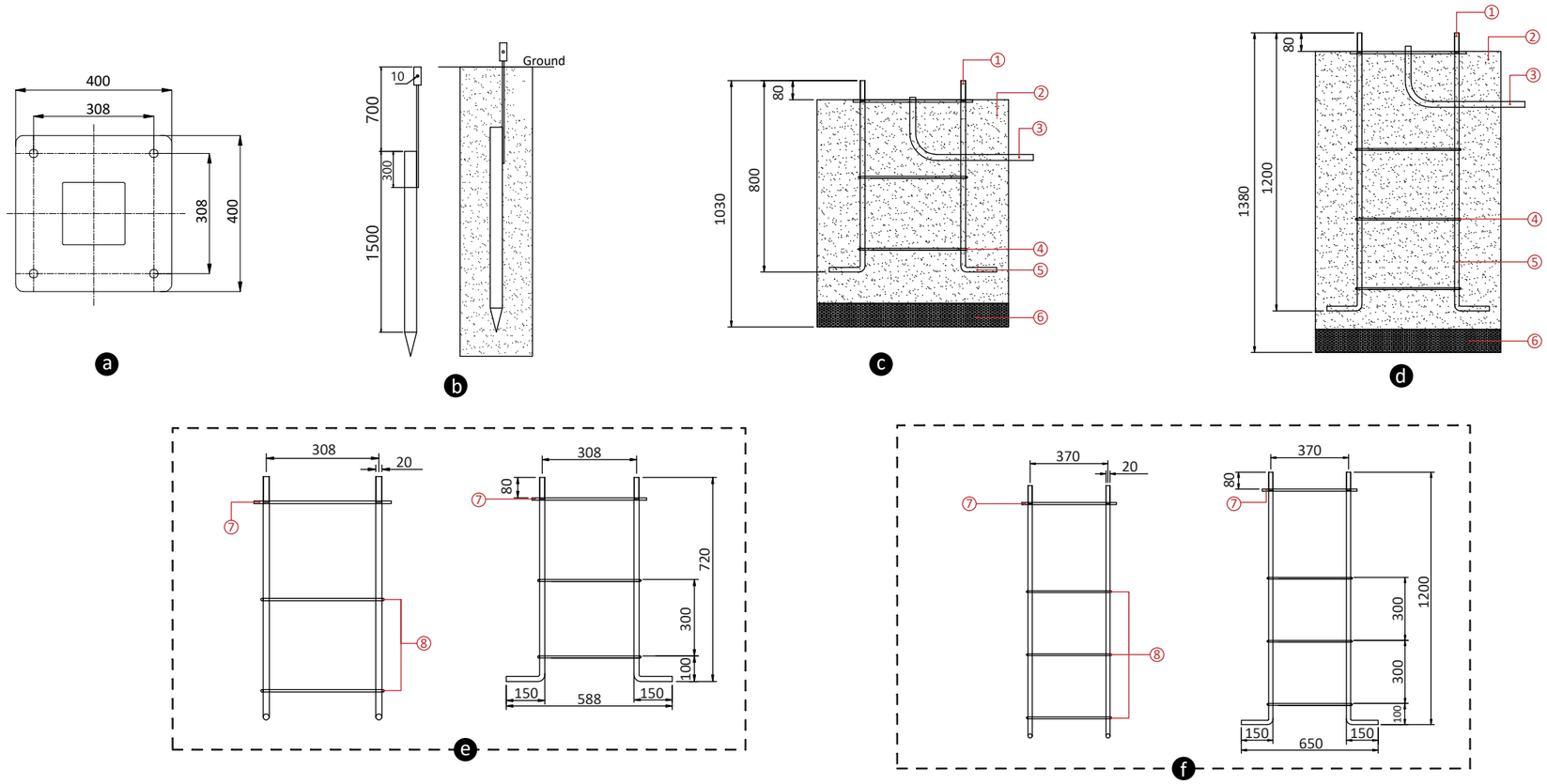

Hangzhou Hikvision Digital Technology CO.,Ltd. No.555 Qianmo Road, Binjiang District, Hangzhou 310052, China

FRANÇAIS

1 Apparence

1. Voyant d'alarme 2. Microphone 3. Éclairage supplémentaire 4. Caméra
5. Capteur photosensible 6. Haut-parleur 7. Bouton de détresse
8. Poteau pour dôme rapide (vendu séparément)

2 Installation

Lors du montage, reportez-vous au design du boîtier de mise à la terre comme illustré.
Remarque : Le design est fourni uniquement à titre de référence. Veuillez le modifier en fonction des conditions locales et des facteurs environnementaux.

ⓐ Socle
Le tuyau d'enfilage doit être hors de la zone du trou carré central. Le diamètre du tuyau d'enfilage ne doit pas être inférieur à 30 mm.

ⓑ Électrode de masse
Après l'installation de l'électrode de masse, la résistance de mise à la terre doit être mesurée à l'aide d'un mégohmmètre de terre, et elle doit être inférieure à 4Ω. Notez que la résistance ne doit pas être mesurée immédiatement après la pluie. Utilisez un tuyau en acier de 2,5 pouces et un acier plat de 30×5 mm comme matériau.

ⓒ Référence du boîtier de mise à la terre de 800 mm (dessin en coupe)
ⓓ Référence du boîtier de mise à la terre de 1 200 mm (dessin en coupe)
1. 4-M20 2. Béton C25 3. Tuyau d'enfilage (diamètre ≥ 30 mm)
4. Bague de barre de renfort 5. Boulon d'ancrage 6. Pierre concassée

ⓔ Référence du boîtier de mise à la terre de 800 mm
(Pour station d'alarme de détresse montée sur poteau de 2 à 4 m sans poteau pour dôme rapide)

ⓕ Référence du boîtier de mise à la terre de 1 200 mm
(Pour station d'alarme de détresse montée sur poteau de 4 à 8 m avec poteau pour dôme rapide)
7. Socle
8. Soudage d'une barre de renfort de 8 mm de diamètre et d'un boulon d'ancrage

Instructions
- Unité : mm.
- Le filetage de la tête du boulon d'ancrage est M20. La partie exposée des boulons d'ancrage sur le sol et la base est de 80 mm.
- Le bouton de détresse se trouve à l'avant de l'appareil. La porte arrière se trouve à l'arrière de l'appareil. Déterminez le sens d'installation de l'appareil selon les besoins.
- Le tuyau d'enfilage doit se trouver dans la zone du trou carré indiqué sur la figure, autrement il créera une interférence avec le fond de l'appareil.
- Les boulons d'ancrage sont fabriqués en acier (A3).
- Les tuyaux d'enfilage de câbles supérieurs à 25 mm de diamètre peuvent être composés de tuyau PVC ou de tuyau d'acier galvanisé par courbure R180.

3 Câblage

Après l'installation de la station d'alarme de détresse montée sur poteau, un traitement de mise à la terre doit être effectué. Le câble de mise à la terre externe doit être connecté au goujon de mise à la terre situé au bas du poteau pour assurer la mise à la terre de l'ensemble du boîtier de l'appareil.

ⓐ Câblage supérieur
1. Plaque de protection 2. Tuyau d'entrée 3. Boulon M4 4. Écrou M4
Desserrez le boulon de verrouillage et faites glisser la plaque de protection vers le haut, afin que le câble puisse pénétrer à l'intérieur du poteau par le trou d'entrée. (Utilisez une douille ou une clé de 7 mm.)
Remarque : Une fois le câblage supérieur terminé, la plaque de protection doit être remise en place et les boulons doivent être serrés pour empêcher l'eau de pénétrer.

ⓑ Câblage inférieur
5. Câble de mise à la terre 6. Câble sous tension 7. Câble neutre
Retirez la plaque de protection de la boîte électrique à haute tension et connectez les câbles.

4 Activation

1. Téléchargez et installez le logiciel client iVMS-4200.
2. Rendez-vous sur la page **Gestion des dispositifs** et cliquez sur **Dispositif en ligne**.
3. Sélectionnez le dispositif dans la **Liste des dispositifs en ligne**, cliquez sur **Activer** et créez un mot de passe.

Manuel d'utilisation

Scannez le code QR pour obtenir plus d'informations ainsi qu'une aide concernant le fonctionnement de l'appareil.

Spécification

Appareil		Station d'alarme de détresse montée sur poteau
Paramètres de la caméra	Caméra	Caméra HD CMOS à faible éclairage de 200 W pixels
	Objectif	Champ de vision horizontal : 129°
	Mode de conversion jour-nuit	Automatique
	Rapport de résolution	1920 × 1080
Paramètres vidéo	Norme de compression vidéo	H.264/H.265
	Rapport de résolution	1920 × 1080
	Débit binaire de sortie compressé	32 Kbps à 16 Mbps
	Fréquence d'images vidéo	PAL : 25 ips ; NTSC : 30 ips
Paramètres audio	Entrée audio	Microphone omnidirectionnel intégré à haute sensibilité à 1 voie, prise audio à 1 voie de 3,5 mm pour une entrée audio externe
	Sortie audio	2 voies : Haut-parleur intégré à 1 voie de 30 W ; prise audio à 1 voie de 3,5 mm pour une source sonore externe
	Norme audio	G.711U/ACC/PCM
	Transmission audio	16 Kbps, 64 Kbps
	Qualité sonore	Prise en charge de la suppression intelligente du bruit et de l'annulation de l'écho
Éclairage supplémentaire	Éclairage supplémentaire	Infrarouge
Entrée d'alarme	Protocole de réseau	TCP/IP, SNMP, SIP, RTSP
	Transmission sur le réseau public	ISUP
	Entrée d'alarme	Alarme de sabotage
Interface	Port réseau	2, auto-adaptation RJ45 10M/100M
	Entrée IO	2
	Sortie IO	2
	Voyant d'alarme	1
	Sondeur	1
	Verrouiller	Verrou d'armoire ordinaire
	Touche	1
	Autocommutateur	1, 8 ports
	RS-485	1
	Carte microSD	1 (256 Go max.)
Autre	Alimentation électrique	220 V CA
	Consommation	≤ 51 W
	Température de fonctionnement	-40 °C à 70 °C
	Humidité de fonctionnement	10 à 90 %
	Installation	Boîtier de mise à la masse
	Hauteur	2148 ± 20 mm
	Niveau de protection	IP65
	Protection contre la foudre	Pris en charge
	Réenclenchement automatique	Pris en charge

DEUTSCH

1 Aufbau

1. Alarmlicht 2. Mikrofon 3. Zusatzbeleuchtung 4. Kamera
5. Lichtempfindlicher Sensor 6. Lautsprecher 7. Panikataste
8. Speed-Dome-Säule (separat erhältlich)

2 Installation

Beziehen Sie sich bei der Montage auf den abgebildeten Erdungskäfig.
Hinweis: Die Abbildung dient nur als Referenz. Bitte ändern Sie es entsprechend den örtlichen Gegebenheiten und Umgebungsfaktoren.

ⓐ Standfuß
Das Gewinderohr muss aus dem mittleren quadratischen Lochbereich herausgeführt werden. Der Durchmesser des Gewinderohrs sollte nicht weniger als 30 mm betragen.

ⓑ Erder
Nach der Installation des Erders sollte der Erdungswiderstand mit einem Erdungsmessgerät gemessen werden und muss weniger als 4Ω betragen. Beachten Sie, dass der Widerstand nicht unmittelbar nach Regen gemessen werden sollte. Verwendet 2,5 Zoll Stahlrohr und 30×5 mm Flachstahl als Material.

ⓒ Referenz für 800-mm-Erdungskäfig (Schnittzeichnung)
ⓓ Referenz für 1200-mm-Erdungskäfig (Schnittzeichnung)
1. 4-M20 2. C25 Beton 3. Gewinderohr (Durchmesser ≥30 mm)
4. Verstärkungsstangenring 5. Ankerbolzen 6. Schotter

ⓔ Referenz für 800-mm-Erdungskäfig
Für 2 bis 4 m hohe Panikalarmsäulenstationen ohne eine Speed-Dome-Säule

ⓕ Referenz für 1200-mm-Erdungskäfig
Für 4 bis 8 m hohe Panikalarmsäulenstationen mit einer Speed-Dome-Säule
7. Standfuß 8. Anschweißen der Ø8 Verstärkungsstange und Ankerbolzen

Anleitung
- Einheit: mm.
- Das Gewinde des Ankerbolzenkopfes ist M20. Der freiliegende Teil der Ankerbolzen auf dem Boden und dem Untergrund beträgt 80 mm.
- An der Vorderseite des Geräts befindet sich der Paniktaste. Auf der Rückseite des Geräts befindet sich die Hintertür. Bestimmen Sie die Montagerichtung des Geräts nach Bedarf.
- Das Gewinderohr muss sich im Bereich des in der Abbildung gezeigten quadratischen Lochs befinden, da es sonst mit der Unterseite des Geräts in Konflikt kommt.
- Die Ankerbolzen sind aus Stahl (A3) gefertigt.
- Das Kabeldurchführungsrohr über ø 25 kann aus PVC-Rohr oder aus verzinktem Stahlrohr sein, indem ein R180-Rohr gebogen wird.das durch Biegen von einem R180-Rohr gewonnen wird.

3 Verkabelung

Nach der Montage der Panikalarmsäulenstation müssen Erdungsmaßnahmen durchgeführt werden. Der äußere Erdungsdraht sollte mit dem Erdungsbolzen am Boden der Säule verbunden werden, um die Erdung des gesamten Gerätegehäuses zu gewährleisten.

ⓐ Obere Verdrahtung
1. Abdeckplatte 2. Einlassloch 3. M4 Schraube 4. M4 Mutter
Lösen Sie die Sicherungsschraube und schieben Sie die Abdeckplatte nach oben, sodass das Kabel durch das Einlassloch in das Innere der Säule geführt werden kann. (Verwenden Sie einen 7-mm-Steckschlüssel.)
Hinweis: Nachdem die obere Verdrahtung abgeschlossen ist, muss die Abdeckplatte wieder aufgesetzt und die Schrauben angezogen werden, damit kein Wasser eindringen kann.

ⓑ Untere Verdrahtung
5. Erdleiter 6. Stromführender Leiter 7. Neutralleiter
Entfernen Sie die Abdeckplatte des Starkstromkastens und schließen Sie die Drähte an.

4 Aktivierung

1. Laden Sie die iVMS-4200-Client-Software herunter und installieren Sie sie.
2. Navigieren Sie zur Seite **Geräteverwaltung**, und klicken Sie auf **Online-Gerät**.
3. Wählen Sie das Gerät in der **Online-Geräteliste**, klicken Sie auf **Aktivieren** und erstellen Sie ein Passwort.

Benutzerhandbuch

Scannen Sie den QR-Code für weitere Informationen und Bedienungshilfen.

Technische Daten

Gerät		Panikalarmsäulenstation
Kameraparameter	Kamera	CMOS-Kamera mit schwacher Beleuchtung und 200MP HD
	Objektiv	Horizontales Sichtfeld: 129°
	Tag-Nacht-Umschaltung	Automatisch
	Auflösungsverhältnis	1920×1080
Videoparameter	Videokompressionsstandard	H.264/H.265
	Auflösungsverhältnis	1920×1080
	Komprimierte Ausgangs-Bitrate	32 Kbit/s bis 16 Mbit/s
	Videobildrate	PAL: 25 BpS; NTSC: 30 BpS
Audioparameter	Audioeingang	Eingebautes 1-Wege-Kugelmikrofon mit hoher Empfindlichkeit, 1-Wege-3,5-mm-Audiobuchse für externen Audioeingang
	Audioausgang	2-Wege: Eingebauter 1-Wege-Lautsprecher mit 30 W; 1-Wege-Audiobuchse (3,5 mm) mit externer Klangquelle
	Audiostandard	G.711U/ACC/PCM
	Audio-Bitrate	16Kbps, 64Kbps
	Klangqualität	Unterstützt intelligente Rauschunterdrückung und Echounterdrückung
Zusatzbeleuchtung	Zusatzbeleuchtung	Infrarot
Alarmeingang	Netzwerkprotokoll	TCP/IP, SNMP, SIP, RTSP
	Übertragung über das öffentliche Netz	ISUP
	Alarmeingang	Manipulationsalarm
Anschluss	Netzwerkanschluss	2, RJ45 10M/100M selbstanpassend
	Eingabe/Ausgabe-Eingang	2
	Eingabe/Ausgabe-Ausgang	2
	Alarmlicht	1
	Signalgeber	1
	Sperren	Normales Schrankschloss
	Taste	1
	Austauschplatine	1, 8-Port
	RS-485	1
	microSD-Karte	1 (256G Max.)
Sonstiges	Spannungsversorgung	Wechselspannung 220 V
	Leistungsaufnahme	≤ 51 W
	Betriebstemperatur	-40 °C bis 70 °C
	Betriebsluftfeuchtigkeit	10 % bis 90 %
	Installation	Erdungskäfig
	Höhe	2148 ±20 mm
	Schutzklasse	IP65
	Blitzschutz	Unterstützt
	Automatisches Wiedereinschalten	Unterstützt

ESPAÑOL

1 Apariencia

1. Luz de alarma 2. Micrófono 3. Luz complementaria 4. Cámara
5. Sensor fotosensible 6. Altavoz 7. Botón de pánico
8. Poste domo de velocidad (vendido por separado)

2 Instalación

Durante la instalación, consulte el diseño de la caja de tierra como se muestra.
Nota: el diseño solo sirve como referencia. Modifíquelo según los requisitos locales y las condiciones medioambientales.

ⓐ Base
El tubo de enhebrado debe quedar fuera del área del orificio cuadrado central.
El diámetro del tubo de enhebrado no debe ser inferior a 30 mm.

ⓑ Electrodo de tierra
Una vez instalado el electrodo de tierra, la resistencia de la conexión a tierra se debe medir con un multímetro y debe ser menor de 4Ω. Tenga en cuenta que la resistencia no se debe medir justo después de una lluvia. Como material, se utiliza un tubo de acero de 2,5 pulgadas y acero plano de 30 x 5 mm.

ⓒ Referencia de la caja de tierra de 800 mm (plano seccional)
ⓓ Referencia de la caja de tierra de 1200 mm (plano seccional)
1. 4-M20 2. Hormigón C25 3. Tubo de enhebrado (diámetro ≥ 30 mm)
4. Barras de refuerzo 5. Anclaje químico 6. Piedra molida

ⓔ Referencia de la caja de tierra de 800 mm
(Para estaciones de alarma de emergencia en poste de 2 a 4 m sin poste domo de velocidad)

ⓕ Referencia de la caja de tierra de 1200 mm
(Para estaciones de alarma de emergencia en poste de 4 a 8 m con poste domo de velocidad)
7. Base 8. Soldadura de la barra de refuerzo de 8 ø y el anclaje químico

Instrucciones
- Unidad: mm.
- La rosca de la cabeza del anclaje químico es M20. La parte expuesta de los anclajes químicos sobre el suelo y la base es de 80 mm.
- La parte delantera del dispositivo es donde se encuentra el botón de emergencia. La parte posterior del dispositivo es donde se encuentra la puerta trasera. Determine la dirección de instalación del dispositivo según sea necesario.
- El tubo de enhebrado se debe colocar en el área del orificio cuadrado que se muestra en la imagen, de otro modo interferirá con la parte inferior del dispositivo.
- Los anclajes químicos se elaboran en acero (A3).
- El tubo de enhebrado pasacables de más de 25 ø se puede hacer con tubo de PVC o con tubo de acero galvanizado doblando R180.

3 Cableado

Una vez instalada la estación de alarma de emergencia en poste, se debe realizar la conexión a tierra. El cable de tierra externo se debe conectar a la conexión a tierra en la parte inferior del poste para asegurar la conexión a tierra de toda la estructura del dispositivo.

ⓐ Cableado superior
1. Placa de cubierta 2. Orificio de entrada 3. Perno M4 4. Tuerca M4
Afloje el perno de bloqueo y deslice la placa de cubierta hacia arriba, de modo que el cable pueda pasar por el interior del poste desde el orificio de entrada. (Se necesita una llave inglesa o un vaso de 7 mm).
Nota: una vez finalizado el cableado superior, se debe ajustar la placa de cubierta y hay que apretar los pernos para evitar la entrada del agua.

ⓑ Cableado inferior
5. Cable a tierra 6. Cable conductor 7. Cable neutro
Retire la placa de cubierta de la caja fuerte actual y conecte los cables.

4 Activación

1. Descargar e instalar el software cliente iVMS-4200.
2. Acceda a la página **Gestión de dispositivos** y haga clic en **Dispositivos en línea**
3. Seleccione el dispositivo en **Lista de dispositivos en línea**, haga clic en **Activar** y cree una contraseña.

Manual de usuario

Escanee el código QR para obtener más información y ayuda sobre el funcionamiento.

Especificación

Dispositivo		Estación de alarma de emergencia en poste
Parámetros de la cámara	Cámara	Cámara HD de 2 millones de píxeles con CMOS de baja iluminación
	Lente	Campo de visión horizontal: 129°
	Modo de conversión día-noche	Automática
	Resolución	1920 × 1080
Parámetros de vídeo	Norma de compresión de vídeo	H.264/H.265
	Resolución	1920 × 1080
	Tasa de bits de salida comprimida	De 32 Kbps a 16 Mbps
	Frecuencia de fotogramas de vídeo	PAL: 25 fps; NTSC: 30 fps
Parámetros de audio	Entrada de audio	Micrófono omnidireccional de alta sensibilidad y unidireccional incorporado, entrada de audio de 3,5 mm unidireccional para la entrada de audio externa
	Salida de audio	Bidireccional: Altavoz unidireccional de 30 W; toma de audio unidireccional de 3,5 mm con fuente de sonido externa
	Norma de audio	G.711U/ACC/PCM
	Tasa de bits de audio	16 Kbps, 64 Kbps
	Calidad de sonido	Compatible con la eliminación de ruido y la cancelación de eco inteligente
Luz complementaria	Luz complementaria	Infrarrojos
Entrada de alarma	Protocolo de red	TCP/IP, SNMP, SIP, RTSP
	Transmisión de red pública	ISUP
	Entrada de alarma	Alarma antimanipulación
Conexión	Puerto de red	2, RJ45 10M/100M autoadaptativa
	Entrada IO	2
	Salida IO	2
	Luz de alarma	1
	Sirena	1
	Bloquear	bloqueo de armario común
	Botón	1
	Placa de intercambio	1, 8 puertos
	RS-485	1
	Tarjeta microSD	1 (256 GB máx.)
Otros	Fuente de alimentación	220 V CA
	Consumo	≤ 51 W
	Temperatura de trabajo	-40 °C a 70 °C
	Humedad de trabajo	10 % a 90 %
	Instalación	Caja de tierra
	Altura	2148 ± 20 mm
	Nivel de protección	IP65
	Protección contra rayos	Soporte
	Reconexión automática	Soporte

ITALIANO

1 Aspetto

1. Luce allarme 2. Microfono 3. Luce supplementare 4. Telecamera
5. Sensore fotosensibile 6. Altoparlante 7. Pulsante panico
8. Asta per speed dome (venduta separatamente)

2 Installazione

Durante l'assemblaggio, fare riferimento allo schema dell'armatura interrata.
Nota: lo schema mostrato ha uno scopo puramente illustrativo. Modificare la progettazione in base alle condizioni e ai fattori ambientali specifici.

ⓐ Base
Il tubo filettato deve trovarsi al di fuori dell'area del foro rettangolare centrale.
Il diametro del tubo filettato non deve essere inferiore a 30 mm.

ⓑ Elettrodo di terra
Una volta installato l'elettrodo di terra, è necessario verificare con un apposito misuratore che la resistenza di terra sia inferiore a 4 Ω. La resistenza non deve essere misurata subito dopo che ha piovuto. Come materiali, usare tubi di acciaio da 2,5 pollici e barre piatte di acciaio da 30 × 5 mm.

ⓒ Schema armatura interrata da 800 mm (disegno in sezione)
ⓓ Schema armatura interrata da 1200 mm (disegno in sezione)
1. 4-M20 2. Calcestruzzo C25 3. Tubo filettato (diametro ≥ 30 mm)
4. Anello di rinforzo 5. Bullone di ancoraggio 6. Pietrisco

ⓔ Schema armatura interrata da 800 mm
(per stazioni verticali con allarme antipanico da 2 a 4 m di altezza senza asta per speed dome)

ⓕ Schema armatura interrata da 1200 mm
(per stazioni verticali con allarme antipanico da 4 a 8 m di altezza senza asta per speed dome)
7. Base 8. Saldatura della barra di rinforzo (Ø 8) e del bullone di ancoraggio

Istruzioni
- Unità di misura: mm.
- La filettatura della testa del bullone di ancoraggio è M20. La parte scoperta dei bulloni di ancoraggio sul terreno e sulla base è di 80 mm.
- La parte anteriore del dispositivo è quella con il pulsante di allarme. Il retro del dispositivo è il lato con lo sportello posteriore. Determinare la direzione di installazione del dispositivo in base alle proprie esigenze.
- Il tubo filettato deve trovarsi all'interno dell'area del foro rettangolare mostrata in figura per evitare interferenze con la parte inferiore del dispositivo.
- I bulloni di ancoraggio sono realizzati con acciaio A3.
- I tubi filettati per cavo di diametro superiore a 25 possono essere in PVC o in acciaio galvanizzato ottenuto tramite piegatura di acciaio R180.

3 Cablaggio

Una volta installata la stazione verticale con allarme antipanico, è necessario occuparsi della messa a terra. Per garantire una corretta messa a terra del telaio del dispositivo, il cavo di terra esterno deve essere collegato con la borchia di messa a terra sul fondo della colonnina.

ⓐ Cablaggio superiore
1. Piastra di copertura 2. Foro di entrata 3. Bullone M4 4. Dado M4
Allentare il bullone di bloccaggio e far scivolare la piastra di copertura verso l'alto, in modo da consentire l'ingresso del cavo all'interno della colonnina attraverso il foro di entrata. (Usare una chiave inglese o una chiave a bussola da 7 mm).
Nota: una volta completato il cablaggio superiore, è necessario riposizionare la piastra di copertura e serrare nuovamente i bulloni per prevenire l'ingresso dell'acqua.

ⓑ Cablaggio inferiore
5. Filo di messa a terra 6. Filo sotto tensione 7. Filo di neutro
Rimuovere la piastra di copertura del quadro elettrico e collegare i fili.

4 Attivazione

1. Scaricare e installare il software client iVMS-4200.
2. Accedere alla pagina **Gestione dispositivo** e fare clic su **Dispositivo online**.
3. Selezionare il dispositivo nella sezione **Elenco dispositivi online**, fare clic su **Attiva** e creare una password.

Manuale d'uso

Per ulteriori informazioni e assistenza sull'utilizzo, scansionare il codice QR.

Specifiche

Dispositivo		Stazione verticale con allarme antipanico
Parametri della telecamera	Telecamera	Telecamera HD con sensore CMOS a bassa illuminazione da 200 W
	Obiettivo	Campo visivo orizzontale: 129°
	Modalità conversione giorno/notte	Automatica
	Risoluzione	1920 × 1080
Parametri video	Standard di compressione video	H.264/H.265
	Risoluzione	1920 × 1080
	Bitrate uscita compressa	Da 32 Kbps a 16 Mbps
	Frequenza dei fotogrammi video	PAL: 25 FPS; NTSC: 30 fps
Parametri audio	Ingresso audio	Microfono omnidirezionale integrato a una via a sensibilità elevata, presa a una via da 3,5 mm per ingresso audio esterno
	Uscita audio	a due vie: altoparlante a una via da 30 W; presa a una via da 3,5 mm per sorgente audio esterna
	Standard audio	G.711U/ACC/PCM
	Bitrate audio	16 Kbps, 64 Kbps
	Qualità audio	Supporto delle funzioni di soppressione intelligente del rumore e cancellazione dell'eco
Luce supplementare	Luce supplementare	Infrarossa
Ingresso allarme	Protocollo di rete	TCP/IP, SNMP, SIP, RTSP
	Trasmissione rete pubblica	ISUP
	Ingresso allarme	Allarme manomissione
Interfaccia	Porte di rete	2, RJ45 10 M/100 M autoadattiva
	Ingresso I/O	2
	Uscita I/O	2
	Luce allarme	1
	Segnalatore acustico	1
	Blocco	Normale serratura da armadietto
	Pulsante	1
	Scheda scambio dati	1, 8 porte
	RS-485	1
	Scheda micro SD	1 (max 256 GB)
Altro	Alimentazione	CA 220 V
	Consumo	≤ 51 W
	Temperatura operativa	da -40 °C a 70 °C
	Umidità operativa	Da 10% a 90%
	Installazione	Armatura interrata
	Altezza	2148 ± 20 mm
	Livello di protezione	IP65
	protezione dai fulmini	Supporto
	Richiusura automatica	Supporto

PORTUGUÊS

1 Aspeto

1. Luz de alarme 2. Microfone 3. Luz suplementar 4. Câmara
5. Sensor fotossensível 6. Altifalante 7. Botão de pânico
8. Pólo Speed Dome (vendido em separado)

2 Instalação

Durante a montagem, consulte o esquema da caixa de terra fornecido.
Nota: O design serve apenas como referência. Faças as alterações necessárias de acordo com as condições locais e com os fatores ambientais.

ⓐ Base
O tubo de enroscar deve ficar fora da secção central do orifício quadrado.
O diâmetro do tubo de enroscar deve ser superior a 30 mm.

ⓑ Elétrodo de terra
Após a instalação do elétrodo de terra, a resistência de ligação à terra deve ser medida com um medidor de isolamento e deve ser inferior a 4Ω. Lembre-se que não deve medir a resistência imediatamente após um período de chuva. Como material, utilize um tubo de aço de 2,5 polegadas e aço plano de 30×5 mm.

ⓒ Referência para caixa de terra de 800 mm (esquema em corte)
ⓓ Referência para caixa de terra de 1200 mm (esquema em corte)
1. 4-M20 2. Cimento C25 3. Tubo de enroscar (Diâmetro ≥ 30 mm)
4. Anel da barra de reforço 5. Parafuso de ancoragem 6. Pedra britada

ⓔ Referência para caixa de terra de 800 mm
(Para estações de alarme de pânico com pólo sem um pólo speed dome)

ⓕ Referência para caixa de terra de 1200 mm
(Para estações de alarme de pânico com pólo de 4 a 8 m com um pólo speed dome)
7. Base 8. Soldagem de Ø8 da barra de reforço e do parafuso de ancoragem

Instruções
- Unidade: mm.
- A cabeça do parafuso de ancoragem tem uma rosca M20. A secção exposta dos parafusos de ancoragem na terra e na base é de 80 mm.
- O botão de pânico está situado na secção frontal do dispositivo. A porta traseira está situada na secção posterior do dispositivo. Determine a direção de instalação do dispositivo, conforme necessário.
- O tubo de enroscar deve ficar situado na secção do orifício quadrado mostrada na figura, caso contrário irá interferir com a base do dispositivo.
- Os parafusos de ancoragem foram processados com aço (A3).
- O tubo de enroscar cabos com um diâmetro superior a ø 25 pode ser feito de PVC ou aço galvanizado, com um ângulo de R180.

3 Cablagem

Depois de instalar a estação de alarme de pânico com pólo, é necessário fazer as respetivas ligações à terra. O fio de terra externo deve ser ligado a um pino de terra situado na base do pólo para garantir a ligação da caixa do dispositivo à terra.

ⓐ Cablagem superior
1. Tampa 2. Orifício de entrada 3. Parafuso M4 4. Porca M4
Desaperte o parafuso de fixação e deslize a tampa para cima, a fim de inserir o cabo dentro do pólo através do orifício de entrada. (Utilize uma chave inglesa de 7 mm.)
Nota: Depois de concluir a instalação da cablagem superior, coloque novamente a tampa e aperte os parafusos para impedir a entrada de água.

ⓑ Cablagem inferior
5. Fio de terra 6. Fio sob tensão 7. Fio neutro
Retire a tampa da caixa de alimentação e ligue os fios.

4 Ativação

1. Transfira e instale o software do cliente iVMS-4200.
2. Aceda à página de Gestão do dispositivo **Gestão de Dispositivos** e clique em Dispositivo online **Dispositivo Online**.
3. Selecione o dispositivo na Lista de dispositivos online **Lista de dispositivos**, clique em Ativar **Ativar** e crie uma palavra-passe.

Manual de utilizador

Faça a leitura do código QR para obter mais informações e ajuda sobre o funcionamento.

Especificações

Dispositivo		Estação de alarme de pânico com pólo
Parâmetros da câmara	Câmara	Câmara HD CMOS de baixa iluminação e 2 milhões de píxeis
	Lente	Campo de visão horizontal: 129°
	Modo de conversão Dia-Noite	Automático
	Taxa de resolução	1920×1080
Parâmetros de vídeo	Padrão de compressão de vídeo	H.264/H.265
	Taxa de resolução	1920×1080
	Taxa de bits de saída comprimida	32 Kbps a 16 Mbps
	Taxa de fotogramas de vídeo	PAL: 25 fps; NTSC: 30 fps
Parâmetros de áudio	Entrada de áudio	Microfone omnidirecional de elevada sensibilidade de 1 via, tomada de áudio de 3,5 mm de 1 via para entrada de áudio externo
	Saída de áudio	2 vias: Altifalante integrado de 1 via e 30 W; tomada áudio de 1 via e 3,5 mm com fonte de som externa
	Formato de áudio	G.711U/ACC/PCM
	Taxa de bits de áudio	16Kbps, 64Kbps
	Qualidade sonora	Compatível com supressão de ruído e cancelamento de eco inteligente
Luz suplementar	Luz suplementar	Infravermelhos
Entrada de alarme	Protocolo de rede	TCP/IP, SNMP, SIP, RTSP
	Transmissão pública em rede	ISUP
	Entrada de alarme	Alarme de adulteração
Interface	Porta de rede	2, RJ45 10M/100M auto-adaptativa
	Entrada IO	2
	Saída IO	2
	Luz de alarme	1
	Sirene	1
	Bloquear	fechadura de armário comum
	Botão	1
	Placa de comutação	1, 8-portas
	RS-485	1
	Cartão micro SD	1 (256G Máx.)
Outros	Alimentação elétrica	CA 220 V
	Consumo	≤ 51W
	Temperatura de funcionamento	-40 °C a 70 °C
	Humidade de funcionamento	10% a 90%
	Instalação	Caixa de terra
	Altura	2148 ± 20 mm
	Nível de proteção	IP65
	Proteção contra raios	Suporte
	Religação automática	Suporte

РУССКИЙ

1 Внешний вид

1. Световая сигнализация 2. Микрофон 3. Дополнительное освещение
4. Камера 5. Фоточувствительный датчик 6. Динамик
7. Кнопка аварийной сигнализации
8. Кронштейн скоростной купольной камеры (продается отдельно)

2 Установка

В процессе установки следует руководствоваться приведенной схемой клети заземления.
Примечание. Эта схема приведена только для иллюстрации. Следует изменить ее с учетом местных условий и факторов окружающей среды.

ⓐ Основание
Нарезная труба должна выходить из среднего квадратного отверстия. Диаметр нарезной трубы не должен быть меньше 30 мм.

ⓑ Заземляющий электрод
После установки заземляющего электрода необходимо измерить сопротивление заземления с помощью тестера. Величина сопротивления должна быть меньше 4 Ом. Не следует измерять сопротивление сразу после дождя. Электрод изготовлен из 2,5-дюймовой стальной трубы и листового проката размером 30х5 мм.

ⓒ Схема клети заземления 800 мм (в разрезе)
ⓓ Схема клети заземления 1200 мм (в разрезе)
1. 4-M20 2. C25 бетон 3. Нарезная труба (диаметр≥30 мм)
4. Кольцо арматурного стержня 5. Анкерный болт 6. Щебенка

ⓔ Схема клети заземления 800 мм
(для мачтовых станций экстренной сигнализации от 2 до 4 м без кронштейна скоростной купольной камеры)

ⓕ Схема клети заземления 1200 мм
(для мачтовых станций экстренной сигнализации от 4 до 8 м с кронштейном скоростной купольной камеры)
7. Основание
8. Сварное соединение арматурного стержня диаметром 8 и анкерного болта

Инструкция
- Единица измерения: мм
- На головку анкерного болта нанесена резьба M20. Длина незащищенной части анкерных болтов на земле и основании составляет 80 мм.
- На передней стороне устройства находится тревожная кнопка, а на задней — задняя дверца. Выберите подходящую ориентацию устройства для установки.
- Нарезная труба должна находиться в квадратном отверстии, показанном на рисунке; в противном случае она создаст помехи в нижней части устройства.
- Анкерные болты обработаны сталью (A3).
- Кабельный канал диаметром более 25 может быть изготовлен из ПВХ или оцинкованной стали путем гибки с радиусом 180.

3 Подключение кабелей

После установки мачтовой станции экстренной сигнализации необходимо выполнить заземление. Для полного заземления корпуса устройства следует подключить внешний заземляющий провод к заземляющему контакту в нижней части кронштейна.

ⓐ Верхняя проводка
1. Плоская крышка 2. Входное отверстие 3. Болт M4 4. Гайка M4
Ослабьте зажимной болт и сдвиньте плоскую крышку вверх, чтобы обеспечить возможность ввода кабеля во внутреннюю часть кронштейна из входного отверстия (воспользуйтесь 7 мм головкой или гаечным ключом).
Примечание. После подготовки верхней проводки необходимо установить плоскую крышку и затянуть болты во избежание попадания воды.

ⓑ Нижняя проводка
5. Заземляющий провод 6. Фазный провод 7. Нулевой провод
Снимите плоскую крышку сильноточного электрического шкафа и подключите провода.

4 Активация

1. Скачайте и установите клиентское ПО iVMS-4200.
2. Войдите на страницу **Управление устройством** и нажмите **Онлайн-устройство**
3. При первом использовании выберите устройство в пункте **Список онлайн-устройств**, нажмите **Активировать** и задайте пароль.

Руководство пользователя

Для получения дополнительной информации и ознакомления с руководством по эксплуатации отсканируйте QR-код.

Технические данные

Device (Устройство)		Мачтовая станция экстренной сигнализации.
Параметры камеры	Камера	Пиксельная HD-камера мощностью 200 Вт с КМОП-матрицей для съемки в условиях низкой освещенности
	Объектив	Горизонтальный обзор: 129°
	Смена дневного и ночного режимов	Авто
	Разрешающая способность	1920×1080
Параметр видео	Стандарт сжатия видео	H.264/H.265
	Разрешающая способность	1920×1080
	Скорость передачи сжатых выходных данных	От 32 Кбит/с до 16 Мбит/с
	Частота видеокадров	PAL — 25 к/с, NTSC: 30 к/с
Параметр аудио	Аудиовход	Встроенный всенаправленный высокочувствительный микрофон, однонаправленный аудиоразъем 3,5 мм для внешнего источника звука
	Аудиовыход	Двусторонний: встроенный односторонний динамик мощностью 30 Вт; односторонний аудиоразъем 3,5 мм для подключения внешнего источника звука
	Стандарт аудио	G.711U/ACC/PCM
	Битрейт аудио	16 Кбит/с, 64 Кбит/с
	Качество звука	Поддержка интеллектуального шумо- и эхоподавления
Дополнительное освещение	Дополнительное освещение	Инфракрасное
Вход сигнализации	Сетевой протокол	TCP/IP, SNMP, SIP, RTSP
	Протоколы связи с внешними сетями	ISUP
	Вход сигнализации	Сигнализация взлома
Интерфейс	Сетевой порт	2, RJ45 10M/100M с автоматической адаптацией
	Входящий интерфейс устройства ввода-вывода	2
	Исходящий интерфейс устройства ввода-вывода	2
	Световая сигнализация	1
	Звуковой извещатель	1
	Замок	обычный замок для шкафа
	Кнопка	1
	Коммуникационная плата	1, 8-портовая
	RS-485	1
	Карта micro-SD	1 (до 256 ГБ)
Прочее	Электропитание	220 В переменного тока
	Потребляемый ток	≤ 51Вт
	Рабочая температура	от -40°C до 70°C
	Влажность в рабочем режиме	От 10 до 90%
	Установка	Клеть заземления
	Высота	2148 ± 20 мм
	Класс защиты	IP65
	защита от удара молнии	Поддержка
	Автоматическое повторное включение	Поддержка

NEDERLANDS

1 Verschijning

1. Alarmlicht 2. Microfoon 3. Extra verlichting 4. Camera
5. Lichtgevoelige sensor 6. Luidspreker 7. Nooknop
8. Speeddomepaal (Wordt afzonderlijk verkocht)

2 Installatie

Raadpleeg tijdens de montage het ontwerp van de aard-kooi zoals afgebeeld.
Opmerking: Het ontwerp dient alleen ter referentie. Pas het aan de plaatselijke omstandigheden en omgevingsfactoren aan.

ⓐ Onderkant
De kabelpijp moet uit het middelste vierkante gat komen. De diameter van de kabelpijp mag niet kleiner zijn dan 30 mm.

ⓑ Aarding-elektrode
Nadat de aarding-elektrode is geïnstalleerd, moet de aarding-weerstand worden gemeten met een aardweerstandmeter, en deze moet minder dan 4Ω bedragen. Denk er aan dat de weerstand niet onmiddellijk na regen moet worden gemeten. Gebruikt 2,5 inch stalen pijp en 30×5mm plat staal als materiaal.

ⓒ 800mm aarde-kooireferentie (doorsnede-tekening)
ⓓ 1200mm aarde-kooireferentie (doorsnede-tekening)
1. 4-M20 2. C25 beton 3. Kabelpijp (Diameter≥30 mm)
4. Betonijzerring 5. Keilbout 6. Steenslag

ⓔ 800mm aarde-kooireferentie
(Voor 2m tot 4m paniekalarmpalenstation zonder speeddomepaal)

ⓕ 1200mm aarde-kooireferentie
(Voor 4m tot 8m paniekalarmpalenstation zonder speeddomepaal)
7. Onderkant 8. Lassen van Ø8 betonijzer en keilbout

Instructie
- Eenheid: mm.
- De schroefdraad van de keilbout is M20. Het blootgestelde deel van de keilbouten op de grond en de basis is 80mm.
- De paniekknop bevindt zich aan de voorkant van het apparaat. De achterdeur bevindt zich aan de achterkant van het apparaat. Bepaal de installatierichting van het apparaat naar wens.
- De kabelpijp moet zich in het vierkante gat bevinden zoals in de figuur aangegeven, anders ontstaan problemen met de onderkant van het apparaat.
- De keilbouten zijn van staal (A3) gemaakt.
- Een kabelpijp dikker dan ø 25 kan worden gemaakt van PVC-buis of gegalvaniseerde stalen pijp door R180 te buigen.

3 Bedrading

Na de installatie van het paniekalarmpaalstation, moet deze worden geaard. De externe aardingsdraad moet worden verbonden met de aardingsbout onderaan de paal om de aarding van de hele behuizing van het apparaat te verzekeren.

ⓐ Bedrading boven
1. Afdekplaat 2. Invoergat 3. M4-bout 4. M4-moer
Draai de borgschroef los en schuif de afdekplaat omhoog, zodat de kabel via het invoergat in de paal kan kan worden gevoerd. (Gebruikt een 7mm dop- of steeksleutel).
Opmerking: Nadat de bedrading boven is voltooid, moet de afdekplaat worden teruggeplaatst en moeten de bouten worden vastgedraaid om te voorkomen dat er water binnendringt.

ⓑ Bedrading onder
5. Aarddraad 6. Fasedraad 7. Nuldraad
Verwijder het afdekplaatje van de sterkstroomdoos en sluit de draden aan.

4 Activering

1. Download en installeer de iVMS-4200-clientsoftware.
2. Ga naar de **Apparatenbeheer**-pagina, en klik op **Online-apparaat**.
3. Selecteer het apparaat in de **Online-apparatenlijst**, klik op **Activeren** en maak een wachtwoord aan.

Gebruiksaanwijzing

Scan de QR-code voor meer informatie en assistentie bij de bediening.

Specificatie

Apparaat		Paniekalarmpalenstation
Cameraparameters	Camera	CMOS lage verlichting 200W pixel HD-camera
	Lens	Horizontaal waarnemingsveld 129°
	Dag-/ nachtconversiemodus	Automatisch
	Resolutieverhouding	1920×1080
Videoparameter	Videocompressie-standaard	H.264/H.265
	Resolutieverhouding	1920×1080
	Gecomprimeerde output-bitsnelheid	32Kbps tot 16Mbps
	Video-beeldsnelheid	PAL: 25 fps; NTSC: 30 fps
Audioparameter	Audio-ingang	Ingebouwde 1-weg omnidirectionele microfoon met hoge gevoeligheid, 1-weg 3,5mm audio-aansluiting voor externe audio-ingang
	Audio-uitgang	2-weg: Ingebouwde 1-weg 30W-luidspreker; 1-weg 3,5mm audio-aansluiting met externe geluidsbron
	Audiostandaard	G.711U/ACC/PCM
	Audio-bitsnelheid	16Kbps, 64Kbps
	Geluidskwaliteit	Ondersteuning van intelligente ruisonderdrukking en echo-onderdrukking
Extra verlichting	Extra verlichting	Infraarood
Alarmingang	Netwerkprotocol	TCP/IP, SNMP, SIP, RTSP
	Openbaar-netwerkoverdracht	ISUP
	Alarmingang	Sabotagealarm
Interface	Netwerkpoort	2, RJ45 10M/100M-zelfaanpassing
	IO-ingang	2
	IO-uitgang	2
	Alarmlicht	1
	Geluidgever	1
	Vergrendelen	gewone kastvergrendeling
	Toets	1
	Schakelbord	1, 8-poort
	RS-485	1
	Micro-SD-kaart	1 (256G Max.)
Andere	Stroomvoorziening	AC 220V
	Verbruik	51W
	Bedrijfstemperatuur	-40°C tot 70°C
	Bedrijfsvochtigheid	10% tot 90%
	Installatie	Aarde-kooi
	Hoogte	2148± 20mm
	Beschermingsniveau	IP65
	Bliksemінslagbeveiliging	Ondersteuning
	Automatisch opnieuw sluiten	Ondersteuning

TÜRKÇE

1 Görünüm

1. Alarm Işığı 2. Mikrofon 3. Tamamlayıcı Işık 4. Kamera
5. Işığa Duyarlı Sensör 6. Hoparlör 7. Panik Düğmesi
8. Speed Dome Direği (Ayrı Olarak Satılır)

2 Kurulum

Montaj sırasında, gösterilen zemin kafesi tasarımına bakın.
Not: Tasarım yalnızca referans amaçlıdır. Lütfen tasarımı yerel koşullara ve çevre unsurlarına göre değiştirin.

ⓐ Ayak
Diş açma borusunun, orta kare delik alanının dışında olması gerekir.
Diş açma borusunun çapı, en az 30 mm olmalıdır.

ⓑ Toprak elektrodu
Toprak elektrodu takıldıktan sonra, topraklama direncinin topraklama yalıtım direnci ölçerle ölçülmesi ve en fazla 4Ω olması gerekir. Direncin, yağmurdan hemen sonra ölçülmememesi gerekir. Malzeme olarak 2,5 inç çelik boru ve 30×5 mm düz çelik kullanır.

ⓒ 800 mm zemin kafesi referansı (kesit çizimi)
ⓓ 1200 mm zemin kafesi referansı (kesit çizimi)
1. 4-M20 2. C25 Beton 3. Diş Açma Borusu (Çap≥30 mm)
4. Takviye Çubuğu Halkası 5. Bağlantı Civatası 6. Mıcır

ⓔ 800 mm zemin kafesi referansı
(Speed dome direği olmayan 2 ila 4 m direkli panik alarmı istasyonu için)

ⓕ 1200 mm zemin kafesi referansı
(Speed dome direği olan 4 ila 8 m direkli panik alarmı istasyonu için)
7. Ayak 8. Ø8 Takviye Çubuğu ve Bağlantı Civatasının Kaynaklanması

Talimat
- Birim: mm.
- Bağlantı civatası başının dişi M20'dir. Bağlantı civatasının zemin ve tabanda görünen kısmı 80 mm'dir.
- Panik düğmesi, cihazın ön kısmında bulunur. Arka kapı, cihazın arka kısmında bulunur. Cihaz kurulum yönünü gerektiği şekilde belirleyin.
- Diş açma borusunun, şekilde gösterilen kare delik alanında olması gerekir. Aksi takdirde, cihazın alt kısmıyla çakışacaktır.
- Bağlantı civataları, çelikle (A3) işlenir.
- ø 25'in üzerindeki kablo diş açma borusu, PVC borudan veya R180 bükülerek elde edilen galvanize çelik borudan yapılabilir.

3 Kablolama

Direkli panik alarmı istasyonu kurulduktan sonra, topraklama işlemi yapılmalıdır. Tüm cihaz gövdesinin topraklanmasını sağlamak için direğin en altına topraklama vidasıyla harici topraklama kablosu bağlanmalıdır.

ⓐ Üstteki Kablolar
1. Kapak Plakası 2. Giriş Deliği 3. M4 Civata 4. M4 Somun
Kablonun giriş deliğinden direğin iç kısmına girebilmesi için sabitleme civatasını gevşetin ve kapak plakasını yukarı doğru kaydırın. (7 mm'lik soket veya anahtar kullanır.)
Not: Üstteki kablolar çekildikten sonra, su girişini önlemek için kapak plakası sıfırlanmalı ve civatalar sıkılmalıdır.

ⓑ Alttaki Kablolar
5. Topraklama Kablosu 6. Elektrik Kablosu 7. Nötr Kablo
Güçlü akım kutusunun kapak plakasını kaldırıp kabloları bağlayın.

4 Etkinleştirme

1. iVMS-4200 istemci yazılımını indirip yükleyin.
2. **Cihaz Yönetimi** sayfasına girip **Çevrim İçi Cihaz** seçeneğine tıklayın.
3. **Çevrim İçi Cihaz Listesi** seçeneğinde cihazı seçin, **Etkinleştir** seçeneğine tıklayın ve parola oluşturun.

Kullanım Kılavuzu

Daha fazla bilgi ve çalıştırma yardımı için QR kodunu tarayın.

Özellikler

Cihaz		Direkli Panik Alarmı İstasyonu
Kamera parametresi	Kamera	CMOS düşük aydınlatma 200 milyon piksel HD kamera
	Lens	Yatay görüş açısı: 129°
	Gündüz-Gece dönüştürme modu	Oto
	Çözünürlük oranı	1920×1080
Video parametresi	Video sıkıştırma standardı	H.264/H.265
	Çözünürlük oranı	1920×1080
	Sıkıştırılmış çıkış bit hızı	32 Kb/sn ila 16 Mb/sn
	Video kare hızı	PAL: 25 fps; NTSC: 30 fps
Ses parametresi	Ses girişi	Yerleşik 1 yönlü yüksek hassasiyete sahip yöneltmesiz mikrofon, harici ses girişi için 1 yönlü 3,5 mm ses soketi
	Ses çıkışı	2 yönlü: Yerleşik 1 yönlü 30 W hoparlör; harici ses kaynağı olan 1 yönlü 3,5 mm ses soketi
	Ses standardı	G.711U/ACC/PCM
	Ses bit hızı	16 Kb/sn, 64 Kb/sn
	Ses kalitesi	Akıllı gürültü bastırma ve yankı gidermeyi destekler
Tamamlayıcı Işık	Tamamlayıcı Işık	Kızılötesi
Alarm girişi	Ağ protokolü	TCP/IP, SNMP, SIP, RTSP
	Genel ağ iletimi	ISUP
	Alarm girişi	Kurcalama alarmı
Arayüz	Ağ portu	2, RJ45 10M/100M kendi kendine uyarlama
	GÇ girişi	2
	GÇ çıkışı	2
	Alarm Işığı	1
	Siren	1
	Kilit	normal dolap kilidi
	Düğme	1
	Değişim panosu	1, 8 portlu
	RS-485	1
	Micro SD Kart	1 (256G Maks.)
Diğer	Güç kaynağı	AC 220 V
	Tüketim	≤ 51 W
	Çalışma sıcaklığı	-40°C ila 70°C
	Çalışma nemi	%10 ila %90
	Kurulum	Zemin kafesi
	Yükseklik	2148 ± 20 mm
	Koruma seviyesi	IP65
	yıldırım koruması	Destek
	Ses Tekrar Kapatma	Destek

ČEŠTINA

1 Vzhled

1. Světlo alarmu 2. Mikrofon 3. Přídavné osvětlení 4. Kamera
5. Fotocitlivý senzor 6. Reproduktor 7. Tísňové tlačítko
8. Rychlostní kopulovitý sloupek (prodává se samostatně)

2 Montáž

Při montáži nahlédněte na zobrazený náčrt zemní klece.
Poznámka: Návrh slouží pouze jako reference. V závislosti na kombinaci místních podmínek a faktorech okolního prostředí jej přizpůsobte.

ⓐ Základna
Trubka se závitem musí vyčnívat ze středu oblasti čtvercového otvoru. Průměr trubky se závitem nesmí být menší než 30 mm.

ⓑ Zemnicí elektroda
Po montáži zemnicí elektrody je nutné změřit zemní odpor pomocí zemnicího tramegguru. Vyžaduje se, aby byl menší než 4 Ω. Odpor se nesmí měřit ihned po dešti. Jako materiál použijte 2,5palcovou (6,3cm) ocelovou trubku a ocelový plíšek 30 × 5 mm.

ⓒ Zemní klec 800 mm – reference (výkres částí)
ⓓ Zemní klec 1 200 mm – reference (výkres částí)
1. 4-M20 2. Beton C25 3. Trubka se závitem (průměr ≥30 mm)
4. Výztužný kroužek tyče 5. Kotevní šroub 6. Drcený kámen

ⓔ Zemní klec 800 mm – reference
(pro 2- až 4m sloupkové stanice pro tísňový alarm bez rychlostního kopulovitého sloupku)

ⓕ Zemní klec 1 200 mm – reference
(pro 4- až 8m sloupkové stanice pro tísňový alarm s rychlostním kopulovitým sloupkem)
7. Základna 8. Svaření vyztužovací tyče Ø8 a kotevního šroubu

Pokyny
- Jednotka: mm.
- Závit hlavy kotevního šroubu je M20. Obnažená část kotevních šroubů na zemi a základně je 80 mm.
- Přední část zařízení je část s tísňovým tlačítkem. Zadní část zařízení je část se zadními dvířky. Určete si směr montáže zařízení podle potřeby.
- Trubka se závitem musí být ve čtvercové oblasti otvoru, viz obrázek, jinak by překážela spodní části zařízení.
- Kotevní šrouby jsou vyrobené z oceli (A3).
- Trubka se závitem pro kabel nad ø25 může být vyrobena z PVC nebo z galvanizované oceli ohnutím trubky R180.

3 Zapojení

Po montáži sloupkové stanice pro tísňový alarm je třeba provést uzemňovací práce. Externí zemnicí vodič je nutné propojit se zemnicím čepem na spodní části sloupku k zajištění uzemnění pouzdra celého zařízení.

ⓐ Horní zapojení
1. Krycí deska 2. Přívodní otvor 3. Šroub M4 4. Matice M4
Povolte zajišťovací šroub a vysuňte krycí desku nahoru tak, aby se kabel mohl dostat přívodním otvorem do vnitřku sloupku. (Používá se 7mm nástrčný klíč nebo klíč.)
Poznámka: Jakmile se dokončí horní zapojení, je nutné vrátit krycí desku na své místo a utáhnout šrouby, aby se zabránilo vniknutí vody.

ⓑ Spodní zapojení
5. Zemní vodič 6. Živý vodič 7. Neutrální vodič
Sejměte krycí desku ze silnoproudé skříňky a připojte vodiče.

4 Aktivace

1. Stáhněte si klientský software iVMS-4200 a nainstalujte jej.
2. Přejděte na stránku **Správa zařízení** a klikněte na možnost **Zařízení online**.
3. V možnosti **Seznam zařízení online** vyberte zařízení, klikněte na položku **Aktivovat** a vytvořte heslo.

Návod k obsluze

Další informace a nápovědu k ovládání získáte naskenováním kódu QR.

Technické údaje

Zařízení		Sloupková stanice pro tísňový alarm
Parametry kamery	Kamera	HD kamera se 200 mil. pixely, i pro slabé osvětlení, snímač CMOS
	Objektiv	Horizontální zorné pole: 129°
	Režim přepínání den/noc	Aut.
	Rozlišení	1 920 × 1 080
Parametry videa	Standard komprese videa	H.264/H.265
	Rozlišení	1 920 × 1 080
	Přenosová rychlost komprimovaného výstupu	32 kb/s až 16 Mb/s
	Snímková frekvence videa	PAL: 25 sn./s; NTSC: 30 sn./s
Parametry zvuku	Zvukový vstup	Vestavěný 1cestný všesměrový mikrofon s vysokou citlivostí, 1cestná 3,5mm audiozdířka pro externí vstup zvuku
	Výstup zvuku	2cestný: vestavěný 1cestný 30W reproduktor; 1cestná 3,5mm audiozdířka s externím zdrojem zvuku
	Zvukový standard	G.711U/ACC/PCM
	Přenosová rychlost zvuku	16 kb/s, 64 kb/s
	Kvalita zvuku	Podpora inteligentní redukce šumu a potlačení ozvěny
Přídavné osvětlení	Přídavné osvětlení	Infračervené
Vstup alarmu	Síťový protokol	TCP/IP, SNMP, SIP, RTSP
	Přenos přes veřejnou síť	ISUP
	Vstup alarmu	Alarm neoprávněné manipulace
Konektor	Síťový port	2, RJ45 10/100 Mb/s s aut. přizpůsobením
	Vstup IO	2
	Výstup IO	2
	Světlo alarmu	1
	Siréna	1
	Uzamknout	Běžný zámek skříňky
	Tlačítko	1
	Výměnná deska	1, 8 portů
	Konektor RS-485	1
	Karta Micro SD	1 (max. 256 GB)
Jiné	Napájení	220 V AC
	Spotřeba	≤51 W
	Provozní teplota	–40 až 70 °C
	Provozní vlhkost	10 % až 90 %
	Montáž	Zemní klec
	Výška	2 148 ±20 mm
	Krytí	IP65
	Ochrana před blesky	Podpora
	Aut. opětné zapínání	Podpora

DANSK

1 Udseende

1. Alarmlys 2. Mikrofon 3. Supplerende lys 4. Kamera
5. Fotofølsom sensor 6. Højttaler 7. Panikknap
8. Pæl til speed dome-kamera (sælges separat)

2 Installation

Under opbygning skal du se designet af jordburet som vist.
Bemærk: Designet er kun til reference. Det skal ændres i forhold til lokale forhold og miljøfaktorer.

ⓐ Fod
Gevindrøret skal være ude af det midterste firkantede hulområde. Gevindrørets diameter må ikke være mindre end 30 mm.

ⓑ Jordelektrode
Når jordelektroden er installeret, skal jordingsmodstanden måles med en tramegger-måler. Jordingsmodstanden skal være mindre end 4 Ω. Læg mærke til, at modstanden ikke må måles straks efter regn. Bruger et 2,5" stålrør og 30×5 mm fladt stål som materiale.

ⓒ 800 mm jordbur som reference (snittegning)
ⓓ 1.200 mm jordbur som reference (snittegning)
1. 4-M20 2. C25 beton 3. Gevindrør (diameter på ≥30 mm)
4. Ring til armeringsstål 5. Ankerbolt 6. Knust sten

ⓔ 800 mm jordbur som reference
(Til 2-4 m pæle til panikalarmstation uden pæl til speed dome-kamera)

ⓕ 1200 mm jordbur som reference
(Til 4-8 m pæle til panikalarmstation uden pæl til speed dome-kamera)
7. Fod 8. Svejsning af Ø8 armeringsstål og ankerbolt

Vejledning
- Enhed: mm.
- Gevindet på ankerboltens hoved er M20. Den eksponerede del af ankerbolte på jorden og basen er 80 mm.
- Forsiden af enheden er, hvor panikknappen sidder. Bagsiden af enheden er, hvor bagdøren findes. Bestem retningen for enhedens installation efter behov.
- Gevindrøret skal være i det firkantede hulområde, der vises i figuren, ellers vil det forstyrre enhedens bund.
- Ankerbolte behandles med stål (A3).
- Gevindrøret til kabel over Ø25 kan være fremstillet af PVC-rør eller galvaniseret stålrør ved bøjning af R180.

3 Ledningsføring

Når installationen af pælen til panikalarmstation er udført, skal jordingsbehandling udføres. Den eksterne jordledning skal sluttes til jordingsstudsen i bunden af pælen for at sikre jordingen af hele enhedskabinettet.

ⓐ Øverste ledningsføring
1. Dækplade 2. Indgangshul 3. M4 bolt 4. M4 møtrik
Løsn låsebolten, og skub dækpladen opad, så kablet kan komme ind i pælen fra indgangshullet. (Bruger en 7 mm fatning eller nøgle).
Bemærk: Når den øverste ledningsføring er gennemført, skal dækpladen sættes på igen, og boltene skal strammes for at forhindre vandintrængning.

ⓑ Nederste ledningsføring
5. Jordledning 6. Strømførende ledning 7. Neutral ledning
Fjern dækpladen fra højstrømsboksen, og tilslut ledningerne.

4 Aktivering

1. Download og installér klientsoftwaren iVMS-4200.
2. Åbn siden **Enhedsstyring**, og klik på **Onlineenhed**.
3. Vælg enheden i **Liste over onlineenheder**, klik på **Aktivér**, og opret en adgangskode.

Brugervejledning

Scan QR-koden for at få flere oplysninger og hjælp til betjening.

Specifikation

Enhed		Pæl til panikalarmstation
Kameraparameter	Kamera	CMOS HD-kamera med 2 MP til forhold med lav belysning
	Objektiv	Vandret synsfelt: 129°
	Tilstanden Dag/nat-konvertering	Automatisk
	Opløsningsforhold	1.920×1.080
Videoparameter	Standard for videokomprimering	H.264/H.265
	Opløsningsforhold	1.920×1.080
	Bithastighed for komprimeret udgang	Fra 32 Kbps til 16 Mbps
	Billedhastighed for video	PAL: 25 bps; NTSC: 30 bps
Lydparameter	Lydindgang	Indbygget, meget følsom retningsuafhængig 1-vejs mikrofon, 3,5 mm 1-vejs lydstik til ekstern lydudgang
	Lydudgang	2-vejs: Indbygget 30 W 1-vejs højttaler; 3,5 mm 1-vejs lydstik med ekstern lydkilde
	Lydstandard	G.711U/ACC/PCM
	Bithastighed for lyd	16 Kbps, 64 Kbps
	Lydkvalitet	Understøtter intelligent støjreduktion og ekkoundertrykkelse
Supplerende lys	Supplerende lys	Infrarød
Alarmindgang	Netværksprotokol	TCP/IP, SNMP, SIP, RTSP
	Transmission over offentligt netværk	ISUP
	Alarmindgang	Alarm om manipulation
Stik	Netværksport	2, RJ45 10 Mbps/100 Mbps selvtilpassende
	IO-indgang	2
	IO-udgang	2
	Alarmlys	1
	Sounder	1
	Lås	almindelig kabinetlås
	Knap	1
	Udvekslingskort	1, 8 porte
	RS-485	1
	Mikro SD-kort	1 (maks. 256 GB)
Andet	Strømforsyning	220 V vekselstrøm
	Forbrug	≤ 51 W
	Driftstemperatur	-40 °C til 70 °C
	Driftsfugtighed	10 til 90 %
	Installation	Jordbur
	Højde	2.148 ± 20 mm
	Beskyttelsesniveau	IP65
	beskyttelse mod lyn	Support
	Automatisk genindkobling	Support

MAGYAR

1 Külső megjelenés

1. Riasztólámpa 2. Mikrofon 3. Kiegészítő lámpa 4. Kamera
5. Fényérzékeny érzékelő 6. Hangszóró 7. Pánikgomb
8. Speed Dome oszlop (külön kapható)

2 Telepítés

Az összeállítás során tanulmányozza a földelődoboznak az ábrán látható kialakítását.
Megjegyzés: A kialakítás csupán tájékoztató jellegű. Kérjük, módosítsa a helyi feltételeknek és környezeti tényezőknek megfelelően.

ⓐ Talp
A menetcsövet ki kell venni a középső négyzet alakú nyílásból. A menetcső átmérője nem lehet 30 mm-nél kisebb.

ⓑ Földelő elektróda
A földelő elektróda beszerelését követően le kell mérni a földelési ellenállást egy földelésmérővel. A földelési ellenállásnak kevesebbnek kell lennie 40Ω-nál. Fontos megjegyezni, hogy közvetlenül eső után nem mérhető az ellenállás. Használjon egy 2,5 hüvelykes acélcsövet és egy 30×5 mm-es acéllemezt segédanyagként.

ⓒ 800 mm-es földelődoboz referencia (profilrajz)
ⓓ 1200 mm-es földelődoboz referencia (profilrajz)
1. 4-M20 2. C25 osztályú beton 3. Menetcső (átmérő ≥ 30 mm)
4. Betonacél gyűrű 5. Ankercsavar 6. Zúzott kő

ⓔ 800 mm-es földelődoboz referencia
(Speed dome oszlop nélküli, 2 - 4 m-es oszlop alakú pánikriasztó állomásokhoz)

ⓕ 1200 mm-es földelődoboz referencia
(Speed dome oszloppal rendelkező, 4 - 8 m-es oszlop alakú pánikriasztó állomásokhoz)
7. Talp 8. Ø8 méretű betonacél és ankercsavar hegesztése

Utasítások
- Mértékegység: mm
- Az ankercsavar fejének menetmérete M20. Az ankercsavarok szabad vége a földön és az alapon 80 mm.
- A készülék külső oldala az, ahol a pánikgomb található. A készülék hátsó oldala az, ahol a hátsó ajtó található. Határozza meg igény szerint a készülék beszerelési irányát.
- A menetcsőnek az ábrán látható módon kell illeszkednie a négyzet alakú nyílásban, ellenkező esetben akadályozni fogja a készülék ját.
- Az ankercsavarok acélból készültek (A3).
- A ø 25 méretnél nagyobb vezetékes menetcső lehet PVC-cső vagy galvanizált acélcső R180-as hajlítással.

3 Bekötés

Az oszlop alakú pánikriasztó állomás beszerelését követően biztosítani kell a földelést. A külső földelővezetéket csatlakoztatni kell a földelőcsaphoz az oszlop aljánál, biztosítva ezáltal a teljes készülékház földelését.

ⓐ Felső huzalozás
1. Fedőlemez 2. Bemeneti nyílás 3. M4-es csavar 4. M4-as csavaranya
Lazítsa meg a rögzítőcsavart és tolja felfele a fedőlemezt, úgy, hogy a kábelt bevezethesse az oszlop belsejébe a bemeneti nyíláson át. (Használjon egy 7 mm-es kengyelt vagy kulcsot.)
Megjegyzés: A víz beszivárgásának elkerülése érdekében a felső huzalozás befejezése után a fedőlemezt vissza kell állítani, majd a csavarokat meg kell húzni.

ⓑ Alsó huzalozás
5. Földelő vezeték 6. Fázis vezeték 7. Nulla vezeték
Távolítsa el az erősáram-doboz fedőlemezét, majd csatlakoztassa a vezetékeket.

4 Aktiválás

1. Töltse le és telepítse az iVMS-4200 klienszszoftvert.
2. Lépjen az **Eszközkezelés** lapra, és kattintson az **Online eszköz** lehetőségre.
3. Válassza ki a készüléket a **Online eszközlistában** listáról, kattintson az **Aktiválás** gombra és hozzon létre egy jelszót.

Felhasználói útmutató

Szkennelje be a QR-kódot további információkért és üzemeltetési segítségért.

Specifikáció

Eszköz		Oszlop alakú pánikriasztó állomás
Kamera paraméter	Kamera	CMOS alacsony megvilágítású 200W-os pixel HD kamera
	Objektív	Vízszintes látótér 129°
	Nappali-éjszakai mód váltása	Automatikus
	Felbontási arány	1920×1080
Videóparaméter	Videótömörítési szabvány	H.264/H.265
	Felbontási arány	1920×1080
	Tömörített kimeneti átviteli sebesség	32 Kbps - 16 Mbps
	Képkockasebesség	PAL: 25 fps; NTSC: 30 fps
Hang-paraméter	Hangbemenet	Beépített egyirányú nagy érzékenységű irányhatás nélküli mikrofon, egyirányú 3,5 mm-es audió foglalat külső hangbemenethez
	Hangkimenet	Kétirányú: Beépített egyirányú 30W-os hangszóró; egyirányú 3,5 mm-es audió foglalat külső hangforrással
	Hangátviteli szabvány	G.711U/ACC/PCM
	Hangátviteli sebesség	16 Kbps, 64 Kbps
	Hangminőség	Támogatja az intelligens zajcsökkentést és visszhangelnyelést
Kiegészítő lámpa	Kiegészítő lámpa	Infravörös
Riasztási bemenet	Hálózati protokoll	TCP/IP, SNMP, SIP, RTSP
	Nyilvános hálózati adatátvitel	ISUP
	Riasztási bemenet	Szabotázsriasztás
Csatlakozó	Hálózati port	2, RJ45 10M/100M önbeálló
	IO-bemenet	2
	IO-kimenet	2
	Riasztólámpa	1
	Hangjelző	1
	Zár	Normál szekrényzár
	Gomb	1
	Átviteli lap	1, 8-port
	RS-485	1
	Micro SD-kártya	1 (256G Max.)
Egyéb	Tápellátás	AC 220 V
	Fogyasztás	≤ 51W
	Üzemi hőmérséklet	-40°C - 70°C
	Üzemi páratartalom	10% – 90%
	Telepítés	Földelődoboz
	Magasság	2148 ± 20 mm
	Védelmi szint	IP65
	Villámhárító	Támogatás
	Automatikus visszazárás	Támogatás

POLSKI

1 Elementy urządzenia

1. Oświetlenie alarmowe 2. Mikrofon 3. Oświetlenie pomocnicze 4. Kamera
5. Fotokomórka 6. Głośnik 7. Przycisk alarmu
8. Maszt szybkoobrotowej kamery kopułkowej (sprzedawany oddzielnie)

2 Instalacja

Podczas montażu skorzystaj z diagramu fundamentu.
Uwaga: Rysunek służy wyłącznie do celów referencyjnych. Projekt należy dostosować do lokalnych warunków otoczenia.

ⓐ Podstawa
Kanał kablowy powinien być wyprowadzony przez centralny prostokątny otwór. Średnica kanału nie powinna być mniejsza niż 30 mm.

ⓑ Uziemienie
Po zainstalowaniu uziemienia należy zmierzyć jego rezystancję (powinna być mniejsza niż 4 Ω. Nie wolno mierzyć rezystancji bezpośrednio po deszczu. Użyj stalowego przewodu rurowego o średnicy 2,5 cala i blachy stalowej o wymiarach 30 × 5 mm.

ⓒ Diagram fundamentu 800 mm (przekrój)
ⓓ Diagram fundamentu 1200 mm (przekrój)
1. Cztery śruby M20 2. Beton C25 3. Kanał kablowy (średnica ≥ 30 mm)
4. Pręt zbrojeniowy 5. Śruba kotwiąca 6. Tłuczeń kamienny

ⓔ Diagram fundamentu 800 mm
(kolumnowa stacja alarmowa o wysokości 2 – 4 m bez masztu szybkoobrotowej kamery kopułkowej)

ⓕ Diagram fundamentu 1200 mm
(kolumnowa stacja alarmowa o wysokości 4 – 8 m z masztem szybkoobrotowej kamery kopułkowej)
7. Podstawa 8. Spawane pręty zbrojeniowe i śruba kotwiąca

Zalecenia
- Jednostka: mm.
- Gwint śruby kotwiącej: M20. Odsłonięte odcinki śrub kotwiących na podłożu i podstawie: 80 mm.
- Przycisk alarmu znajduje się na przednim panelu urządzenia. Drzwiczki znajdują się na tylnym panelu urządzenia. Ustaw urządzenie prawidłowo przed instalacją.
- Aby kanał kablowy nie kolidował z podstawą urządzenia, powinien być umieszczony w prostokątnym otworze przedstawionym na rynku.
- Śruby kotwiące wykonano ze stali (A3).
- Kanał kablowy o średnicy ponad 25 mm można wykonać z rury z PCW lub stali galwanizowanej o promieniu zagięcia R180.

3 Połączenia

Po instalacji kolumnowej stacji alarmowej należy wykonać jej uziemienie. Zewnętrzny przewód uziemienia należy podłączyć do pręta uziomowego w dolnej części kolumny, aby zapewnić uziemienie całej obudowy urządzenia.

ⓐ Górna część okablowania
1. Pokrywa 2. Otwór 3. Śruba M4 4. Nakrętka M4
Poluzuj nakrętki śrub i podnieś pokrywę, aby umożliwić wprowadzenie kabla do wnętrza urządzenia (użyj klucza 7 mm).
Uwaga: po wykonaniu górnej części okablowania należy obniżyć pokrywę i dokręcić nakrętki, aby uszczelnić podstawę urządzenia.

ⓑ Dolna część okablowania
5. Przewód uziemiania 6. Przewód zasilania 7. Przewód neutralny
Zdejmij pokrywę złączy zasilania i podłącz przewody.

4 Aktywacja

1. Pobierz i zainstaluj oprogramowanie klienckie iVMS-4200.
2. Wyświetl stronę **Zarządzanie urządzeniami** i kliknij przycisk **Urządzenie online**.
3. Wybierz urządzenie na **liście urządzeń online**, kliknij przycisk **Aktywuj** i utwórz hasło.

Podręcznik użytkownika

Zeskanuj kod QR, aby uzyskać więcej informacji i opisów procedur.

Specyfikacje

Urządzenie		Kolumnowa stacja alarmowa
Specyfikacje kamery	Kamera	Kamera 2 Mpx HD z czujnikiem CMOS, przystosowana do pracy w warunkach słabego oświetlenia
	Obiektyw	Poziome pole widzenia: 129°
	Przełącznik dzień/noc	Automatycznie
	Rozdzielczość	1920 × 1080
Wideo	Standard kompresji wideo	H.264/H.265
	Rozdzielczość	1920 × 1080
	Szybkość transmisji bitów skompresowanych danych wyjściowych	Od 32 kb/s do 16 Mb/s
	Liczba klatek wideo na sekundę	PAL: 25 kl./sek., NTSC: 30 kl./sek.
Audio	Wejście audio	Wbudowany mikrofon dookólny o dużej czułości, jednokierunkowe złącze wejścia audio 3,5 mm dla sygnału zewnętrznego
	Wyjście audio	Dwukierunkowe: wbudowany głośnik 30 W, jednokierunkowe złącze wyjścia audio 3,5 mm dla sygnału zewnętrznego
	Standard audio	G.711U / ACC / PCM
	Szybkość transmisji bitów audio	16 kb/s, 64 kb/s
	Jakość dźwięku	Inteligentne tłumienie szumów i eliminacja echa
Oświetlenie pomocnicze	Oświetlenie pomocnicze	Podczerwień
Wejście alarmowe	Protokół sieciowy	TCP/IP, SNMP, SIP, RTSP
	Transmisja w sieciach publicznych	ISUP
	Wejście alarmowe	Alarm sabotażu
Interfejs	Złącze sieciowe	Dwa adaptacyjne złącza RJ45 10/100 Mb/s
	Wejścia	2
	Wyjścia	2
	Oświetlenie alarmowe	1
	Sygnalizator akustyczny	1
	Zamek	Standardowy zamek
	Przycisk	1
	Moduł interfejsu	Jedna z ośmioma złączami
	RS485	1
	Karta microSD	Jedna (maks. 256 GB)
Inne	Zasilanie	220 V AC
	Pobór prądu	≤ 51 W
	Temperatura otoczenia (użytkowanie)	Od –40°C do 70°C
	Wilgotność (użytkowanie)	10% – 90%
	Instalacja	Montaż na fundamencie
	Wysokość	2148 ±20 mm
	Poziom ochrony	IP65
	Zabezpieczenie przeciwpiorunowe	Obsługiwane
	Wyłącznik automatyczny	Obsługiwane

ROMÂNĂ

1 Aspect

1. Lumină de alarmă 2. Microfon 3. Lumină suplimentară 4. Cameră
5. Senzor fotosensibil 6. Difuzor 7. Buton de panică
8. Stâlp pentru camere speed dome (vândut separat)

2 Instalare

În timpul montării, consultați schema cutiei de împământare.
Notă: Schema este doar pentru referință. O puteți modifica în funcție de condițiile locale și factorii de mediu.

ⓐ Bază
Țeava de filetare trebuie să fie în afara orificiului pătrat din mijloc. Diametrul țevii de filetare nu trebuie să fie mai mic de 30 mm.

ⓑ Electrod de împământare
După instalarea electrodului de împământare, rezistența la împământare trebuie măsurată cu un tester de împământare și trebuie să fie mai mică de 4 Ω. Rețineți că rezistența nu trebuie măsurată imediat după ce plouă. Se folosește țeavă de oțel de 2,5 toli și oțel plat de 30 × 5 mm ca material.

ⓒ Referință cutie de împământare 800 mm (schemă secțiune)
ⓓ Referință cutie de împământare 1200 mm (schemă secțiune)
1. 4-M20 2. Beton C25 3. Țeavă de filetare (diametru ≥ 30 mm)
4. Bară inelară de susținere 5. Șurub de ancorare 6. Piatră zdrobită

ⓔ Referință cutie de împământare 800 mm
(Pentru stații cu alarmă de panică pe stâlp de 2 până la 4 m fără stâlp pentru speed dome)

ⓕ Referință cutie de împământare 1200 mm
(Pentru stații cu alarmă de panică pe stâlp de 4 până la 8 m cu un stâlp pentru speed dome)
7. Bază 8. Sudarea barei de susținere de Ø8 și a șurubului de ancorare

Instrucțiuni
- Unitate: mm.
- Filetul capului șurubului de ancorare este M20. Partea expusă a șuruburilor de ancorare la sol și bază este de 80 mm.
- Partea frontală a dispozitivului este locul în care se află butonul de panică. Partea din spate a dispozitivului este locul în care se află ușa din spate. Determinați direcția de instalare a dispozitivului, după cum este necesar.
- Țeava de filetare trebuie să fie în zona orificiului pătrat prezentat în figură, altfel va interfera cu partea inferioară a dispozitivului.
- Șuruburile de ancorare sunt prelucrate cu oțel (A3).
- Țeava de filetare a cablului de peste ø 25 poate fi fabricată din țeavă din PVC sau oțel zincat prin îndoire R180.

3 Cablarea

După instalarea stației cu alarmă de panică pe stâlp, trebuie efectuată o procedură de împământare. Cablul de împământare extern trebuie conectat cu știftul de împământare din partea de jos a stâlpului pentru a asigura legarea la pământ a întregii carcase a dispozitivului.

ⓐ Cablare superioară
1. Placă de acoperire 2. Orificiu de intrare 3. Șurub M4 4. Piuliță M4
Slăbiți șurubul de blocare și glisați placa de acoperire în sus, astfel încât cablul să poată pătrunde în interiorul stâlpului prin orificiul de intrare. (Se folosește o cheie de 7 mm sau o cheie franceză.)
Notă: După finalizarea cablării superioare, placa de acoperire trebuie remontată, iar șuruburile trebuie strânse pentru a preveni pătrunderea apei.

ⓑ Cablare inferioară
5. Fir împământare 6. Fir fază 7. Fir nul
Îndepărtați placa de acoperire de pe cutia de mare tensiune și conectați firele.

4 Activare

1. Descărcați și instalați software-ul client iVMS-4200.
2. Intrați pe pagina **Gestionare dispozitiv** și faceți clic pe **Dispozitiv Online**.
3. Selectați dispozitivul din **Listă dispozitiv Online**, faceți clic pe **Activează** și creați o parolă.

Manual de utilizare

Scanați codul QR pentru mai multe informații și ajutor de operare.

Specificații

Dispozitiv		Stație alarmă de panică pe stâlp
Parametru cameră	Cameră	Cameră HD pixel de 200W cu iluminare redusă CMOS
	Obiectiv	Câmp vizual orizontal: 129°
	Mod de conversie zi-noapte	Automat
	Raport de rezoluție	1920×1080
Parametru video	Standard comprimare video	H.264/H.265
	Raport de rezoluție	1920×1080
	Rată biți de ieșire comprimată	32 Kbps - 16 Mbps
	Rată cadre video	PAL: 25 fps; NTSC: 30 fps
Parametru audio	Intrare audio	Microfon omnidirecțional cu sensibilitate ridicată pe 1 cale, mufă audio de 3,5 mm pe 1 cale pentru intrare audio externă
	Ieșire audio	2 căi: difuzor încorporat de 30 W cu 1 cale; mufă audio de 3,5 mm, 1 cale cu sursă de sunet externă
	Standard audio	G.711U/ACC/PCM
	Rată de biți audio	16Kbps, 64Kbps
	Calitate sunet	Acceptă suprimarea inteligentă a zgomotului și anularea ecoului
Lumină suplimentară	Lumină suplimentară	Infraroșu
Intrare alarmă	Protocol de rețea	TCP/IP, SNMP, SIP, RTSP
	Transmisie rețea publică	ISUP
	Intrare alarmă	Alarmă acces ilegal
Interfață	Port rețea	2, RJ45 10M/100M adaptare automată
	Intrare IO	2
	Ieșire IO	2
	Lumină de alarmă	1
	Alarmă sonoră	1
	Blocare	Încuietoare obișnuită
	Buton	1
	Placă de schimb	1, 8 porturi
	RS-485	1
	Card micro SD	1 (256 g max.)
Altele	Alimentare electrică	c.a. 220 V
	Consum	≤ 51 W
	Temperatură de lucru	-40 °C - 70 °C
	Umiditate de lucru	De la 10% până la 90%
	Instalare	Cutie de împământare
	Înălțime	2148 ± 20 mm
	Nivel de protecție	IP65
	Protecție împotriva trăsnetului	Asistență
	Închidere automată	Asistență

SLOVENČINA

1 Vzhľad

1. Výstražné svetlo alarmu 2. Mikrofón 3. Dodatočné svetlo 4. Kamera
5. Fotocitlivý senzor 6. Reproduktor 7. Tlačidlo Tieseň (Panic)
8. Stĺp kupolovej kamery (predáva sa samostatne)

2 Inštalácia

Počas zostavenia sa riaďte konštrukciou pozemnej klietky podľa obrázku.
Poznámka: Konštrukcia slúži len ako referencia. Upravte ju v kombinácii s miestnymi podmienkami a faktormi prostredia.

ⓐ Základňa
Závitová rúrka musí byť mimo oblasti stredového štvorcového otvoru. Priemer závitovej rúrky nesmie byť menší ako 30 mm.

ⓑ Uzemňovacia elektróda
Po inštalácii uzemňovacej elektródy by sa mal odpor uzemnenia zmerať pomocou uzemňovača a vyžaduje sa, aby bol menší ako 4 Ω. Upozorňujeme, že odpor by sa nemal merať bezprostredne po dažďi. Ako materiál sa používa oceľová rúra s priemerom 2,5 palca a plochá oceľ s rozmermi 30 × 5 mm.

ⓒ Referencia na 800 mm uzemňovaciu klietku (nákres v priereze)
ⓓ Referencia na 1200 mm uzemňovaciu klietku (nákres v priereze)
1. 4-M20 2. Betón C25 3. Závitová rúrka (priemer ≥ 30 mm)
4. Výstužný prstenec 5. Kotviaca skrutka 6. Drvený kameň

ⓔ Referencia na 800 mm uzemňovaciu klietku
(Pre 2 až 4 m stĺpovú stanicu núdzového alarmu bez stĺpa kupolovej kamery)

ⓕ Referencia na 1200 mm uzemňovaciu klietku
(Pre 4 až 8 m stĺpovú stanicu núdzového alarmu so stĺpom kupolovej kamery)
7. Základňa 8. Zváranie výstužnej tyče Ø8 a kotviacej skrutky

Pokyny
- Jednotka: mm.
- Závit hlavy kotviacej skrutky je M20. Odkrytá časť kotviacich skrutiek na zemi a podstavci je 80 mm.
- V prednej časti zariadenia sa nachádza tlačidlo núdzového volania. V zadnej časti zariadenia sa nachádzajú zadné dvere. Určite smer inštalácie zariadenia podľa potreby.
- Závitová rúrka musí byť v oblasti štvorcového otvoru zobrazeného na obrázku, inak bude zasahovať do spodnej časti zariadenia.
- Kotviace skrutky sú spracované s oceľou (A3).
- Káblová závitová rúrka nad ø 25 môže byť vyrobená z PVC rúrky alebo pozinkovanej oceľovej rúrky ohnutím R180.

3 Zapojenie

Po montáži stĺpovej stanice núdzového alarmu sa musí vykonať úprava uzemnenia. Vonkajší uzemňovací vodič by sa mal spojiť s uzemňovacím kolíkom v spodnej časti stĺpa, aby sa zabezpečilo uzemnenie celého krytu zariadenia.

ⓐ Horné zapojenie
1. Krycia doska 2. Vstupný otvor 3. Skrutka M4 4. Matica M4
Uvoľnite poistnú skrutku a posuňte kryciu dosku smerom nahor, aby mohol kábel vstúpiť do vnútra stĺpa zo vstupného otvoru. (Používa sa 7 mm adaptér alebo kľúč.)
Poznámka: Po dokončení horného zapojenia je potrebné kryciu dosku vrátiť späť a skrutky dotiahnuť, aby sa zabránilo vniknutiu vody.

ⓑ Spodné zapojenie
5. Uzemňovací vodič 6. Vodič pod napätím 7. Neutrálny vodič
Odstráňte kryciu dosku silnoprúdovej skrinky a pripojte vodiče.

4 Aktivácia

1. Stiahnite si a nainštalujte klientsky softvér iVMS-4200.
2. Prejdite na stránku **Správa zariadení** a kliknite na položku **Online zariadenie**.
3. Vyberte zariadenie v časti **Zoznam online zariadení**, kliknite na tlačidlo **Aktivovať** a vytvorte heslo.

Návod na používanie

Ak chcete získať ďalšie informácie a pokyny na používanie, naskenujte QR kód.

Špecifikácie

Zariadenie		Stĺpová stanica núdzového alarmu
Parameter kamery	Kamera	Pixelová HD kamera CMOS s nízkym osvetlením, 200 W
	Objektív	Horizontálne zorné pole: 129°
	Režim konverzie deň-noc	Automatický
	Pomer rozlíšenia	1920 × 1080
Parameter videa	Štandard kompresie videa	H.264/H.265
	Pomer rozlíšenia	1920 × 1080
	Komprimovaná výstupná bitová rýchlosť	32 kb/s až 16 Mb/s
	Bitová rýchlosť videa	PAL: 25 snímok/s; NTSC: 30 snímok/s
Parameter zvuku	Zvukový vstup	Vstavaný 1-cestný všesmerový mikrofón s vysokou citlivosťou, 1-cestná 3,5 mm audio zásuvka na externý zvukový vstup
	Výstup videa	2-cestný: Vstavaný 1-cestný 30 W reproduktor; 1-cestná 3,5 mm audio zásuvka s externým zdrojom zvuku
	Štandard zvuku	G.711U/ACC/PCM
	Bitová rýchlosť zvuku	16 kB/s, 64 kB/s
	Kvalita zvuku	Podpora inteligentného potlačenia šumu a eliminácie ozveny
Dodatočné svetlo	Dodatočné svetlo	Infračervené
Vstup alarmu	Sieťový protokol	TCP/IP, SNMP, SIP, RTSP
	Prenos verejnej siete	ISUP
	Vstup alarmu	Alarm cudzieho zásahu
Rozhranie	Sieťový port	2, RJ45 10M/100M vlastná adaptácia
	Vstup IO	2
	Výstup IO	2
	Výstražné svetlo alarmu	1
	Reproduktor	1
	Zámok	bežný zámok skrine
	Tlačidlo	1
	Výmenná doska	1, 8 portov
	RS-485	1
	Karta micro SD	1 (max. 256 G)
Iné	Zdroj napájania	AC 220 V
	Spotreba	≤ 51 W
	Prevádzková teplota	–40 °C až 70 °C
	Prevádzková vlhkosť	10 % až 90 %
	Inštalácia	Pozemná klietka
	Výška	2148 ±20 mm
	Úroveň ochrany	IP65
	svetelná ochrana	Technická podpora
	Automatické opätovné zatvorenie	Technická podpora

ΕΛΛΗΝΙΚΑ

1 Εμφάνιση

1. Φωτισμός συναγερμού 2. Μικρόφωνο 3. Λυχνία συμπληρωματικού φωτισμού
4. Κάμερα 5. Φωτοευαίσθητος αισθητήρας 6. Ηχείο 7. Κουμπί πανικού
8. Κοντάρι κάμερας υψηλής ταχύτητας σχήματος θόλου (Πωλείται ξεχωριστά)

2 Εγκατάσταση

Κατά τη διάρκεια της κατασκευής, ανατρέξτε στον παρεχόμενο σχεδιασμό κλωβού γείωσης.
Σημείωση: Το σχέδιο παρέχεται μόνο για λόγους αναφοράς. Τροποποιήστε το σύμφωνα με τις τοπικές συνθήκες και τους περιβαλλοντικούς παράγοντες.

ⓐ Βάση
Ο αγωγός σπειρώματος θα πρέπει να βρίσκεται εκτός της μεσαίας περιοχής τετράγωνης οπής. Η διάμετρος του αγωγού σπειρώματος δεν πρέπει να είναι μικρότερη από 30 mm.

ⓑ Ηλεκτρόδιο γείωσης
Μετά από την τοποθέτηση του ηλεκτροδίου γείωσης, η αντίσταση γείωσης θα πρέπει να μετρηθεί με tramegger γείωσης και θα πρέπει να είναι χαμηλότερη από 4Ω. Έχετε υπόψη ότι η αντίσταση δεν θα πρέπει να μετριέται ακριβώς μετά από βροχόπτωση. Χρησιμοποιεί έναν χαλύβδινο αγωγό 2,5 ιντσών και επίπεδο χάλυβα 30×5 mm ως υλικό.

ⓒ Αναφορά κλωβού γείωσης 800 mm (σχέδιο διατομής)
ⓓ Αναφορά κλωβού γείωσης 1200 mm (σχέδιο διατομής)
1. 4-M20 2. Βετόν C25 3. Αγωγός σπειρώματος (Διάμετρος ≥ 30 mm)
4. Δακτύλιος ράβδου ενίσχυσης 5. Κοχλίας αγκύρωσης 6. Συνθλιμμένη πέτρα

ⓔ Αναφορά κλωβού γείωσης 800 mm
(Για στύλο σταθμού συναγερμού πανικού κονταριού 2 έως 4 m χωρίς στύλο κάμερας υψηλής ταχύτητας σχήματος θόλου)

ⓕ Αναφορά κλωβού γείωσης 1200 mm
(Για στύλο σταθμού συναγερμού πανικού 4 έως 8 m με στύλο κάμερας υψηλής ταχύτητας σχήματος θόλου)
7. Βάση 8. Συγκόλληση ράβδου ενίσχυσης Ø8 και κοχλία αγκύρωσης

Οδηγίες
- Μονάδα: mm.
- Το σπείρωμα της κεφαλής κοχλία αγκύρωσης είναι M20. Το εκτεθειμένο μέρος των κοχλιών αγκύρωσης στο έδαφος και στη βάση είναι 80 mm.
- Το κουμπί πανικού βρίσκεται στο μπροστινό μέρος της συσκευής. Η πίσω θύρα βρίσκεται στο πίσω μέρος της συσκευής. Κρίνετε την κατεύθυνση εγκατάστασης συσκευής όπως απαιτείται.
- Ο αγωγός σπειρώματος θα πρέπει να βρίσκεται στην τετράγωνη περιοχή οπής που εμφανίζεται στην εικόνα, διαφορετικά θα παρεμβαίνει στο κάτω μέρος της συσκευής.
- Οι κοχλίες αγκύρωσης είναι επεξεργασμένοι με χάλυβα (A3).
- Αγωγός σπειρώματος καλωδίου άνω των ø 25 μπορεί να κατασκευάζεται από αγωγό PVC ή γαλβανισμένο χαλύβδινο αγωγό κάμπτοντας το R180.

3 Καλωδίωση

Μετά από την εγκατάσταση του στύλου σταθμού συναγερμού πανικού θα πρέπει να πραγματοποιηθεί η επεξεργασία γείωσης. Το εξωτερικό καλώδιο γείωσης θα πρέπει να συνδεθεί με το καφφί γείωσης στο κάτω μέρος του στύλου, για να εξασφαλίζεται η γείωση ολόκληρου του περιβλήματος της συσκευής.

ⓐ Επάνω καλωδίωση
1. Πλακέτα καλύμματος 2. Οπή εισόδου 3. Μπουλόνι M4 4. Παξιμάδι M4
Ξεβιδώστε το μπουλόνι κλειδώματος και σπρώξτε την πλακέτα καλύμματος προς τα επάνω, ώστε το καλώδιο να μπορεί να εισέλθει στο εσωτερικό του στύλου από την οπή εισόδου. (Χρησιμοποιήστε κλειδί 7 mm ή γαλλικό κλειδί.)
Σημείωση: Αφού ολοκληρωθεί η επάνω καλωδίωση, επαναφέρετε την πλακέτα καλύμματος και βιδώστε τα μπουλόνια, για να αποφευχθεί η εισροή νερού.

ⓑ Κάτω καλωδίωση
5. Καλώδιο γείωσης 6. Καλώδιο ρεύματος 7. Ουδέτερο καλώδιο
Αφαιρέστε την πλακέτα καλύμματος από το κουτί ρεύματος και συνδέστε τα καλώδια.

4 Ενεργοποίηση

1. Πραγματοποιήστε λήψη και εγκατάσταση του λογισμικού πελάτη iVMS-4200.
2. Εισέλθετε τη σελίδα **Διαχείριση συσκευής** και κάντε κλικ στην επιλογή **Συνδεδεμένη συσκευή**.
3. Επιλέξτε τη συσκευή στην ενότητα **Λίστα συνδεδεμένων συσκευών**, κάντε κλικ στην επιλογή **Ενεργοποίηση** και δημιουργήστε έναν κωδικό πρόσβασης.

Εγχειρίδιο χρήστη

Σαρώστε τον κώδικα QR για περισσότερες πληροφορίες και βοήθεια λειτουργίας.

Προδιαγραφές

Συσκευή		Στύλος σταθμού συναγερμού πανικού
Παράμετρος κάμερας	Κάμερα	Κάμερα HD CMOS χαμηλού φωτισμού 2.000.000 pixel
	Φακός	Οριζόντιο οπτικό πεδίο: 129°
	Λειτουργία μετατροπής ημέρας-νύχτας	Αυτόματα
	Λόγος ανάλυσης	1920×1080
Παράμετρος βίντεο	Πρότυπο συμπίεσης βίντεο	H.264/H.265
	Λόγος ανάλυσης	1920×1080
	Ρυθμός bit συμπιεσμένης εξόδου	32 Kbps έως 16 Mbps
	Ρυθμός καρέ βίντεο	PAL: 25 fps, NTSC: 30 fps
Παράμετρος ήχου	Είσοδος ήχου	Ενσωματωμένο, μονόδρομο, υψηλής ευαισθησίας πανκατευθυντικό μικρόφωνο, μονόδρομη υποδοχή ήχου 3,5 mm για εξωτερική είσοδο ήχου
	Έξοδος ήχου	Αμφίδρομο: Ενσωματωμένο μονόδρομο ηχείο 30W, μονόδρομη υποδοχή ήχου 3,5 mm με εξωτερική πηγή ήχου.
	Πρότυπο ήχου	G.711U/ACC/PCM
	Ρυθμός καρέ ήχου	16Kbps, 64Kbps
	Ποιότητα ήχου	Υποστήριξη έξυπνης καταστολής θορύβου και ακύρωσης ηχούς
Λυχνία συμπληρωματικού φωτισμού	Λυχνία συμπληρωματικού φωτισμού	Υπέρυθρες
Είσοδος συναγερμού	Πρωτόκολλο δικτύου	TCP/IP, SNMP, SIP, RTSP
	Μεταφορά δημόσιου δικτύου	ISUP
	Είσοδος συναγερμού	Συναγερμός παραποίησης
Διεπαφή	Θύρα δικτύου	2, RJ45 10M/100M αυτοπροσαρμοζόμενο
	Είσοδος IO	2
	Έξοδος IO	2
	Φωτισμός συναγερμού	1
	Σειρήνα	1
	Κλείδωμα	κανονική κλειδαριά ερμαρίου
	Κουμπί	1
	Πλακέτα ανταλλαγής	1, 8 θυρών
	RS-485	1
	Κάρτα Micro SD	1 (256G μέγ.)
Άλλο	Τροφοδοσία	AC 220 V
	Κατανάλωση	≤ 51W
	Θερμοκρασία λειτουργίας	-40°C έως 70°C
	Υγρασία λειτουργίας	10% έως 90%
	Εγκατάσταση	Κλωβός γείωσης
	Ύψος	2148 ± 20 mm
	Επίπεδο προστασίας	IP65
	αντικεραυνική προστασία	Υποστήριξη
	Αυτόματο επανακλείσιμο	Υποστήριξη

HRVATSKI

1 Izgled

1. Svjetlo alarma 2. Mikrofon 3. Dodatno svjetlo 4. Kamera
5. Foto-osjetljivi senzor 6. Zvučnik 7. Gumb za opasnost
8. Kupolasti stup za brzinu (prodaje se zasebno)

2 Postavljanje

Tijekom izgradnje pratite dizajn podnog kaveza kako je prikazano.

Napomena: Dizajn služi samo kao referenca. Izmijenite ga u kombinaciji s lokalnim uvjetima i čimbenicima okoliša.

ⓐ Postolje

Cijev s navojima mora izlaziti iz područja središnjeg kvadratnog otvora. Promjer cijevi s navojima neće biti manji od 30 mm.

ⓑ Elektroda uzemljenja

Kad se elektroda uzemljenja instalira, otpor uzemljenja treba izmjeriti mjeračem otpora izolacije, a mora biti manji od 4Ω. Imajte na umu kako otpor ne bi trebalo mjeriti odmah nakon kiše. Kao materijal koristi čeličnu cijev od 2,5 inča i ravni čelik 30×5 mm.

ⓒ Referenca za podni kavez od 800 mm (sekcijska skica)

ⓓ Referenca za podni kavez od 1200 mm (sekcijska skica)

1. 4-M20 2. C25 beton 3. Cijev s navojima (promjer≥30 mm)
4. Prsten potporne poluge 5. Vijak za sidrenje 6. Drobljeni kamen

ⓔ Referenca za podni kavez od 800 mm

(Za postaje alarma za opasnost stupa od 2 do 4 m bez kupolastog stupa za brzinu)

ⓕ Referenca za podni kavez od 1200 mm

(Za postaje alarma za opasnost stupa od 4 do 8 m sa kupolastim stupom za brzinu)

7. Postolje 8. Zavarivanje Ø8 potporne poluge i vijka za sidrenje

Uputa

- Jedinica: mm.
- Navoj glave vijka za sidrenje je M20. Izloženi dio vijaka za sidrenje na tlu i na postolju je 80 mm.
- Gumb za opasnost je smješten na prednjoj strani uređaja. Stražnja vrata se nalaze na stražnjoj strani uređaja. Utvrdite smjer instalacije uređaja prema potrebi.
- Cijev s navojima mora biti u području kvadratnog otvora kako je prikazano na slici, u protivnom će ometati dno uređaja.
- Vijci za sidrenje obrađeni su čelikom (A3).
- Cijev s kabelskim navojima iznad ø 25 može biti načinjena od PVC cijevi ili cijevi od galvaniziranog čelika savijanjem R180.

3 Ožičenje

Nakon instalacije postaje alarma za opasnost sa stupom treba provesti tretman uzemljenja. Žica vanjskog uzemljenja treba biti povezana sa stupom za uzemljenje na dnu stupa kako bi se osiguralo uzemljenje cijelog kućišta uređaja.

ⓐ Gornje ožičenje

1. Pokrivna ploča 2. Ulazni otvor 3. Vijak M4 4. Matica M4

Otpustite vijak za blokadu i kliznite pokrivnu ploču prema gore, tako da kabel može ući u unutrašnjost stupa s ulaznog otvora. (Koristi priključak od 7 mm ili ključ.)

Napomena: Kad je gornje ožičenje gotovo, pokrivnu ploču treba ponovno postaviti, a vijke zategnuti kako bi se spriječio ulazak vode.

ⓑ Donje ožičenje

5. Žica uzemljenja 6. Živa žica 7. Neutralna žica

Skinite pokrivnu ploču kutije jake struje i spojite žice.

4 Aktivacija

1. Preuzmite i instalirajte softver za klijenta iVMS-4200.
2. Stranica Ulaz **Upravljanje uređajem** i kliknite **Mrežni uređaj**.
3. Odaberite uređaj na **Popisu mrežnih uređaja**, kliknite **Aktiviraj** i izradite lozinku.

Korisnički priručnik

Za više informacija i pomoć skenirajte QR kod.

Specifikacija

Uređaj		Postaja alarma za opasnost stupa
Parametar kamere	Kamera	CMOS slaba rasvjeta HD kamera od 200 W piksela
	Objektiv	Vodoravno polje gledanja: 129°
	Način za konverziju dan-noć	Automatski
	Omjer razlučljivosti	1920×1080
Parametar videozapisa	Standard za komprimiranje videozapisa	H.264/H.265
	Omjer razlučljivosti	1920×1080
	Brzina prijenosa komprimiranog izlaza	32 Kb/s do 16 Mb/s
	Brzina prijenosa videozapisa	PAL: 25 fps; NTSC: 30 fps
Parametar zvuka	Audio ulaz	Ugrađeni 1-smjerni mikrofon s jednim smjerom visoke osjetljivosti, 1-smjerni zvučni priključak od 3,5 mm za vanjski ulaz zvuka
	Zvučni izlaz	2-smjerni: Ugrađeni 1-smjerni zvučnik od 30 W; 1-smjerni zvučni priključak od 3,5 mm s vanjskim izvorom zvuka
	Zvučni standard	G.711U/ACC/PCM
	Brzina prijenosa zvuka	16 Kb/s, 64 Kb/s
	Kvaliteta zvuka	Podržava inteligentno smanjenje buke i poništavanje odjeka
Dodatno svjetlo	Dodatno svjetlo	Infracrveno
Ulaz alarma	Mrežni protokol	TCP/IP, SNMP, SIP, RTSP
	Prijenos javnom mrežom	ISUP
	Ulaz alarma	Alarm protiv neovlaštenih izmjena
Sučelje	Mrežni priključak	2, RJ45 10M/100M samo-prilagođavanje
	IO ulaz	2
	IO izlaz	2
	Svjetlo alarma	1
	Zvučni signalizator	1
	Zaključavanje	obična brava za ormarić
	Gumb	1
	Ploča za razmjenu	1, 8-priključaka
	RS-485	1
	Mikro SD kartica	1 (maks. 256 G)
Ostalo	Napajanje	Izmjenična struja 220 V
	Potrošnja	≤ 51 W
	Radna temperatura	-40°C do 70°C
	Vlažnost	10 % do 90 %
	Postavljanje	Podni kavez
	Visina	2148 ± 20 mm
	Razina zaštite	IP65
	zaštita od munje	Podrška
	Automatsko ponovno zatvaranje	Podrška

УКРАЇНСЬКА

1 Зовнішній вигляд

1. Лампа тривожної сигналізації 2. Мікрофон 3. Допоміжне світло 4. Камера
5. Світлочутливий датчик 6. Динамік 7. Аварійна кнопка
8. Щогла для купольної камери (продається окремо)

2 Установлення

Для будівництва підземного каркаса див. зображення його конструкції на рисунку.

Примітка: згадана конструкція наведена лише для довідки. Змінюйте конструкцію залежно від місцевих умов і чинників зовнішнього середовища.

ⓐ Основа

Нарізна труба повинна виходити посередині квадратного отвору. Діаметр нарізної труби повинен становите не менше 30 мм.

ⓑ Заземлювальний електрод

Після встановлення заземлювального електрода слід виміряти опір заземлення, який повинен становите менше 4 Ом. Зверніть увагу, що опір заземлення не слід вимірювати безпосередньо після дощу. Електрод виготовлений зі сталевої труби діаметром 2,5 дюйма (63,5 мм) і сталевої смуги 30 × 5 мм.

ⓒ Приклад підземного каркаса 800 мм (креслення в розрізі)

ⓓ Приклад підземного каркаса 1200 мм (креслення в розрізі)

1. 4 шт. x M20 2. Бетон C25 3. Нарізна труба (діаметр ≥ 30 мм)
4. Кільце з арматурного прута 5. Фундаментний болт 6. Щебінь

ⓔ Приклад підземного каркаса 800 мм

(Для стовпових станцій екстреної тривоги висотою від 2 до 4 м без щогли для купольної камери)

ⓕ Приклад підземного каркаса 1200 мм

(Для стовпових станцій екстреної тривоги висотою від 4 до 8 м зі щоглою для купольної камери)

7. Основа 8. Точки зварювання арматурного прута Ø8 і фундаментного болта

Інструкція

- Одиниця вимірювання: мм.
- Нарізь головки фундаментного болта M20. Довжина частини фундаментного болта, що виступає над землею і основою, становить 80 мм.
- На передній частині пристрою розташована тривожна кнопка. На задній частині пристрою розташовані задні дверцята. Визначте потрібний напрямок встановлення пристрою.
- Нарізна труба повинна знаходитися посередині квадратного отвору, як показано на рисунку, інакше вона перешкоджатиме нижній частині пристрою.
- Фундаментні болти виготовлені зі сталі A3.
- Нарізна труба для кабелю діаметром більше 25 мм може бути виготовлена з труби з ПВХ або з оцинкованої сталі шляхом згину труби R180.

3 Під'єднання кабелів

Після встановлення стовпової станції екстреної тривоги слід зробити заземлення. Щоб забезпечити заземлення усього корпусу пристрою, зовнішній провід заземлення слід під'єднати до контакту заземлення у нижній частині стовпа.

ⓐ Під'єднання кабелів у верхній частині

1. Кришка 2. Вхідний отвір 3. Болт M4 4. Гайка M4

Послабте затискний болт і підніміть кришку вгору, щоб кабель через вхідний отвір міг увійти всередину стовпа. (Скористайтеся торцевим або звичайним ключем 7 мм).

Примітка: щоб запобігти потраплянню води, після під'єднання кабелів у верхній частині слід встановити на місце кришку та затягнути болти.

ⓑ Під'єднання кабелів у нижній частині

5. Провід заземлення 6. Провід під напругою 7. Нейтральний провід

Зніміть кришку щита панелі високої напруги і під'єднайте проводи.

4 Активація

1. Завантажте й установіть клієнтське програмне забезпечення iVMS-4200.
2. Перейдіть на сторінку **Керування пристроями** і натисніть **Пристрої онлайн**.
3. Оберіть пристрій у **Список пристроїв онлайн**, натисніть **Активувати** і створіть пароль.

Посібник користувача

Зіскануйте QR-код для отримання додаткової інформації та довідки щодо використання.

Технічні характеристики

Пристрій		Стовпова станція екстреної тривоги
Параметри камери	Камера	Камера 2 МП стандарту HD з матрицею КМОН з підтримкою зйомки в умовах низького освітлення
	Об'єктив	Кут огляду по горизонталі: 129°
	Режим перемикання день/ніч	Авто
	Роздільна здатність	1920 × 1080
Параметри відеосигналу	Стандарт стиснення відео	H.264/H.265
	Роздільна здатність	1920 × 1080
	Швидкість стисненого вихідного цифрового потоку	Від 32 кбіт/с до 16 Мбіт/с
	Кадрова частота	PAL: 25 fps; NTSC: 30 fps
Параметри звуку	Аудіовхід	Вбудований усеспрямований високочутливий мікрофон односторонньої дії, аудіороз'єм 3,5 мм односторонньої дії для підключення джерела зовнішнього аудіосигналу
	Аудіовихід	Двоканальний: вбудований динамік односторонньої дії 30 Вт; аудіороз'єм 3,5 мм односторонньої дії для зовнішнього пристрою відтворення звуку
	Стандарт аудіо	G.711U/ACC/PCM
	Швидкість аудіопотоку	16 кбіт/с, 64 кбіт/с
	Якість звуку	Підтримка інтелектуального шумо- й ехозаглушення
Допоміжне світло	Допоміжне світло	ІЧ
Тривожний вхід	Мережевий протокол	TCP/IP, SNMP, SIP, RTSP
	Передавання даних у загальнодоступній мережі	ISUP
	Тривожний вхід	Сигнал тривоги в разі пошкодження
Роз'єм	Мережевий порт	2 роз'єми RJ45 10M/100M із самонастроюванням
	Вхід IO	2
	Вихід IO	2
	Лампа тривожної сигналізації	1
	Сирена	1
	Замок	Стандартний замок для шаф
	Кнопка	1
	Панель обміну даними	1 шт., 8 портів
	RS-485	1
	Картка Micro SD	1 (макс. 256 Гб)
Інше	Живлення	220 В змінного струму
	Споживання електрики	≤ 51 Вт
	Робоча температура	Від -40 °C до 70 °C
	Робоча вологість	Від 10% до 90%
	Установлення	Підземний каркас
	Висота	2148 ± 20 мм
	Ступінь захисту	IP65
	Захист від блискавки	Підтримується
	Автоматичне повторне увімкнення	Підтримується

ENGLISH

©2021 Hangzhou Hikvision Digital Technology Co., Ltd. All rights reserved.

About this Manual

The Manual includes instructions for using and managing the Product. Pictures, charts, images and all other information hereinafter are for description and explanation only. The information contained in the Manual is subject to change, without notice, due to firmware updates or other reasons. Please find the latest version of this Manual at the Hikvision website (https://www.hikvision.com/). Please use this Manual with the guidance and assistance of professionals trained in supporting the Product.

Trademarks

HIKVISION and other Hikvision's trademarks and logos are the properties of Hikvision in various jurisdictions. Other trademarks and logos mentioned are the properties of their respective owners.

Disclaimer

TO THE MAXIMUM EXTENT PERMITTED BY APPLICABLE LAW, THIS MANUAL AND THE PRODUCT DESCRIBED, WITH ITS HARDWARE, SOFTWARE AND FIRMWARE, ARE PROVIDED "AS IS" AND "WITH ALL FAULTS AND ERRORS". HIKVISION MAKES NO WARRANTIES, EXPRESS OR IMPLIED, INCLUDING WITHOUT LIMITATION, MERCHANTABILITY, SATISFACTORY QUALITY, OR FITNESS FOR A PARTICULAR PURPOSE. THE USE OF THE PRODUCT BY YOU IS AT YOUR OWN RISK. IN NO EVENT WILL HIKVISION BE LIABLE TO YOU FOR ANY SPECIAL, CONSEQUENTIAL, INCIDENTAL, OR INDIRECT DAMAGES, INCLUDING, AMONG OTHERS, DAMAGES FOR LOSS OF BUSINESS PROFITS, BUSINESS INTERRUPTION, OR LOSS OF DATA, CORRUPTION OF SYSTEMS, OR LOSS OF DOCUMENTATION, WHETHER BASED ON BREACH OF CONTRACT, TORT (INCLUDING NEGLIGENCE), PRODUCT LIABILITY, OR OTHERWISE, IN CONNECTION WITH THE USE OF THE PRODUCT, EVEN IF HIKVISION HAS BEEN ADVISED OF THE POSSIBILITY OF SUCH DAMAGES OR LOSS.

YOU ACKNOWLEDGE THAT THE NATURE OF THE INTERNET PROVIDES FOR INHERENT SECURITY RISKS, AND HIKVISION SHALL NOT TAKE ANY RESPONSIBILITIES FOR ABNORMAL OPERATION, PRIVACY LEAKAGE OR OTHER DAMAGES RESULTING FROM CYBER-ATTACK, HACKER ATTACK, VIRUS INFECTION, OR OTHER INTERNET SECURITY RISKS; HOWEVER, HIKVISION WILL PROVIDE TIMELY TECHNICAL SUPPORT IF REQUIRED.

YOU AGREE TO USE THIS PRODUCT IN COMPLIANCE WITH ALL APPLICABLE LAWS, AND YOU ARE SOLELY RESPONSIBLE FOR ENSURING THAT YOUR USE CONFORMS TO THE APPLICABLE LAW. ESPECIALLY, YOU ARE RESPONSIBLE, FOR USING THIS PRODUCT IN A MANNER THAT DOES NOT INFRINGE ON THE RIGHTS OF THIRD PARTIES, INCLUDING WITHOUT LIMITATION, RIGHTS OF PUBLICITY, INTELLECTUAL PROPERTY RIGHTS, OR DATA PROTECTION AND OTHER PRIVACY RIGHTS. YOU SHALL NOT USE THIS PRODUCT FOR ANY PROHIBITED END-USES, INCLUDING THE DEVELOPMENT OR PRODUCTION OF WEAPONS OF MASS DESTRUCTION, THE DEVELOPMENT OR PRODUCTION OF CHEMICAL OR BIOLOGICAL WEAPONS, ANY ACTIVITIES IN THE CONTEXT RELATED TO ANY NUCLEAR EXPLOSIVE OR UNSAFE NUCLEAR FUEL-CYCLE, OR IN SUPPORT OF HUMAN RIGHTS ABUSES.

IN THE EVENT OF ANY CONFLICTS BETWEEN THIS MANUAL AND THE APPLICABLE LAW, THE LATER PREVAILS.

CAUTION

- In the use of the product, you must be in strict compliance with the electrical safety regulations of the nation and region.
- Do not touch the bare metal contacts of the inlets after the circuit breaker is turned off. Electricity still exists.
- indicates hazardous live and the external wiring connected to the terminals requires installation by an instructed person.
- The equipment has been designed, when required, modified for connection to an IT power distribution system.
- identifies the battery holder itself and identifies the positioning of the cell(s) inside the battery holder.
- + identifies the positive terminal(s) of equipment which is used with, or generates direct current. - identifies the negative terminal(s) of equipment which is used with, or generates direct current.

No naked flame sources, such as lighted candles, should be placed on the equipment.
The ventilation should not be impeded by covering the ventilation openings with items, such as newspapers, table-cloths,
curtains, etc. The openings shall never be blocked by placing the equipment on a bed, sofa, rug or other similar surface.
This equipment is suitable for mounting on concrete or other non-combustible surface only.
The serial port of the equipment is used for debugging only.
Install the equipment according to the instructions in this manual.
To prevent injury, this equipment must be securely attached to the floor/wall in accordance with the installation instructions.
Do not touch the sharp edges or corners.
CAUTION: This equipment is for use only with matching bracket. Use with other (carts, stands, or carriers) may result in instability causing injury.
To prevent possible hearing damage, do not listen at high volume levels for long periods.

BATTERY CAUTION

1. This equipment is not suitable for use in locations where children are likely to be present.
2. CAUTION: Risk of explosion if the battery is replaced by an incorrect type.
3. Improper replacement of the battery with an incorrect type may defeat a safeguard (for example, in the case of some lithium battery types).
4. Do not dispose of the battery into fire or a hot oven, or mechanically crush or cut the battery, which may result in an explosion.
5. Do not leave the battery in an extremely high temperature surrounding environment, which may result in an explosion or the leakage of flammable liquid or gas.
6. Do not subject the battery to extremely low air pressure, which may result in an explosion or the leakage of flammable liquid or gas.
7. Dispose of used batteries according to the instructions.

FRANÇAIS

©2021 Hangzhou Hikvision Digital Technology Co., Ltd. Tous droits réservés.

À propos de ce manuel

Ce manuel fournit des instructions d'utilisation et de gestion du produit. Les images, les tableaux, les figures et toutes les autres informations ci-après ne sont donnés qu'à titre de description et d'explication. Les informations contenues dans ce manuel sont modifiables sans préavis, en raison d'une mise à jour d'un micrologiciel ou pour d'autres raisons. Veuillez trouver la dernière version de ce manuel sur le site Internet de Hikvision (https://www.hikvision.com/). Veuillez utiliser ce mode d'emploi avec les conseils et l'assistance de professionnels spécialement formés dans la prise en charge de ce produit.

Marques déposées

HIKVISION et les autres marques et logos de Hikvision sont la propriété de Hikvision dans diverses juridictions. Toutes les autres marques et tous les logos mentionnés appartiennent à leurs propriétaires respectifs.

Clause d'exclusion de responsabilité

DANS LES LIMITES AUTORISÉES PAR LA LOI EN VIGUEUR, LE PRÉSENT MANUEL ET LE PRODUIT DÉCRIT, AINSI QUE SON MATÉRIEL, SES LOGICIELS ET SES MICROLOGICIELS, SONT FOURNIS « EN L'ÉTAT » ET « AVEC TOUS LES DÉFAUTS ET ERREURS ». HIKVISION NE FAIT AUCUNE GARANTIE, EXPLICITE OU IMPLICITE, Y COMPRIS, MAIS SANS S'Y LIMITER, DE QUALITÉ MARCHANDE, DE QUALITÉ SATISFAISANTE, OU D'ADÉQUATION À UN USAGE PARTICULIER. VOUS UTILISEZ LE PRODUIT À VOS PROPRES RISQUES. EN AUCUN CAS HIKVISION NE SERA TENU RESPONSABLE POUR TOUT DOMMAGE SPÉCIAL, CONSÉCUTIF, ACCESSOIRE OU INDIRECT, Y COMPRIS, ENTRE AUTRES, LES DOMMAGES RELATIFS À LA PERTE DE PROFITS D'ENTREPRISE, À L'INTERRUPTION D'ACTIVITÉS COMMERCIALES, OU LA PERTE DES DONNÉES, LA CORRUPTION DES SYSTÈMES, OU LA PERTE DES DOCUMENTS, S'ILS SONT BASÉS SUR UNE VIOLATION DE CONTRAT, UNE FAUTE (Y COMPRIS LA NÉGLIGENCE), LA RESPONSABILITÉ EN MATIÈRE DE PRODUITS, OU AUTRE, EN RAPPORT AVEC L'UTILISATION DU PRODUIT, MÊME SI HIKVISION A ÉTÉ INFORMÉ DE LA POSSIBILITÉ D'UN TEL DOMMAGE OU D'UNE TELLE PERTE.

VOUS RECONNAISSEZ QUE LA NATURE D'INTERNET EST SOURCE DE RISQUES DE SÉCURITÉ INHÉRENTS, ET HIKVISION SE DÉGAGE DE TOUTE RESPONSABILITÉ EN CAS DE FONCTIONNEMENT ANORMAL, DIVULGATION D'INFORMATIONS CONFIDENTIELLES OU AUTRES DOMMAGES DÉCOULANT D'UNE CYBERATTAQUE, D'UN PIRATAGE INFORMATIQUE, D'UNE INFECTION PAR DES VIRUS, OU AUTRES RISQUES DE SÉCURITÉ LIÉS À INTERNET ; TOUTEFOIS, HIKVISION FOURNIRA UNE ASSISTANCE TECHNIQUE DANS LES DÉLAIS, LE CAS ÉCHÉANT.

VOUS ACCEPTEZ D'UTILISER CE PRODUIT CONFORMÉMENT À L'ENSEMBLE DES LOIS EN VIGUEUR. IL EST DE VOTRE RESPONSABILITÉ EXCLUSIVE DE VEILLER À CE QUE VOTRE UTILISATION SOIT CONFORME À LA LOI APPLICABLE. IL VOUS APPARTIENT SURTOUT D'UTILISER CE PRODUIT D'UNE MANIÈRE QUI NE PORTE PAS ATTEINTE AUX DROITS DE TIERS, Y COMPRIS, MAIS SANS S'Y LIMITER, LES DROITS DE PUBLICITÉ, LES DROITS DE PROPRIÉTÉ INTELLECTUELLE, OU LA PROTECTION DES DONNÉES ET D'AUTRES DROITS À LA VIE PRIVÉE. VOUS NE DEVEZ PAS UTILISER CE PRODUIT POUR TOUTE UTILISATION FINALE INTERDITE, NOTAMMENT LA MISE AU POINT OU LA PRODUCTION D'ARMES DE DESTRUCTION MASSIVE, LA MISE AU POINT OU LA FABRICATION D'ARMES CHIMIQUES OU BIOLOGIQUES, LES ACTIVITÉS DANS LE CONTEXTE LIÉ AUX EXPLOSIFS NUCLÉAIRES OU AU CYCLE DU COMBUSTIBLE NUCLÉAIRE DANGEREUX, OU SOUTENANT LES VIOLATIONS DES DROITS DE L'HOMME.

EN CAS DE CONFLIT ENTRE CE MANUEL ET LES LOIS EN VIGUEUR, CES DERNIÈRES PRÉVALENT.

ATTENTION

- En utilisant le produit, vous devez respecter la réglementation relative à la sécurité électrique de votre pays ou région.
- Ne touchez PAS les contacts métalliques nus des entrées après que le disjoncteur a été coupé. De l'électricité peut encore circuler.
- indique une tension dangereuse. De ce fait, le câblage externe connecté aux bornes nécessite d'être installé par une personne qualifiée.
- L'équipement a été conçu, lorsque nécessaire, et modifié pour être connecté à un système à neutre impédant.
- identifie le support de batterie lui-même et identifie le positionnement des cellules à l'intérieur du support de batterie.
- Le symbole « + » identifie la (les) borne(s) positive(s) de l'équipement qui est utilisé avec, ou qui génère du courant continu. Le symbole « - » identifie la (les) borne(s) négative(s) de l'équipement qui est utilisé avec, ou qui génère du courant continu.

Aucune source de flamme nue, telle que des bougies allumées, ne doit être placée sur l'équipement.
La ventilation ne doit pas être gênée en recouvrant les orifices d'aération avec des objets tels que journaux, nappes, rideaux, etc. Les ouvertures ne doivent jamais être bloquées en plaçant l'équipement sur un lit, un canapé, un tapis ou toute autre surface similaire.
Cet équipement convient uniquement pour un montage sur du béton ou toute autre surface non combustible.
Le port série de l'équipement est utilisé uniquement à des fins de débogage.
Installez l'équipement conformément aux instructions de ce manuel.
Afin d'éviter tout accident, cet appareil doit être correctement attaché sur le sol/mur conformément aux instructions d'installation.
Ne touchez pas les bords ou les coins coupants.
ATTENTION : Cet équipement est destiné à être utilisé uniquement avec le support correspondant. Toute utilisation avec d'autres supports (chariots, stations ou transporteurs) peut entraîner une instabilité pouvant causer des blessures.
Pour prévenir d'éventuels dommages auditifs, n'écoutez pas à un volume élevé pendant de longues périodes.

PRÉCAUTION CONCERNANT LA BATTERIE

1. Cet équipement n'est pas adapté à un usage dans les endroits où des enfants sont susceptibles d'être présents.
2. ATTENTION : Il y a un risque d'explosion lorsque la pile est remplacée par une pile de type incorrect.
3. Le remplacement de la pile par une pile du mauvais type peut conduire à l'annulation d'une protection (par exemple, dans le cas de certains types de batteries au lithium).
4. Ne jetez pas une batterie au feu ou dans un four chaud, ni ne broyez mécaniquement ou découpez une batterie, car cela pourrait engendrer une explosion.
5. Ne laissez pas une batterie dans un environnement ambiant extrêmement chaud, car vous encourez un risque d'explosion ou une fuite de liquide ou de gaz inflammable.
6. N'exposez pas une batterie à des pressions atmosphériques extrêmement basses, car vous encourez un risque d'explosion ou une fuite de liquide ou de gaz inflammable.
7. Éliminez les batteries usées conformément aux instructions.

DEUTSCH

©2021 Hangzhou Hikvision Digital Technologie Co., Ltd. Alle Rechte vorbehalten.

Hinweise zu dieser Bedienungsanleitung

Die Bedienungsanleitung beinhaltet Anleitungen zur Verwendung und Verwaltung des Produkts. Bilder, Diagramme, Abbildungen und alle sonstigen Informationen dienen nur der Beschreibung und Erklärung. Die Änderung der in der Bedienungsanleitung enthaltenen Informationen ist aufgrund von Firmware-Aktualisierungen oder aus anderen Gründen vorbehalten. Die neueste Version dieser Bedienungsanleitung finden Sie auf der Hikvision-Website (https://www.hikvision.com/). Bitte verwenden Sie diese Bedienungsanleitung unter Anleitung und Unterstützung von Fachleuten, die für den Support des Produkts geschult sind.

Markenzeichen

HIKVISION und andere Marken und Logos von Hikvision sind das Eigentum von Hikvision in verschiedenen Ländern. Andere hier erwähnte Marken und Logos sind Eigentum ihrer jeweiligen Inhaber.

Haftungsausschluss

DIESE BEDIENUNGSANLEITUNG UND DAS BESCHRIEBENE PRODUKT MIT SEINER HARDWARE, SOFTWARE UND FIRMWARE WERDEN, SOWEIT GESETZLICH ZULÄSSIG, IN DER „VORLIEGENDEN FORM" UND MIT „ALLEN FEHLERN UND IRRTÜMERN" BEREITGESTELLT. HIKVISION ÜBERNIMMT KEINE AUSDRÜCKLICHEN ODER STILLSCHWEIGENDEN GARANTIEN, EINSCHLIEẞLICH, ABER NICHT BESCHRÄNKT AUF DIE MARKTGÄNGIGKEIT, ZUFRIEDENSTELLENDE QUALITÄT ODER EIGNUNG FÜR EINEN BESTIMMTEN ZWECK. DIE NUTZUNG DES PRODUKTS DURCH SIE ERFOLGT AUF IHRE EIGENE GEFAHR. IN KEINEM FALL IST HIKVISION IHNEN GEGENÜBER HAFTBAR FÜR BESONDERE, ZUFÄLLIGE, DIREKTE ODER INDIREKTE SCHÄDEN, EINSCHLIEẞLICH, JEDOCH NICHT DARAUF BESCHRÄNKT, VERLUST VON GESCHÄFTSGEWINNEN, GESCHÄFTSUNTERBRECHUNG, DATENVERLUST, SYSTEMBESCHÄDIGUNG, VERLUST VON DOKUMENTATIONEN, SEI ES AUFGRUND VON VERTRAGSBRUCH, UNERLAUBTER HANDLUNG (EINSCHLIEẞLICH FAHRLÄSSIGKEIT), PRODUKTHAFTUNG ODER ANDERWEITIG, IN VERBINDUNG MIT DER VERWENDUNG DIESES PRODUKTS, SELBST WENN HIKVISION ÜBER DIE MÖGLICHKEIT DERARTIGER SCHÄDEN ODER VERLUSTE INFORMIERT WAR.

SIE ERKENNEN AN, DASS DIE NATUR DES INTERNETS DAMIT VERBUNDENE SICHERHEITSRISIKEN BEINHALTET. HIKVISION ÜBERNIMMT KEINE VERANTWORTUNG FÜR ANORMALEN BETRIEB, DATENVERLUST ODER ANDERE SCHÄDEN, DIE SICH AUS CYBERANGRIFFEN, HACKERANGRIFFEN, VIRUSINFEKTION ODER ANDEREN SICHERHEITSRISIKEN IM INTERNET ERGEBEN. HIKVISION WIRD JEDOCH BEI BEDARF ZEITNAH TECHNISCHEN SUPPORT LEISTEN.

SIE STIMMEN ZU, DIESES PRODUKT IN ÜBEREINSTIMMUNG MIT ALLEN GELTENDEN GESETZEN ZU VERWENDEN, UND SIE SIND ALLEIN DAFÜR VERANTWORTLICH, DASS IHRE VERWENDUNG GEGEN KEINE GELTENDEN GESETZE VERSTÖẞT. INSBESONDERE SIND SIE DAFÜR VERANTWORTLICH, DIESES PRODUKT SO ZU VERWENDEN, DASS DIE RECHTE DRITTER NICHT VERLETZT WERDEN, EINSCHLIEẞLICH, ABER NICHT BESCHRÄNKT AUF VERÖFFENTLICHUNGSRECHTE, DIE RECHTE AN GEISTIGEM EIGENTUM ODER DEN DATENSCHUTZ UND ANDERE PERSÖNLICHKEITSRECHTE. SIE DÜRFEN DIESES PRODUKT NICHT FÜR VERBOTENE ENDANWENDUNGEN VERWENDEN, EINSCHLIESSLICH DER ENTWICKLUNG ODER HERSTELLUNG VON MASSENVERNICHTUNGSWAFFEN, DER ENTWICKLUNG ODER HERSTELLUNG CHEMISCHER ODER BIOLOGISCHER WAFFEN, JEGLICHER AKTIVITÄTEN IM ZUSAMMENHANG MIT EINEM NUKLEAREN SPRENGKÖRPER ODER UNSICHEREN NUKLEAREN BRENNSTOFFKREISLAUF BZW. ZUR UNTERSTÜTZUNG VON MENSCHENRECHTSVERLETZUNGEN.

IM FALL VON WIDERSPRÜCHEN ZWISCHEN DIESER BEDIENUNGSANLEITUNG UND GELTENDEM RECHT IST LETZTERES MAẞGEBLICH.

ACHTUNG

- Bei der Verwendung des Produkts müssen die elektrischen Sicherheitsbestimmungen des Landes oder der Region strikt eingehalten werden.
- Berühren Sie NICHT die blanken Metallkontakte der Eingänge, nachdem der Schutzschalter ausgeschaltet wurde. Sie stehen noch unter Strom.
- bedeutet, dass das Gerät unter gefährlicher Spannung steht und die externe Verdrahtung, die an die Klemmen angeschlossen wird, von einer unterwiesenen Person installiert werden muss.
- Das Gerät wurde, falls erforderlich, für den Anschluss an ein IT-Stromverteilungssystem angepasst.
- kennzeichnet den Batteriehalter selbst und gibt die Position der Zelle(n) im Batteriehalter an.
- + kennzeichnet den/die Pluspol(e) von Geräten, die mit Gleichstrom betrieben werden oder Gleichstrom erzeugen.
  – kennzeichnet den/die Minuspol(e) von Geräten, die mit Gleichstrom betrieben werden oder Gleichstrom erzeugen.

Stellen Sie keine offenen Flammen (wie brennende Kerzen) auf dem Gerät ab.
Die Belüftung darf nicht durch Abdecken der Lüftungsöffnungen mit Gegenständen wie Zeitungen, Tischtüchern, Vorhängen usw. behindert werden. Die Öffnungen dürfen niemals durch Aufstellen des Geräts auf einem Bett, Sofa, Teppich oder einer ähnlichen Oberfläche blockiert werden.
Dieses Gerät ist nur für die Montage auf Beton oder einer anderen nicht brennbaren Fläche geeignet.
Die serielle Schnittstelle des Geräts wird nur zur Fehlersuche verwendet.
Installieren Sie das Gerät gemäß den Anweisungen in diesem Handbuch.
Um Verletzungen zu vermeiden, muss dieses Gerät gemäß den Installationsanweisungen sicher am Boden/an der Wand montiert werden.
Fassen Sie keine scharfen Ecken und Kanten an.
ACHTUNG: Dieses Gerät darf nur mit der passenden Halterung verwendet werden. Die Verwendung anderen Halterungen (Wagen, Ständer oder Träger) kann zu Instabilität führen und Verletzungen verursachen.
Hören Sie nicht für längere Zeit mit einem hohen Lautstärkepegel, um dauerhaften Hörschäden vorzubeugen.

SICHERHEITSHINWEISE ZU BATTERIEN

1. Das Gerät ist nicht für den Einsatz an Orten geeignet, an denen sich wahrscheinlich Kinder aufhalten.
2. ACHTUNG: Bei Austausch der Batterie durch einen falschen Typ besteht Explosionsgefahr.
3. Unsachgemäßer Austausch der Batterien durch einen falschen Typ kann eine Schutzvorrichtung umgehen
   (z. B. bei einigen Lithium-Batterietypen).
4. Batterien nicht durch Verbrennen, in einem heißen Ofen oder Zerkleinern oder Zerschneiden entsorgen. Das kann zu einer Explosion führen.
5. Bewahren Sie Batterien nicht in einer Umgebung mit extrem hoher Temperatur auf. Das kann zu einer Explosion oder zum Auslaufen von entflammbarer Flüssigkeit oder Gas führen.
6. Setzen Sie Batterien keinem extrem niedrigen Luftdruck aus. Das kann zu einer Explosion oder zum Auslaufen von entflammbarer Flüssigkeit oder Gas führen.
7. Entsorgen Sie verbrauchte Batterien entsprechend der Anleitung.

ESPAÑOL

©2021 Hangzhou Hikvision Digital Technology Co., Ltd. Todos los derechos reservados.

Sobre este manual

Este manual incluye las instrucciones de utilización y gestión del producto. Las figuras, gráficos, imágenes y cualquier otra información que encontrará en lo sucesivo tienen únicamente fines descriptivos y aclaratorios. La información incluida en el manual está sujeta a cambios, sin aviso previo, debido a las actualizaciones de software u otros motivos. Visite el sitio web de Hikvision —https://www.hikvision.com/— para acceder a la última versión de este manual. Utilice este manual con la guía y asistencia de profesionales capacitados en el soporte del producto.

Marcas registradas

HIKVISION y otras marcas comerciales y logotipos de Hikvision son propiedad de Hikvision en diferentes jurisdicciones. Las demás marcas comerciales y logotipos mencionados son propiedad de sus respectivos dueños.

Descargo de responsabilidad

EN LA MEDIDA MÁXIMA PERMITIDA POR LAS LEYES APLICABLES, ESTE MANUAL Y EL PRODUCTO DESCRITO —INCLUIDOS SU HARDWARE, SOFTWARE Y FIRMWARE— SE SUMINISTRAN «TAL CUAL» Y «CON TODOS SU FALLOS Y ERRORES». HIKVISION NO OFRECE GARANTÍAS, EXPLÍCITAS O IMPLÍCITAS, INCLUIDAS, A MODO ENUNCIATIVO, COMERCIABILIDAD, CALIDAD SATISFACTORIA O IDONEIDAD PARA UN PROPÓSITO EN PARTICULAR. EL USO QUE HAGA DEL PRODUCTO CORRE BAJO SU ÚNICO RIESGO. EN NINGÚN CASO, HIKVISION PODRÁ CONSIDERARSE RESPONSABLE ANTE USTED DE NINGÚN DAÑO ESPECIAL, CONSECUENTE, INCIDENTAL O INDIRECTO, INCLUYENDO, ENTRE OTROS, DAÑOS POR PÉRDIDAS DE BENEFICIOS COMERCIALES, INTERRUPCIÓN DE LA ACTIVIDAD COMERCIAL, PÉRDIDA DE DATOS, CORRUPCIÓN DE LOS SISTEMAS O PÉRDIDA DE DOCUMENTACIÓN, YA SEA POR INCUMPLIMIENTO DEL CONTRATO, AGRAVIO (INCLUYENDO NEGLIGENCIA), RESPONSABILIDAD DEL PRODUCTO O EN RELACIÓN CON EL USO DEL PRODUCTO, INCLUSO CUANDO HIKVISION HAYA RECIBIDO UNA NOTIFICACIÓN DE LA POSIBILIDAD DE DICHOS DAÑOS O PÉRDIDAS.

USTED RECONOCE QUE LA NATURALEZA DE INTERNET IMPLICA RIESGOS DE SEGURIDAD INHERENTES Y HIKVISION NO TENDRÁ NINGUNA RESPONSABILIDAD POR EL FUNCIONAMIENTO ANORMAL, FILTRACIONES DE PRIVACIDAD U OTROS DAÑOS RESULTANTES DE ATAQUES CIBERNÉTICOS, ATAQUES DE HACKERS, INFECCIONES DE VIRUS U OTROS RIESGOS DE SEGURIDAD DE INTERNET; SIN EMBARGO, HIKVISION PROPORCIONARÁ APOYO TÉCNICO OPORTUNO DE SER NECESARIO.

USTED ACEPTA USAR ESTE PRODUCTO DE CONFORMIDAD CON TODAS LAS LEYES APLICABLES Y SOLO USTED ES EL ÚNICO RESPONSABLE DE ASEGURAR QUE EL USO CUMPLA CON DICHAS LEYES. EN ESPECIAL, USTED ES RESPONSABLE DE USAR ESTE PRODUCTO DE FORMA QUE NO INFRINJA LOS DERECHOS DE TERCEROS, INCLUYENDO, DE MANERA ENUNCIATIVA MAS NO LIMITATIVA, DERECHOS DE PUBLICIDAD, DERECHOS DE PROPIEDAD INTELECTUAL, DERECHOS RELATIVOS A LA PROTECCIÓN DE DATOS Y OTROS DERECHOS RELATIVOS A LA PRIVACIDAD. NO UTILIZARÁ ESTE PRODUCTO PARA NINGÚN USO FINAL PROHIBIDO, INCLUYENDO EL DESARROLLO O LA PRODUCCIÓN DE ARMAS DE DESTRUCCIÓN MASIVA, EL DESARROLLO O PRODUCCIÓN DE ARMAS QUÍMICAS O BIOLÓGICAS, NINGUNA ACTIVIDAD EN EL CONTEXTO RELACIONADO CON ALGÚN EXPLOSIVO NUCLEAR O EL CICLO DE COMBUSTIBLE NUCLEAR INSEGURO O EN APOYO DE ABUSOS DE LOS DERECHOS HUMANOS.

EN CASO DE HABER CONFLICTO ENTRE ESTE MANUAL Y LA LEGISLACIÓN VIGENTE, ESTA ÚLTIMA PREVALECERÁ.

PRECAUCIÓN

- Para usar el producto debe cumplir estrictamente con la normativa de seguridad eléctrica de su país y región.
- NO toque los contactos metálicos desnudos de las entradas después de que se apague el disyuntor. Todavía tienen electricidad.
- indica la existencia de tensión peligrosa, por lo que el cableado externo conectado a los terminales se ha de instalar por una persona con la formación adecuada.
- El equipo ha sido diseñado, cuando es necesario, con modificaciones para conectarlo a un sistema de distribución de alimentación eléctrica para equipos informáticos.
- identifica el compartimento para las pilas, así como la posición de las celdas en el interior del compartimento para las pilas.
- + identifica los terminales positivos de los equipos que se utilizan con corriente continua o que la generan. - identifica los terminales negativos de los equipos que se utilizan con corriente continua o que la generan.

No coloque llamas abiertas, como velas encendidas, sobre el equipo.
No se debe impedir la ventilación cubriendo las salidas con objetos como periódicos, manteles, cortinas, etc.

Nunca se deben bloquear las salidas colocando el equipo sobre una cama, un sofá, una alfombra o una superficie similar.
Este equipo solo es apto para montarlo sobre hormigón u otra superficie no combustible.
El puerto serie del equipo se utiliza únicamente con fines de depuración.
Instale el equipo de acuerdo con las instrucciones de este manual.
Para evitar lesiones, este equipo debe estar firmemente sujeto al suelo/pared de acuerdo con las instrucciones de instalación.
No toque los bordes afilados ni las esquinas.
PRECAUCIÓN: Este equipo se debe utilizar únicamente con el soporte correspondiente. Su uso con otro tipo de soporte (carros, estantes o transportadores) podría ser inestable y ocasionar lesiones.
Para evitar posibles pérdidas de audición, no escuche a volumen alto durante largos periodos de tiempo.

PRECAUCIONES RELATIVAS A LA BATERÍA

1. Este equipo no es adecuado para utilizarlo en lugares donde pueda haber niños.
2. PRECAUCIÓN: Riesgo de explosión si se reemplaza la batería por otra de tipo incorrecto.
3. Una sustitución inadecuada de la batería por otra de tipo incorrecto podría inhabilitar alguna medida de protección (por ejemplo, en el caso de algunas baterías de litio).
4. No arroje la batería al fuego ni la meta en un horno caliente, ni intente aplastar o cortar mecánicamente la batería, ya que podría explotar.
5. No deje la batería en lugares con temperaturas extremadamente altas, ya que podría explotar o tener fugas de líquido electrolítico o gas inflamable.
6. No permita que la batería quede expuesta a una presión de aire extremadamente baja, ya que podría explotar o tener fugas de líquido electrolítico o gas inflamable.
7. Deshágase de las baterías usadas conforme a las instrucciones.

ITALIANO

©2021 Hangzhou Hikvision Digital Technology Co., Ltd. - Tutti i diritti riservati.

Informazioni sul presente Manuale

Il presente Manuale contiene le istruzioni per l'uso e la gestione del prodotto. Le illustrazioni, i grafici e tutte le altre informazioni che seguono hanno solo scopi illustrativi ed esplicativi. Le informazioni contenute nel Manuale sono soggette a modifiche senza preavviso in seguito ad aggiornamenti del firmware o per altri motivi. Scaricare la versione più recente del presente Manuale dal sito web di Hikvision (https://www.hikvision.com/). Utilizzare il presente Manuale con la supervisione e l'assistenza di personale qualificato nel supporto del prodotto.

Marchi commerciali

HIKVISION e gli altri marchi e loghi di Hikvision sono di proprietà di Hikvision in varie giurisdizioni. Gli altri marchi registrati e loghi menzionati appartengono ai rispettivi proprietari.

Esclusione di responsabilità

NELLA MISURA MASSIMA CONSENTITA DALLA LEGGE VIGENTE, QUESTO MANUALE E IL PRODOTTO DESCRITTO, CON IL SUO HARDWARE, SOFTWARE E FIRMWARE, SONO FORNITI "COSÌ COME SONO" E "CON TUTTI I DIFETTI E GLI ERRORI". HIKVISION NON RILASCIA ALCUNA GARANZIA, NÉ ESPRESSA NÉ IMPLICITA COME, SOLO A TITOLO DI ESEMPIO, GARANZIE DI COMMERCIABILITÀ, QUALITÀ SODDISFACENTE O IDONEITÀ PER UN USO SPECIFICO. L'UTENTE UTILIZZA IL PRODOTTO A PROPRIO RISCHIO. HIKVISION DECLINA QUALSIASI RESPONSABILITÀ VERSO L'UTENTE IN RELAZIONE A DANNI SPECIALI, CONSEQUENZIALI E INCIDENTALI, COMPRESI, TRA GLI ALTRI, I DANNI DERIVANTI DA MANCATO PROFITTO, INTERRUZIONE DELL'ATTIVITÀ O PERDITA DI DATI, DANNEGGIAMENTO DI SISTEMI O PERDITA DI DOCUMENTAZIONE, DERIVANTI DA INADEMPIENZA CONTRATTUALE, ILLECITO (COMPRESA LA NEGLIGENZA), RESPONSABILITÀ PER DANNI AI PRODOTTI O ALTRIMENTI IN RELAZIONE ALL'USO DEL PRODOTTO, ANCHE QUALORA HIKVISION SIA STATA INFORMATA DELLA POSSIBILITÀ DI TALI DANNI O PERDITE.

L'UTENTE RICONOSCE CHE LA NATURA DI INTERNET PREVEDE RISCHI DI SICUREZZA INTRINSECHI E CHE HIKVISION DECLINA QUALSIASI RESPONSABILITÀ IN RELAZIONE A FUNZIONAMENTI ANOMALI, VIOLAZIONE DELLA RISERVATEZZA O ALTRI DANNI RISULTANTI DA ATTACCHI INFORMATICI, INFEZIONE DA VIRUS O ALTRI RISCHI LEGATI ALLA SICUREZZA SU INTERNET; TUTTAVIA, HIKVISION FORNIRÀ TEMPESTIVO SUPPORTO TECNICO, SE NECESSARIO.

L'UTENTE ACCETTA DI UTILIZZARE IL PRODOTTO IN CONFORMITÀ A TUTTE LE LEGGI VIGENTI E DI ESSERE IL SOLO RESPONSABILE DI TALE UTILIZZO CONFORME. IN PARTICOLARE, L'UTENTE È RESPONSABILE DEL FATTO CHE L'UTILIZZO DEL PRODOTTO NON VIOLI DIRITTI DI TERZI COME, SOLO A TITOLO DI ESEMPIO, DIRITTI DI PUBBLICITÀ, DIRITTI DI PROPRIETÀ INTELLETTUALE O DIRITTI RELATIVI ALLA PROTEZIONE DEI DATI E ALTRI DIRITTI RIGUARDANTI LA PRIVACY. L'UTENTE NON DEVE UTILIZZARE IL PRODOTTO PER QUALSIASI USO FINALE VIETATO, COMPRESI LO SVILUPPO O LA PRODUZIONE DI ARMI DI DISTRUZIONE DI MASSA, LO SVILUPPO O LA PRODUZIONE DI ARMI CHIMICHE O BIOLOGICHE, QUALSIASI ATTIVITÀ COLLEGATA ALL'UTILIZZO DI ESPLOSIVI O COMBUSTIBILI NUCLEARI NON SICURI OPPURE A SOSTEGNO DI VIOLAZIONI DEI DIRITTI DELL'UOMO.

IN CASO DI CONFLITTO TRA IL PRESENTE MANUALE E LA LEGGE VIGENTE, PREVARRÀ QUEST'ULTIMA.

ATTENZIONE

- Durante l'uso del prodotto è indispensabile rispettare rigorosamente le normative nazionali e locali sulla sicurezza elettrica.
- Non toccare i contatti metallici scoperti degli ingressi nemmeno dopo aver aperto l'interruttore automatico. L'elettricità residua è pericolosa.
- indica il rischio di scosse elettriche e che il cablaggio esterno connesso ai terminali deve essere installato da personale qualificato.
- L'attrezzatura è stata progettata per poter essere modificata, in caso di necessità, per il collegamento a un sistema di alimentazione elettrica IT.
- indica il vano portabatterie e la posizione delle batterie al suo interno.
- Il simbolo + indica il terminale positivo dell'apparecchiatura in tensione o che genera corrente diretta. Il simbolo
  - indica il terminale negativo dell'apparecchiatura in tensione o che genera corrente diretta.

Non collocare sull'attrezzatura sorgenti di fiamme libere, come candele accese.
Non ostruire la ventilazione coprendo le aperture di aerazione con oggetti come giornali, tovaglie, tende ecc. Le aperture non devono essere ostruite posizionando il dispositivo su letti, divani, tappeti o superfici simili.
L'attrezzatura può essere installata solo su cemento o altre superfici in materiali non infiammabili.
La porta seriale del dispositivo serve solo per attività di debugging.
Installare l'attrezzatura seguendo le istruzioni del presente manuale.
Per evitare il rischio di lesioni personali questo dispositivo deve essere saldamente fissato a una parete o al pavimento, come indicato nelle istruzioni di installazione.
Non toccare gli spigoli vivi o i bordi appuntiti.
ATTENZIONE: il dispositivo deve essere utilizzato solamente con la staffa in dotazione. L'uso con altri componenti (carrelli, sostegni o contenitori) potrebbe causare l'instabilità dell'attrezzatura e il rischio di lesioni personali.
Per evitare possibili danni all'udito, evitare l'ascolto prolungato a volumi elevati.

PRECAUZIONI PER LA BATTERIA

1. Non utilizzare il dispositivo in ambienti in cui possono essere presenti bambini.
2. ATTENZIONE: Esiste il rischio di esplosione se la batteria viene sostituita con una di tipo non corretto.
3. La sostituzione della batteria con una di tipo non idoneo può impedire il corretto funzionamento dei sistemi di sicurezza (ad esempio con alcuni tipi di batterie al litio).
4. Non gettare le batterie nel fuoco o in un forno caldo ed evitare di schiacciarle o tagliarle, per prevenire il rischio di esplosioni.
5. Le batterie esposte a temperature ambientali eccessive possono esplodere o perdere liquidi o gas infiammabili.
6. Le batterie sottoposte a una pressione atmosferica estremamente bassa possono esplodere o perdere liquidi o gas infiammabili.
7. Smaltire le batterie usate seguendo le istruzioni.

PORTUGUÊS

©2021 Hangzhou Hikvision Digital Technology Co., Ltd. Todos os direitos reservados.

Acerca deste Manual

O Manual inclui instruções para utilizar e gerir o produto. As fotografias, os gráficos, as imagens e todas as outras informações doravante apresentadas destinam-se apenas a fins de descritivos e informativos. As informações que constam do Manual estão sujeitas a alteração, sem aviso prévio, devido a atualizações de firmware ou a outros motivos. Pode encontrar a versão mais recente deste Manual no website da Hikvision (https://www.hikvision.com/). Utilize este Manual sob orientação e com a assistência de profissionais formados neste Produto.

Marcas comerciais

HIKVISION e outros logótipos e marcas comerciais da Hikvision são propriedade da Hikvision em vários territórios. Outras marcas comerciais e logótipos mencionados são propriedade dos respetivos proprietários.

Aviso legal

NA MEDIDA MÁXIMA PERMITIDA PELA LEI APLICÁVEL, ESTE MANUAL E O PRODUTO DESCRITO, COM O SEU HARDWARE, SOFTWARE E FIRMWARE, SÃO FORNECIDOS "TAL COMO ESTÃO" E "COM TODAS AS SUAS FALHAS E ERROS". A HIKVISION EXCLUI, DE FORMA EXPLÍCITA OU IMPLÍCITA, GARANTIAS DE, INCLUINDO E SEM LIMITAÇÃO, COMERCIABILIDADE, QUALIDADE DO SERVIÇO OU ADEQUAÇÃO A UMA FINALIDADE ESPECÍFICA. A SUA UTILIZAÇÃO DESTE PRODUTO É FEITA POR SUA CONTA E RISCO. EM NENHUMA CIRCUNSTÂNCIA, A HIKVISION SERÁ RESPONSÁVEL POR SI EM RELAÇÃO A QUAISQUER DANOS ESPECIAIS, CONSEQUENCIAIS, INCIDENTAIS OU INDIRETOS, INCLUINDO, ENTRE OUTROS, DANOS PELA PERDA DE LUCROS COMERCIAIS, INTERRUPÇÃO DA ATIVIDADE, PERDA DE DADOS, CORRUPÇÃO DE SISTEMAS OU PERDA DE DOCUMENTAÇÃO SEJA COM BASE NUMA VIOLAÇÃO DO CONTRATO, ATOS ILÍCITOS (INCLUÍNDO NEGLIGÊNCIA), RESPONSABILIDADE PELO PRODUTO OU, DE OUTRO MODO, RELACIONADA COM A UTILIZAÇÃO DO PRODUTO, AINDA QUE A HIKVISION TENHA SIDO AVISADA SOBRE A POSSIBILIDADE DE TAIS DANOS OU PERDAS.

O UTILIZADOR RECONHECE QUE A NATUREZA DA INTERNET OFERECE RISCOS DE SEGURANÇA INERENTES E QUE A HIKVISION NÃO SERÁ RESPONSABILIZADA POR UM FUNCIONAMENTO ANORMAL, PERDA DE PRIVACIDADE OU OUTROS DANOS RESULTANTES DE ATAQUES INFORMÁTICOS, ATAQUES DE PIRATARIA, INFEÇÃO POR VÍRUS OU OUTROS RISCOS ASSOCIADOS À SEGURANÇA DA INTERNET. NO ENTANTO, A HIKVISION PRESTARÁ APOIO TÉCNICO ATEMPADO, SE SOLICITADO.

O UTILIZADOR ACEITA UTILIZAR ESTE PRODUTO EM CONFORMIDADE COM TODAS AS LEIS APLICÁVEIS E SER O ÚNICO RESPONSÁVEL POR GARANTIR QUE A SUA UTILIZAÇÃO É CONFORME À LEI APLICÁVEL. PARTICULARMENTE, O UTILIZADOR É O RESPONSÁVEL PELA UTILIZAÇÃO DESTE PRODUTO DE MODO QUE NÃO INFRINJA OS DIREITOS DE TERCEIROS, INCLUINDO, ENTRE OUTROS, OS DIREITOS DE PUBLICIDADE, DIREITOS DE PROPRIEDADE INTELECTUAL OU DE PROTEÇÃO DE DADOS, OU QUAISQUER OUTROS DIREITOS DE PRIVACIDADE. O UTILIZADOR NÃO PODERÁ UTILIZAR ESTE PRODUTO PARA QUAISQUER UTILIZAÇÕES FINAIS PROIBIDAS, INCLUINDO O DESENVOLVIMENTO OU PRODUÇÃO DE ARMAS DE DESTRUIÇÃO MACIÇA, DESENVOLVIMENTO OU PRODUÇÃO DE QUÍMICOS OU ARMAS BIOLÓGICAS, QUAISQUER ATIVIDADES DESENVOLVIDAS NO ÂMBITO DE EXPLOSIVOS NUCLEARES OU CICLOS DE COMBUSTÍVEL NUCLEAR INSEGURO OU PARA APOIAR ABUSOS AOS DIREITOS HUMANOS.

NA EVENTUALIDADE DA OCORRÊNCIA DE ALGUM CONFLITO ENTRE ESTE MANUAL E A LEGISLAÇÃO APLICÁVEL, ESTA ÚLTIMA PREVALECE.

ADVERTÊNCIA

- Durante a utilização do produto, o utilizador tem de estar em estrita conformidade com as normas de segurança elétrica do país e região.
- NÃO toque nos contactos metálicos expostos das entradas depois de desligar o disjuntor. Ainda existe condução de eletricidade.
- indica partes perigosas e sob tensão e que a cablagem externa ligada aos terminais necessita de ser instalada por uma pessoa com formação nessa área.
- O equipamento foi concebido para ser modificado para ligação a um sistema de distribuição de energia IT.
- identifica o compartimento da(s) pilha(s), bem como o posicionamento da(s) mesma(s) dentro do respetivo suporte.
- + identifica o terminal positivo do equipamento com o qual é utilizada ou gera corrente direta. - identifica o terminal negativo do equipamento com o qual é utilizada ou gera corrente direta.

Não deverão ser colocadas fontes de chama livre, como velas acesas, sobre o equipamento.
A ventilação não deve ser obstruída cobrindo as aberturas de ventilação com artigos tais como jornais, toalhas de mesa,
cortinas, etc. Não bloqueie as aberturas colocando o equipamento numa cama, sofá, tapete ou outra superfície semelhante.
Este equipamento só deve ser montado numa superfície de betão ou outra não combustível.
A porta de série do equipamento é utilizada apenas para a depuração.
Instale o equipamento de acordo com as instruções constantes deste manual.
Para evitar ferimentos, este equipamento deve ser fixo corretamente ao chão/parede em conformidade com as instruções de instalação.
Não toque nas bordas ou nos cantos afiados.
ADVERTÊNCIA: Este equipamento destina-se a ser utilizado apenas com o respetivo suporte. A utilização com outros tipos de suporte (carrinhos, bancadas ou carrinhos de transporte) pode resultar em instabilidade e causar ferimentos.
Para evitar possíveis lesões auditivas, não utilize um nível de som elevado durante um longo período de tempo.

CUIDADOS COM A PILHA

1. Este equipamento não se adequa a utilização em locais onde a presença de crianças seja provável.
2. ADVERTÊNCIA: Existe risco de explosão se a bateria for substituída por outra de tipo incorreto.
3. A substituição incorreta da bateria por outra de tipo incorreto pode destruir uma proteção (por exemplo, no caso de alguns tipos de bateria de lítio).
4. Não proceda à eliminação da bateria numa fogueira ou forno quente, ou mediante esmagamento ou corte mecânico da mesma pois tal pode resultar numa explosão.
5. Não deixe a bateria num ambiente com temperaturas extremamente elevadas pois tal pode resultar numa explosão ou na fuga de líquido inflamável ou gás.
6. Não sujeite a bateria a pressão de ar extremamente baixa pois tal poderá resultar numa explosão de líquido inflamável ou gás.
7. Elimine as pilhas usadas de acordo com as instruções.

РУССКИЙ

© 2021 Hangzhou Hikvision Digital Technology Co., Ltd. Все права защищены.

О данном руководстве

В Руководстве содержатся инструкции по эксплуатации Изделия. Фотографии, схемы, иллюстрации и прочие материалы приведены исключительно в качестве описаний и пояснений. Информация, приведенная в Руководстве, может быть изменена без предварительного уведомления в связи с обновлением микропрограммы или по другим причинам. Используйте последнюю редакцию Руководства. Ее можно найти на веб-сайте компании Hikvision (https://www.hikvision.com/). Используйте Руководство под наблюдением специалистов, обученных обслуживанию Изделия.

Торговые марки

HIKVISION и другие товарные знаки и логотипы компании Hikvision являются собственностью компании Hikvision в различных юрисдикциях. Другие товарные знаки и логотипы, упоминаемые в Руководстве, являются собственностью соответствующих владельцев.

Ограничение ответственности

В МАКСИМАЛЬНОЙ СТЕПЕНИ, РАЗРЕШЕННОЙ ДЕЙСТВУЮЩИМ ЗАКОНОДАТЕЛЬСТВОМ, ДАННОЕ РУКОВОДСТВО И ОПИСАНИЕ ИЗДЕЛИЯ, ВМЕСТЕ С АППАРАТНОЙ ЧАСТЬЮ, ПРОГРАММНЫМ ОБЕСПЕЧЕНИЕМ И ВСТРОЕННОЙ МИКРОПРОГРАММОЙ ПРЕДОСТАВЛЯЕТСЯ «КАК ЕСТЬ» И «СО ВСЕМИ НЕПОЛАДКАМИ И ОШИБКАМИ». HIKVISION НЕ ДАЕТ НИКАКИХ ЯВНЫХ ИЛИ ПОДРАЗУМЕВАЕМЫХ ГАРАНТИЙ, В ТОМ ЧИСЛЕ, БЕЗ ОГРАНИЧЕНИЙ, ГАРАНТИЙ ТОВАРНОЙ ПРИГОДНОСТИ, УДОВЛЕТВОРИТЕЛЬНОГО КАЧЕСТВА ИЛИ ПРИГОДНОСТИ ДЛЯ КОНКРЕТНЫХ ЦЕЛЕЙ. ПОТРЕБИТЕЛЬ ИСПОЛЬЗУЕТ ИЗДЕЛИЕ НА СВОЙ СТРАХ И РИСК. НИ ПРИ КАКИХ ОБСТОЯТЕЛЬСТВАХ КОМПАНИЯ HIKVISION НЕ НЕСЕТ ОТВЕТСТВЕННОСТИ ПЕРЕД ПОТРЕБИТЕЛЕМ ЗА КАКОЙ-ЛИБО СЛУЧАЙНЫЙ ИЛИ КОСВЕННЫЙ УЩЕРБ, ВКЛЮЧАЯ, СРЕДИ ПРОЧЕГО, УБЫТКИ ИЗ-ЗА ПОТЕРИ ПРИБЫЛИ, ПЕРЕРЫВОВ В ДЕЯТЕЛЬНОСТИ, ПОТЕРИ ДАННЫХ ИЛИ ДОКУМЕНТАЦИИ, ПОВРЕЖДЕНИЯ СИСТЕМ, БУДЬ ТО ПО ПРИЧИНЕ НАРУШЕНИЯ ДОГОВОРА, ПРОТИВОПРАВНЫХ ДЕЙСТВИЙ (В ТОМ ЧИСЛЕ ХАЛАТНОСТИ), УЩЕРБА ВСЛЕДСТВИЕ ИСПОЛЬЗОВАНИЯ ИЗДЕЛИЯ ИЛИ ИНОГО В СВЯЗИ С ИСПОЛЬЗОВАНИЕМ ДАННОГО ИЗДЕЛИЯ, ДАЖЕ ЕСЛИ КОМПАНИИ HIKVISION БЫЛО ИЗВЕСТНО О ВОЗМОЖНОСТИ ТАКОГО УЩЕРБА.

ПОТРЕБИТЕЛЬ ОСОЗНАЕТ, ЧТО ИНТЕРНЕТ ПО СВОЕЙ ПРИРОДЕ ЯВЛЯЕТСЯ ИСТОЧНИКОМ ПОВЫШЕННОГО РИСКА БЕЗОПАСНОСТИ И КОМПАНИЯ HIKVISION НЕ НЕСЕТ ОТВЕТСТВЕННОСТИ ЗА СБОИ В РАБОТЕ ОБОРУДОВАНИЯ, УТЕЧКУ ИНФОРМАЦИИ И ДРУГОЙ УЩЕРБ, ВЫЗВАННЫЙ КИБЕРАТАКАМИ, ХАКЕРАМИ, ВИРУСАМИ ИЛИ СЕТЕВЫМИ УГРОЗАМИ; ОДНАКО НАША КОМПАНИЯ ОБЕСПЕЧИВАЕТ СВОЕВРЕМЕННУЮ ТЕХНИЧЕСКУЮ ПОДДЕРЖКУ, ЕСЛИ ЭТО НЕОБХОДИМО.

ПОТРЕБИТЕЛЬ СОГЛАШАЕТСЯ ИСПОЛЬЗОВАТЬ ДАННОЕ ИЗДЕЛИЕ В СООТВЕТСТВИИ СО ВСЕМИ ПРИМЕНИМЫМИ ЗАКОНАМИ И НЕСЕТ ЛИЧНУЮ ОТВЕТСТВЕННОСТЬ ЗА СОБЛЮДЕНИЕ ВСЕХ ПРИМЕНИМЫХ ЗАКОНОВ. В ЧАСТНОСТИ, ПОТРЕБИТЕЛЬ НЕСЕТ ОТВЕТСТВЕННОСТЬ ЗА ИСПОЛЬЗОВАНИЕ ЭТОГО ИЗДЕЛИЯ ТАКИМ СПОСОБОМ, КОТОРЫЙ НЕ НАРУШАЕТ ПРАВА ТРЕТЬИХ ЛИЦ, В ТОМ ЧИСЛЕ, БЕЗ ОГРАНИЧЕНИЙ, ПРАВА ПУБЛИЧНОСТИ, ИНТЕЛЛЕКТУАЛЬНОЙ СОБСТВЕННОСТИ И ЗАЩИТЫ ДАННЫХ. ПОТРЕБИТЕЛЬ ОБЯЗУЕТСЯ НЕ ИСПОЛЬЗОВАТЬ ЭТО ИЗДЕЛИЕ В ЗАПРЕЩЕННЫХ ЦЕЛЯХ, В ТОМ ЧИСЛЕ ДЛЯ РАЗРАБОТКИ ИЛИ ПРОИЗВОДСТВА ОРУЖИЯ МАССОВОГО УНИЧТОЖЕНИЯ, ХИМИЧЕСКОГО ИЛИ БИОЛОГИЧЕСКОГО ОРУЖИЯ, ОСУЩЕСТВЛЕНИЯ КАКОЙ-ЛИБО ДЕЯТЕЛЬНОСТИ В КОНТЕКСТЕ ЯДЕРНОГО ОРУЖИЯ, НЕБЕЗОПАСНЫХ ОПЕРАЦИЙ С ЯДЕРНЫМ ТОПЛИВОМ ИЛИ ДЛЯ ПОДДЕРЖКИ НАРУШЕНИЙ ПРАВ ЧЕЛОВЕКА.

В СЛУЧАЕ РАЗНОЧТЕНИЙ МЕЖДУ НАСТОЯЩИМ РУКОВОДСТВОМ И ДЕЙСТВУЮЩИМ ЗАКОНОДАТЕЛЬСТВОМ, ПОСЛЕДНЕЕ ИМЕЕТ ПРИОРИТЕТ.

ПРЕДУПРЕЖДЕНИЕ!

- Эксплуатация данного изделия должна выполняться в строгом соответствии с правилами безопасной эксплуатации электрооборудования, действующими в вашей стране и вашем регионе.
- НЕ ПРИКАСАЙТЕСЬ к оголенным металлическим контактам на входах после отключения автоматического выключателя цепи. На них остается электрический заряд.
- означает опасность поражения электрическим током. Подключение внешней проводки к клеммам должно осуществляться квалифицированным специалистом.
- Оборудование разработано таким образом, чтобы при необходимости его можно было модифицировать для подключения к ИТ-системе распределения электроэнергии.
- обозначает сам батарейный отсек и расположение элементов в этом отсеке.
- \+ обозначает положительный контакт оборудования, который должен подключаться к источнику постоянного тока. - обозначает отрицательный контакт оборудования, который должен подключаться к источнику постоянного тока.

Не ставьте на устройство источники открытого огня, например горящие свечи.
Вентиляция должна быть беспрепятственной; на вентиляционных отверстиях не должны находиться посторонние предметы, в том числе газеты, скатерти, занавески и др. Не допускается размещение устройства на кровати, диване, ковре или другой поверхности, при котором вентиляционные отверстия заблокированы.
Данное изделие предназначено только для монтажа на бетонных или других невоспламеняемых поверхностях.
Последовательный порт оборудования предназначен только для отладки.
Установите оборудование в соответствии с инструкциями, приведенными в настоящем руководстве.
Во избежание травм устройство необходимо надежно закрепить на полу или стене согласно инструкциям по установке.
Не прикасайтесь к острым краям или углам.
ПРЕДУПРЕЖДЕНИЕ! Данное оборудование предназначено только для использования с подходящим кронштейном. Использование оборудования с другими принадлежностями (тележками, подставками или держателями) может привести к травмам в результате неустойчивости устройства.
Во избежание повреждения органов слуха, не осуществляйте прослушивание на высоких уровнях громкости в течение длительного времени.

МЕРЫ ПРЕДОСТОРОЖНОСТИ ПРИ РАБОТЕ С БАТАРЕЕЙ

1. Данное устройство не предназначено для использования в тех местах, где могут находиться дети.
2. ПРЕДУПРЕЖДЕНИЕ! При установке батареи недопустимого типа существует риск взрыва.
3. Установка батареи недопустимого типа может создать угрозу для безопасности (например, в случае некоторых типов литиевых батарей).
4. Не бросайте батарею в огонь или горячую печь, не сдавливайте и не разрезайте батарею, поскольку это может привести к взрыву.
5. Нахождение батареи в среде с чрезвычайно высокой температурой может привести к взрыву или к утечке горючей жидкости или газа.
6. Нахождение батареи в среде с чрезвычайно низким давлением воздуха может привести к взрыву или к утечке горючей жидкости или газа.
7. Утилизируйте использованные батареи в соответствии с инструкциями.

NEDERLANDS

©2021 Hangzhou Hikvision Digital Technology Co., Ltd. Alle rechten voorbehouden.

Over deze handleiding

De handleiding bevat instructies voor het gebruik en beheer van het product. Foto's, grafieken, afbeeldingen en alle andere informatie hierna worden verstrekt voor beschrijving en uitleg. De informatie in de handleiding is onderhevig aan verandering, zonder voorafgaande kennisgeving, als gevolg van firmware-updates of andere redenen. U kunt de nieuwste versie van deze handleiding vinden op de Hikvision-website (https://www.hikvision.com/). Gebruik deze handleiding onder begeleiding en ondersteuning van professionals die zijn opgeleid voor het ondersteunen van het product.

Handelsmerken

HIKVISION en andere handelsmerken en logo's van Hikvision zijn eigendom van Hikvision in diverse rechtsgebieden. Andere handelsmerken en logo's zijn het eigendom van hun respectieve eigenaren.

Vrijwaringsclausule

VOOR ZOVER MAXIMAAL TOEGESTAAN OP GROND VAN HET TOEPASSELIJK RECHT, WORDEN DEZE HANDLEIDING EN HET OMSCHREVEN PRODUCT, INCLUSIEF HARDWARE, SOFTWARE EN FIRMWARE, GELEVERD 'ZOALS ZE ZIJN', INCLUSIEF 'FOUTEN EN GEBREKEN'. HIKVISION GEEFT GEEN GARANTIES, EXPLICIET NOCH IMPLICIET, INCLUSIEF ZONDER BEPERKING OMTRENT VERKOOPBAARHEIED, TEVREDENHEID OMTRENT KWALITEIT OF GESCHIKTHEID VOOR EEN BEPAALD DOEL. HET GEBRUIK VAN HET PRODUCT DOOR U IS OP EIGEN RISICO. IN GEEN GEVAL IS HIKVISION VERANTWOORDELIJK VOOR SPECIALE, BIJKOMENDE, INCIDENTELE OF INDIRECTE SCHADE, WAARONDER, ONDER ANDERE, SCHADE VAN VERLIES AAN ZAKELIJKE WINST, ZAKELIJKE ONDERBREKING OF VERLIES VAN GEGEVENS, CORRUPTIE OF SYSTEMEN, OF VERLIES VAN DOCUMENTATIE, ONGEACHT OF DIT VOORTVLOEIT UIT CONTRACTBREUK, BENADELING (INCLUSIEF NALATIGHEID), PRODUCTAANSPRAAKELIJKHEID OF ANDERS, MET BETREKKING TOT HET PRODUCT, ZELFS ALS HIKVISION OP DE HOOGTE IS GEBRACHT VAN ZULKE SCHADE OF VERLIES.

U ERKENT DAT DE AARD VAN INTERNET INHERENTE VEILIGHEIDSRISICO'S MET ZICH MEE BRENGT, EN HIKVISION GEEN ENKELE VERANTWOORDELIJKHEID NEEMT VOOR ABNORMALE WERKING, PRIVACYLEKKEN OF ANDERE SCHADE DIE VOORTVLOEIT UIT CYBERAANVAL, HACKERAANVAL, VIRUSINFECTIE, OF ANDERE INTERNETVEILIGHEIDSRISICO'S; HIKVISION BIEDT INDIEN NODIG ECHTER TIJDELIJK TECHNISCHE ONDERSTEUNING.

U GAAT AKKOORD MET HET GEBRUIK VAN DIT PRODUCT IN OVEREENSTEMMING MET ALLE TOEPASBARE WETTEN EN UITSLUITEND U BENT VERANTWOORDELIJK VOOR DE GARANTIE DAT UW GEBRUIK OVEREENSTEMT MET DE TOEPASBARE WET. U BENT VOORAL VERANTWOORDELIJK DAT HET GEBRUIK VAN DIT PRODUCT GEEN INBREUK MAAKT OP DE RECHTEN VAN DERDEN, INCLUSIEF EN ZONDER BEPERKING DE RECHTEN VAN PUBLICITEIT, INTELLECTUEEL EIGENDOM, OF GEGEVENSBESCHERMING EN ANDERE PRIVACYRECHTEN. U MAG DIT PRODUCT NIET GEBRUIKEN VOOR ENIGE ONWETTIG EINDGEBRUIK, MET INBEGRIP VAN DE ONTWIKKELING OF DE PRODUCTIE VAN MASSAVERNIETIGINGSWAPENS, DE ONTWIKKELING OF DE PRODUCTIE VAN CHEMISCHE OF BIOLOGISCHE WAPENS, ALLE ACTIVITEITEN IN HET KADER VAN EVENTUELE NUCLEAIRE EXPLOSIEVEN OF ONVEILIGE NUCLEAIRE BRANDSTOFCYCLUS, OF TER ONDERSTEUNING VAN MENSENRECHTENSCHENDINGEN.

IN HET GEVAL VAN ENIGE CONFLICTEN TUSSEN DEZE HANDLEIDING EN DE TOEPASSELIJKE WETGEVING, PREVALEERT DE LAATSTE.

VOORZICHTIG

- U moet zich bij het gebruik van het product strikt houden aan de elektrische veiligheidsvoorschriften van het land en de regio.
- Raak de blanke metalen contacten van de inlaten niet aan nadat de stroomonderbreker is uitgeschakeld. Er is nog steeds elektriciteit aanwezig.
- geeft aan dat de spanningvoerende kabels en de externe bedrading die zijn aangesloten op de klemmen moeten worden geïnstalleerd door een geïnstrueerd persoon.
- Indien nodig is de apparatuur aangepast voor aansluiting op een IT-stroomdistributiesysteem.
- identificeert de batterijhouder zelf en identificeert de positionering van de cel(len) in de batterijhouder.
- \+ identificeert de positieve aansluiting(en) van apparatuur die wordt gebruikt met gelijkstroom of die dat genereert.
  - identificeert de negatieve aansluiting(en) van apparatuur die wordt gebruikt met gelijkstroom of die dat genereert.

Plaats geen bronnen met open vuur, zoals brandende kaarsen, op het apparaat.
De ventilatie mag niet worden belemmerd door het afdekken van de ventilatieopeningen met voorwerpen, zoals kranten, tafelkleden, gordijnen, enz. De ventilatie-openingen mogen nooit worden geblokkeerd door de apparatuur op een bed, bank, tapijt of ander soortgelijk oppervlak te plaatsen.
Deze apparatuur is geschikt voor montage op beton of andere onbrandbare oppervlakken.
De seriële poort van de apparatuur wordt alleen gebruikt voor foutopsporing.
Installeer de apparatuur volgens de instructies in deze handleiding.
Om letsel te voorkomen moet deze apparatuur in overeenstemming met de installatie-instructies stevig aan de grond of muur worden bevestigd.
Raak de scherpe randen of hoeken NIET aan.
LET OP: Deze apparatuur is uitsluitend voor gebruik met een bijbehorende beugel. Gebruik met andere voorwerpen (karren, standaards of dragers) kan leiden tot instabiliteit letsel veroorzaken.
Luister niet langdurig naar geluid met een hoog volume om mogelijke gehoorbeschadiging te voorkomen.

BATTERIJWAARSCHUWING

1. Deze apparatuur is niet geschikt voor gebruik op locaties waar waarschijnlijk kinderen aanwezig zijn.
2. LET OP: Er bestaat explosiegevaar wanneer de batterij door een onjuist type wordt vervangen.
3. Onjuiste vervanging van de batterij door een onjuist type kan een beveiliging omzeilen (bijvoorbeeld in het geval van sommige typen lithiumbatterijen).
4. Gooi de batterij niet in vuur of een hete oven en plet of snij de batterij niet op mechanische wijze, want dat kan een explosie veroorzaken.
5. Laat de batterij niet in een omgeving met een extreem hoge temperatuur liggen, want dat kan een explosie of het lekken van brandbare vloeistof of gas tot gevolg hebben.
6. Stel de batterij niet bloot aan extreem lage luchtdruk, want dat kan een explosie of het lekken van brandbare vloeistof of gas tot gevolg hebben.
7. Verwijder gebruikte batterijen in overeenstemming met de instructies.

TÜRKÇE

©2021 Hangzhou Hikvision Digital Technology Co., Ltd. Tüm hakları saklıdır.

Bu Kılavuz hakkında

Kılavuz, Ürünün kullanımı ve yönetimi ile ilgili talimatları içerir. Resimler, çizelgeler, görüntüler ve buradaki diğer tüm bilgiler, yalnızca tanımlama ve açıklama amaçlıdır. Kılavuzda bulunan bilgiler, yazılım güncellemeleri veya başka nedenlerden dolayı önceden haber verilmeksizin değiştirilebilir. Bu Kılavuzun en son sürümünü Hikvision web sitesinde (https://www.hikvision.com/) bulabilirsiniz. Lütfen bu Kılavuzu, Ürünü destekleme konusunda eğitilmiş profesyonellerin rehberliği ve yardımı ile kullanın.

Ticari Markalar

HIKVISION ve diğer Hikvision'un ticari markaları ve logoları Hikvision'un çeşitli yargı mercilerindeki mülkleridir. Bahsedilen diğer ticari markalar ve logolar ilgili sahiplerinin mülkiyetindedir.

Yasal Uyarı

YÜRÜRLÜKTEKİ YASALARIN İZİN VERDİĞİ AZAMİ ÖLÇÜDE, BU KILAVUZ VE AÇIKLANAN ÜRÜN, DONANIMI, YAZILIMI VE ÜRÜN YAZILIMI İLE "OLDUĞU GİBİ" VE "TÜM ARIZALAR VE HATALAR İLE " SAĞLANIR. HIKVISION, SINIRLANDIRMA, TİCARİ OLABİLİRLİK, MEMNUNİYET KALİTESİ VEYA BELİRLİ BİR AMACA UYGUN OLMAKSIZIN AÇIK VEYA ZIMNİ HİÇBİR GARANTİ VERMEZ. ÜRÜNÜN SİZİN TARAFINIZDAN KULLANIMI KENDİ SORUMLULUĞUNUZDADIR. HIKVISION HİÇBİR DURUMDA, BU ÜRÜNÜN KULLANIMI İLE BAĞLANTILI OLARAK, HIKVISION BU TÜR HASARLARIN OLASILIĞI HAKKINDA BİLGİLENDİRİLMİŞ OLSA BİLE, İŞ KARLARININ KAYBI, İŞ KESİNTİSİ, VERİ KAYBI, SİSTEM KESİNTİSİ, BELGE KAYBI, SÖZLEŞMENİN İHLALİ (İHMAL DAHİL), ÜRÜN SORUMLULUĞU GİBİ ZARARLAR DA DAHİL OLMAK ÜZERE, ÖZEL, SONUÇSAL, TESADÜFİ VEYA DOLAYLI ZARARLAR İÇİN SİZE KARŞI SORUMLU OLMAYACAKTIR.

İNTERNETİN DOĞASININ DOĞAL GÜVENLİK RİSKLERİ BARINDIRDIĞINI KABUL EDİYORSUNUZ VE HIKVISION, SİBER SALDIRI, HACKER SALDIRISI, VİRÜS BULAŞMASI VEYA DİĞER İNTERNET GÜVENLİK RİSKLERİNDEN KAYNAKLANAN ANORMAL KULLANIM, GİZLİLİK SIZINTISI VEYA DİĞER ZARARLAR İÇİN HERHANGİ BİR SORUMLULUK KABUL ETMEZ; ANCAK, HIKVISION GEREKİRSE ZAMANINDA TEKNİK DESTEK SAĞLAYACAKTIR.

BU ÜRÜNÜ GEÇERLİ TÜM YASALARA UYGUN OLARAK KULLANMAYI KABUL EDİYORSUNUZ VE KULLANIMINIZIN GEÇERLİ YASALARA UYGUN OLMASINI SAĞLAMAKTAN YALNIZCA SİZ SORUMLUSUNUZ. ÖZELLİKLE, BU ÜRÜNÜ, SINIRLAMA OLMAKSIZIN, TANITIM HAKLARI, FİKRİ MÜLKİYET HAKLARI VEYA VERİ KORUMA VE DİĞER GİZLİLİK HAKLARI DA DAHİL OLMAK ÜZERE ÜÇÜNCÜ TARAFLARIN HAKLARINI İHLAL ETMEYECEK ŞEKİLDE KULLANMAKTAN SİZ SORUMLUSUNUZ. BU ÜRÜNÜ, KİTLE İMHA SİLAHLARININ GELİŞTİRİLMESİ VEYA ÜRETİMİ, KİMYASAL VEYA BİYOLOJİK SİLAHLARIN GELİŞTİRİLMESİ VEYA ÜRETİMİ, HERHANGİ BİR NÜKLEER PATLAYICI VEYA GÜVENLİ OLMAYAN NÜKLEER YAKIT DÖNGÜSÜ İLE İLGİLİ HERHANGİ BİR FAALİYETTE VEYA İNSAN HAKLARI İHLALLERİNİ DESTEKLEMEK DE DAHİL YASAKLANMIŞ SON KULLANIMLAR İÇİN KULLANAMAZSINIZ.

BU KILAVUZ İLE İLGİLİ YASA ARASINDA HERHANGİ BİR ÇELİŞKİ OLMASI DURUMUNDA, YENİ OLAN GEÇERLİDİR.

DİKKAT

- Ürünün kullanımında ülkenin ve bölgenin elektrik güvenliği düzenlemelerine kesinlikle uymanız gerekir.
- Devre kesici kapatıldıktan sonra girişlerin çıplak metal kontaklarına DOKUNMAYIN. Elektrik hala vardır.
- Tehlikeli akım olduğunu gösterir ve terminallere bağlanan harici kablo bağlantısının eğitimli bir kişi tarafından yapılması gerekir.
- Ekipman, gerektiğinde bir BT güç dağıtım sistemine bağlantı için modifiye edilmiş olarak tasarlanmıştır.
- , pil yuvasını ve pil yuvasının içindeki hücrelerin konumunu belirler.
- \+ simgesi kullanılan veya doğru akım üreten ekipmanın pozitif terminallerini belirtir. - simgesi kullanılan veya doğru akım üreten ekipmanın negatif terminallerini belirtir.

Ekipmanın üzerine yanan mum gibi açık alev kaynakları konulmamalıdır.
Havalandırma delikleri gazete, masa örtüsü, perde vb. nesnelerle kapatılarak havalandırma engellenmemelidir. Açıklıklar, hiçbir zaman ekipmanın yatak, koltuk, halı veya benzer bir yüzeye yerleştirilmesiyle engellenmemelidir.
Bu ekipmanın montajı sadece beton veya diğer yanıcı olmayan yüzeyler üzerine yapılabilir.
Ekipmanın seri portu sadece hata ayıklama için kullanılır.
Ekipmanı bu kılavuzdaki talimatlara göre kurun.
Yaralanmaları önlemek için bu ekipman kurulum talimatlarına göre zemine/duvara güvenli bir şekilde takılmalıdır.
Keskin kenarlara veya köşelere dokunmayın.
DİKKAT: Bu ekipman sadece uyumlu braket ile kullanılabilir. Başka araçlarla (el arabaları, stantlar veya taşıyıcılar) kullanılması, yaralanmaya neden olabilecek dengesizliğe yol açabilir.
İşitme hasarı olasılığını önlemek için uzun süre yüksek sesle dinlemeyin.

PİL DİKKAT

1. Bu ekipman çocukların olma ihtimalinin bulunduğu yerlerde kullanım için uygun değildir.
2. DİKKAT: Pil yanlış bir türle değiştirildiğinde patlama riski.
3. Pilin yanlış türde bir pille uygun olmayan şekilde değiştirilmesi korumayı geçersiz hale getirebilir (örneğin, bazı lityum pil türleri).
4. Pili ateşe veya sıcak fırına atmayın veya pili mekanik olarak patlayabilecek şekilde ezmeyin veya kesmeyin.
5. Pili, patlamaya veya yanıcı sıvı veya gaz sızıntısına neden olabilecek aşırı yüksek sıcaklıktaki bir ortamda bırakmayın.
6. Pili, patlamaya veya yanıcı sıvı veya gaz sızıntısına neden olabilecek aşırı düşük hava basıncına maruz bırakmayın.
7. Bitmiş pilleri yönetmeliklere göre atın.

ČEŠTINA

©2021 Hangzhou Hikvision Digital Technology Co., Ltd. Všechna práva vyhrazena.

Informace o tomto návodu

V návodu jsou obsaženy pokyny k používání a obsluze výrobku. Obrázky, schémata, snímky a veškeré ostatní zde uvedené informace slouží pouze jako popis a vysvětlení. Informace obsažené v tomto návodu podléhají vzhledem k aktualizacím firmwaru nebo z jiných důvodů změnám bez upozornění. Nejnovější verzi tohoto návodu naleznete na webových stránkách společnosti Hikvision (https://www.hikvision.com/). Tento návod používejte s vedením a pomocí odborníků vyškolených v oblasti podpory výrobku.

Ochranné známky

HIKVISION a ostatní ochranné známky a loga společnosti Hikvision jsou vlastnictvím společnosti Hikvision v různých jurisdikcích. Ostatní ochranné známky a loga uvedené v této příručce jsou majetkem příslušných vlastníků.

Prohlášení o vyloučení odpovědnosti

TATO PŘÍRUČKA A POPISOVANÉ PRODUKTY VČETNĚ PŘÍSLUŠNÉHO HARDWARU, SOFTWARU A FIRMWARU JSOU V MAXIMÁLNÍM ROZSAHU PŘÍPUSTNÉM PODLE ZÁKONA POSKYTOVÁNY, „JAK STOJÍ A LEŽÍ", A „SE VŠEMI VADAMI A CHYBAMI". SPOLEČNOST HIKVISION NEPOSKYTUJE ŽÁDNÉ VÝSLOVNÉ ANI PŘEDPOKLÁDANÉ ZÁRUKY ZARNUJÍCÍ MIMO JINÉ PRODEJNOST, USPOKOJIVOU KVALITU NEBO VHODNOST KE KONKRÉTNÍM ÚČELŮM. POUŽÍVÁNÍ TOHOTO PRODUKTU JE NA VAŠE VLASTNÍ RIZIKO. SPOLEČNOST HIKVISION V ŽÁDNÉM PŘÍPADĚ NENESE ODPOVĚDNOST ZA JAKÉKOLI ZVLÁŠTNÍ, NÁSLEDNÉ, NÁHODNÉ NEBO NEPŘÍMÉ ŠKODY ZAHRNUJÍCÍ MIMO JINÉ ŠKODY ZE ZTRÁTY OBCHODNÍHO ZISKU, PŘERUŠENÍ OBCHODNÍ ČINNOSTI NEBO ZTRÁTY DAT, POŠKOZENÍ SYSTÉMŮ NEBO ZTRÁTY DOKUMENTACE V SOUVISLOSTI S POUŽÍVÁNÍM TOHOTO VÝROBKU BEZ OHLEDU NA TO, ZDA TAKOVÉ ŠKODY VZNIKLY Z DŮVODU PORUŠENÍ SMLOUVY, OBČANSKOPRÁVNÍHO PŘEČINU (VČETNĚ NEDBALOSTI) ČI ODPOVĚDNOSTI ZA PRODUKT, A TO ANI V PŘÍPADĚ, ŽE SPOLEČNOST HIKVISION BYLA NA MOŽNOST TAKOVÝCHTO ŠKOD NEBO ZTRÁTY UPOZORNĚNA.

BERETE NA VĚDOMÍ, ŽE INTERNET SVOU PODSTATOU PŘEDSTAVUJE SKRYTÁ BEZPEČNOSTNÍ RIZIKA A SPOLEČNOST HIKVISION PROTO NEPŘEBÍRÁ ŽÁDNOU ODPOVĚDNOST ZA NESTANDARDNÍ PROVOZNÍ CHOVÁNÍ, ÚNIK OSOBNÍCH ÚDAJŮ NEBO JINÉ ŠKODY VYPLÝVAJÍCÍ Z KYBERNETICKÉHO ČI HACKERSKÉHO ÚTOKU, NAPADENÍ VIREM NEBO ŠKODY ZPŮSOBENÉ JINÝMI INTERNETOVÝMI BEZPEČNOSTNÍMI RIZIKY; SPOLEČNOST HIKVISION VŠAK V PŘÍPADĚ POTŘEBY POSKYTNE VČASNOU TECHNICKOU PODPORU.

SOUHLASÍTE S TÍM, ŽE TENTO PRODUKT BUDE POUŽÍVÁN V SOULADU SE VŠEMI PLATNÝMI ZÁKONY A VÝHRADNĚ ODPOVÍDÁTE ZA ZAJIŠTĚNÍ, ŽE VAŠE UŽÍVÁNÍ BUDE V SOULADU S PLATNOU LEGISLATIVOU. ODPOVÍDÁTE ZEJMÉNA ZA POUŽÍVÁNÍ PRODUKTU ZPŮSOBEM, KTERÝ NEPORUŠUJE PRÁVA TŘETÍCH STRAN, COŽ ZAHRNUJE MIMO JINÉ PRÁVO NA OCHRANU OSOBNOSTI, PRÁVO DUŠEVNÍHO VLASTNICTVÍ NEBO PRÁVO NA OCHRANU OSOBNÍCH ÚDAJŮ A DALŠÍ PRÁVA NA OCHRANU SOUKROMÍ. TENTO PRODUKT NESMÍTE POUŽÍVAT K JAKÝMKOLI NEDOVOLENÝM KONCOVÝM ÚČELŮM VČETNĚ VÝVOJE ČI VÝROBY ZBRANÍ HROMADNÉHO NIČENÍ, VÝVOJE NEBO VÝROBY CHEMICKÝCH ČI BIOLOGICKÝCH ZBRANÍ NEBO JAKÝCHKOLI ČINNOSTÍ SOUVISEJÍCÍCH S JADERNÝMI VÝBUŠNINAMI NEBO NEBEZPEČNÝM JADERNÝM PALIVOVÝM CYKLEM ČI K PODPOŘE PORUŠOVÁNÍ LIDSKÝCH PRÁV.

V PŘÍPADĚ JAKÉHOKOLI ROZPORU MEZI TÍMTO NÁVODEM A PŘÍSLUŠNÝMI ZÁKONY PLATÍ DRUHÉ ZMÍNĚNÉ.

UPOZORNĚNÍ

- Při používání výrobku je nutné přísně dodržovat všechny národní a místní předpisy týkající se elektrické bezpečnosti.
- Po vypnutí jističe se NEDOTÝKEJTE obnažených kovových kontaktů vstupů. Stále jsou pod proudem.
- označuje nebezpečné kabely pod napětím nebo pod proudem. Připojení externí kabeláže ke svorkám proto musí provádět vyškolená osoba.
- Toto zařízení bylo navrženo a v případě potřeby upraveno k připojení do rozvodného systému IT.
- označuje samotný držák baterie a umístění článků uvnitř držáku baterie.
- \+ označuje kladnou svorku zařízení, která se používá se stejnosměrným proudem nebo jej generuje. - označuje zápornou svorku zařízení, která se používá se stejnosměrným proudem nebo jej generuje.

Na zařízení se nesmí pokládat zdroje otevřeného ohně jako například hořící svíčky.
Ventilační otvory by neměly být zablokovány předměty, jako jsou noviny, ubrusy, záclony atd.
Při umístění zařízení na postel, pohovku, polštář nebo jiný měkký povrch nesmí být větrací otvory nikdy zablokované.
Toto zařízení je vhodné k připevnění pouze na betonový nebo jiný nehořlavý povrch.
Sériový port zařízení se používá pouze k ladění.
Namontujte zařízení podle pokynů v tomto návodu.
Zařízení je třeba v souladu s montážními pokyny bezpečně připevnit na podlahu nebo na zeď, aby nedošlo ke zranění.
Nedotýkejte se ostrých hran ani rohů.
UPOZORNĚNÍ: Toto zařízení se používá pouze s odpovídajícím držákem. Při použití jiného vybavení (vozíků, stojanů nebo nosičů) může být instalace nestabilní a může dojít ke zranění.
Neposlouchejte po delší dobu s vysokou hlasitostí, abyste se chránili před možným poškozením sluchu.

UPOZORNĚNÍ TÝKAJÍCÍ SE BATERIÍ

1. Toto zařízení není vhodné pro použití v místech, na kterých se mohou vyskytovat děti.
2. UPOZORNĚNÍ: Při výměně baterie za nesprávný typ hrozí nebezpečí výbuchu.
3. Vyměníte-li baterii za nesprávný typ, může dojít k poškození bezpečnostního prvku (například v případě některých typů lithiových baterií).
4. Baterii nevhazujte do ohně, nevkládejte do horké trouby, mechanicky ji nedrťte ani neřezejte. Mohlo by dojít k výbuchu.
5. Neponechávejte baterii v prostředí s extrémně vysokou teplotou, protože by mohlo dojít k výbuchu nebo úniku hořlavé kapaliny nebo plynu.
6. Nevystavujte baterii extrémně nízkému tlaku vzduchu, protože by mohlo dojít k výbuchu nebo úniku hořlavé kapaliny nebo plynu.
7. Použité baterie zlikvidujte podle pokynů.

DANSK

©2021 Hangzhou Hikvision Digital Technology Co., Ltd. Alle rettigheder forbeholdes.

Om denne vejledning

Vejledningen indeholder anvisninger om brug og håndtering af produktet. Billeder, diagrammer, illustrationer og alle øvrige oplysninger herefter tjener kun som beskrivelse og forklaring. Oplysningerne i vejledningen er med forbehold for ændring uden varsel på grund af opdateringer af firmware eller andre årsager. Du kan finde den seneste udgave af vejledning på Hikvisions websted (https://www.hikvision.com/). Brug brugervejledningen under vejledning af og med hjælp fra fagfolk, der er uddannet i understøttelse af produktet.

Varemærker

HIKVISION og andre af Hikvisions varemærker og logoer tilhører Hikvision i forskellige jurisdiktioner. Andre nævnte varemærker og logoer tilhører deres respektive ejere.

Ansvarsfraskrivelse

VEJLEDNINGEN OG DET HERI BESKREVNE PRODUKT, INKL. HARDWARE, SOFTWARE OG FIRMWARE, LEVERES I STØRST MULIGT OMFANG, DER ER TILLADT VED LOV, "SOM DET ER OG FOREFINDES" OG "MED ALLE DEFEKTER OG FEJL". HIKVISION UDSTEDER INGEN GARANTIER, UDTRYKKELIGE ELLER UNDERFORSTÅEDE, INKL. UDEN BEGRÆNSNING, VEDRØRENDE SALGBARHED, TILFREDSSTILLENDE KVALITET ELLER EGNETHED TIL ET BESTEMT FORMÅL. DIN BRUG AF PRODUKTET SKER PÅ DIN EGEN RISIKO. UNDER INGEN OMSTÆNDIGHEDER ER HIKVISION ANSVARLIG OVER FOR DIG FOR SÆRLIGE SKADER, HÆNDELIGE SKADER, FØLGESKADER ELLER INDIREKTE SKADER, INKL. BL.A., SKADER SOM FØLGE AF DRIFTSTAB, DRIFTSFORSTYRRELSER ELLER TAB AF DATA, BESKADIGELSE AF SYSTEMER ELLER TAB AF DOKUMENTATION, UANSET OM DET ER BASERET PÅ KONTRAKTBRUD, SKADEVOLDENDE HANDLINGER (HERUNDER UAGTSOMHED), PRODUKTANSVAR ELLER PÅ ANDEN MÅDE I FORBINDELSE MED BRUGEN AF PRODUKTET, SELVOM HIKVISION ER BLEVET UNDERRETTET OM MULIGHEDEN FOR SÅDANNE SKADER.

DU ANERKENDER, AT INTERNETTET INDEHOLDER INDBYGGEDE SIKKERHEDSRISICI. HIKVISION PÅTAGER SIG INTET ANSVAR FOR UNORMAL DRIFT, LÆKAGE AF PERSONLIGE OPLYSNINGER ELLER ANDRE SKADER SOM FØLGE AF CYBERANGREB, HACKERANGREB, VIRUSANGREB ELLER ANDRE INTERNETSIKKERHEDSRISICI. HIKVISION VIL DOG YDE EVENTUEL NØDVENDIG OG RETTIDIG TEKNISK BISTAND.

DU ERKLÆRER DIG INDFORSTÅET MED AT BRUGE PRODUKTET I OVERENSSTEMMELSE MED ALLE GÆLDENDE LOVE, OG DU ER ENEANSVARLIG FOR AT SIKRE, AT DIN BRUG OVERHOLDER AL GÆLDENDE LOVGIVNING. DU ER ISÆR ANSVARLIG FOR AT BRUGE PRODUKTET PÅ EN MÅDE, DER IKKE KRÆNKER TREDJEPARTERS RETTIGHEDER, HERUNDER, UDEN BEGRÆNSNINGER, RETTIGHEDER VEDRØRENDE OFFENTLIG OMTALE, INTELLEKTUELLE EJENDOMSRETTIGHEDER ELLER RETTIGHEDER VEDRØRENDE DATABESKYTTELSE OG ANDRE RETTIGHEDER VEDRØRENDE PERSONLIGE OPLYSNINGER. DU MÅ IKKE BRUGE PRODUKTET TIL FORBUDTE SLUTANVENDELSER, HERUNDER UDVIKLING ELLER FREMSTILLING AF MASSEØDELÆGGELSESVÅBEN, UDVIKLING ELLER PRODUKTION AF KEMISKE ELLER BIOLOGISKE VÅBEN, AKTIVITETER I DEN KONTEKST, DER ER KNYTTET TIL ATOMBOMBER ELLER USIKKERT REAKTORBRÆNDSEL, ELLER SOM STØTTE TIL OVERTRÆDELSE AF MENNESKERETTIGHEDER.

I TILFÆLDE AF UOVERENSSTEMMELSE MELLEM VEJLEDNINGEN OG GÆLDENDE LOVGIVNING GÆLDER SIDSTNÆVNTE.

ADVARSEL

- Når du anvender produktet, skal du strengt overholde landets og regionens sikkerhedsbestemmelser for elnettilslutning.
- Rør IKKE ved de blottede metalkontakter på indgangene, når afbryderen er slukket. Der er fortsat elektricitet til stede.
- angiver farlig strømførende ledning. Den eksterne kabelføring af terminalerne skal installeres af en kvalificeret person.
- Udstyret kan efter behov ændres til tilslutning til et strømfordelingssystem med klassifikation IT.
- identificerer batteriholderen og placeringen af batterierne i batteriholderen.
- \+ identificerer de positive terminaler på udstyret, der bruges sammen med eller genererer jævnstrøm. - identificerer de negative terminaler på udstyret, der bruges sammen med eller genererer jævnstrøm.

Placér ikke kilder med åben ild, såsom et tændt stearinlys, oven på udstyret.
Ventilationsåbningerne må ikke blokeres af f.eks. aviser, duge, gardiner osv., da luftcirkulationen ellers begrænses. Åbningerne må aldrig blokeres ved, at udstyret placeres på en seng, en sofa, et tæppe eller lignende overflader.
Udstyret er kun egnet til montering på betonoverflade eller andre ikke-brandbare overflader.
Den serielle port på udstyret bruges kun til fejlfinding.
Installér udstyret i overensstemmelse med anvisningerne i vejledningen.
For at undgå personskade skal udstyret fastgøres forsvarligt til gulvet/væggen i overensstemmelse med installationsvejledningen.
Rør ikke ved de skarpe kanter eller hjørner.
FORSIGTIG: Dette udstyr er udelukkende beregnet til brug med matchende beslag. Brug af andet (arbejdsvogne, stativer eller støtter) kan medføre ustabilitet og forårsage personskade.
Lyt ikke ved høj lydstyrke i længere perioder for at undgå eventuelle høreskader.

ADVARSEL OM BATTERI

1. Udstyret er ikke egnet til brug på steder, hvor det er sandsynligt, at børn er til stede.
2. FORSIGTIG: Der er eksplosionsfare, hvis batteriet udskiftes med en ukorrekt type.
3. Udskiftning af batteriet med et batteri af forkert type kan sætte en sikkerhedsforanstaltning ud af kraft (gælder fx for visse litium-batterityper).
4. Bortskaf ikke batteriet i åben ild eller en varm ovn. Knus ikke, og skær ikke i batteriet, da dette kan forårsage en eksplosion.
5. Opbevar ikke batteriet i omgivelser med ekstremt høje temperaturer, da det kan medføre en eksplosion eller lækage af brandfarlig væske eller luftart.
6. Udsæt ikke batteriet for omgivelser med ekstremt lavt lufttryk, da det kan medføre en eksplosion eller lækage af brandfarlig væske eller luftart.
7. Bortskaf brugte batterier i henhold til anvisningerne.

MAGYAR

©2021 Hangzhou Hikvision Digital Technology Co., Ltd. Minden jog fenntartva.

Az útmutatóval kapcsolatos tudnivalók

Az útmutató a termék használatára és kezelésére vonatkozó utasításokat tartalmaz. Az itt szereplő képek, diagramok, ábrák és minden további információ csupán leírásként és magyarázatként szolgál. Az Útmutatóban szereplő információk a firmware-frissítések és egyéb okok miatt előzetes értesítés nélkül változhatnak. Az Útmutató legfrissebb változatáért keresse fel a Hikvision weboldalát (https://www.hikvision.com/). Az Útmutatót a termékkel kapcsolatos támogatáshoz megfelelő képesítéssel rendelkező szakemberek támogatásával és útmutatásával együtt használja.

Védjegyek

A(z) HIKVISION , valamint a Hikvision egyéb védjegyei és logói a Hikvision tulajdonát képezik különböző joghatóságokban. Az említett egyéb védjegyek és logók a megfelelő tulajdonosok tulajdonát képezik.

Felelősségkizárás

EZT A KÉZIKÖNYVET, VALAMINT A BENNE SZEREPLŐ TERMÉKET ANNAK HARDVER-, SZOFTVER-ÖSSZETEVŐIVEL ÉS FIRMWARE-ÉVEL EGYÜTT „EREDETI FORMÁBAN" BIZTOSÍTJUK, „BELEÉRTVE AZOK ÖSSZES ESETLEGES HIBÁJÁT". A HIKVISION NEM VÁLLAL SEM KIFEJEZETT, SEM TÖRVÉNY ÁLTAL VÉLELMEZETT JÓTÁLLÁST, TÖBBEK KÖZÖTT – DE NEM KORLÁTOZVA – A TERMÉK ÉRTÉKESÍTHETŐSÉGÉRE, MEGFELELŐ MINŐSÉGÉRE, VALAMINT ADOTT CÉLRA VALÓ ALKALMASSÁGÁRA. A TERMÉKET KIZÁRÓLAG SAJÁT FELELŐSSÉGÉRE HASZNÁLHATJA. A HIKVISION SEMMILYEN ESETBEN SEM VÁLLAL FELELŐSSÉGET ÖN FELÉ SEMMILYEN KÜLÖNLEGES, KÖVETKEZMÉNYES, JÁRULÉKOS VAGY KÖZVETETT KÁRÉRT, BELEÉRTVE TÖBBEK KÖZÖTT A TERMÉK HASZNÁLATÁVAL ÖSSZEFÜGGÉSBEN AZ ÜZLETI HASZON ELVESZTÉSÉBŐL, AZ ÜZLETMENET MEGSZAKADÁSÁBÓL, VALAMINT AZ ADATOK VAGY DOKUMENTUMOK ELVESZTÉSÉBŐL EREDŐ KÁROKAT, TÖRTÉNJEN EZ SZERZŐDÉSSZEGÉS VAGY KÁROKOZÁS (BELEÉRTVE A GONDATLANSÁGOT) EREDMÉNYEKÉNT, MÉG AKKOR SEM, HA A HIKVISION VÁLLALATOT TÁJÉKOZTATTÁK AZ ILYEN KÁROK BEKÖVETKEZÉSÉNEK LEHETŐSÉGÉRŐL.

ÖN TUDOMÁSUL VESZI, HOGY AZ INTERNET TERMÉSZETÉBŐL FAKADÓAN REJT KOCKÁZATOKAT, ÉS A HIKVISION SEMMILYEN FELELŐSSÉGET NEM VÁLLAL A RENDELLENES MŰKÖDÉSÉRT, A SZEMÉLYES ADATOK KISZIVÁRGÁSÁÉRT VAGY MÁS OLYAN KÁROKÉRT, AMELYEKET KIBERTÁMADÁSOK, HACKERTÁMADÁSOK, VÍRUSFERTŐZÉSEK VAGY MÁS INTERNETES BIZTONSÁGI VESZÉLYEK OKOZTAK; A HIKVISION AZONBAN KÉRÉSRE IDŐBEN MŰSZAKI TÁMOGATÁST NYÚJT.

ÖN ELFOGADJA, HOGY EZT A TERMÉKET KIZÁRÓLAG A VONATKOZÓ TÖRVÉNYI ELŐÍRÁSOK BETARTÁSÁVAL HASZNÁLJA, ÉS HOGY A VONATKOZÓ TÖRVÉNYEKNEK MEGFELELŐ HASZNÁLAT KIZÁRÓLAG AZ ÖN FELELŐSSÉGE. KÜLÖNÖSKÉPPEN AZ ÖN FELELŐSSÉGE, HOGY A TERMÉK HASZNÁLATA SORÁN NE SÉRTSE HARMADIK FÉL JOGAIT, BELEÉRTVE, DE NEM KORLÁTOZVA A NYILVÁNOSSÁGRA, SZELLEMI TULAJDONRA, ADATOK VÉDELMÉRE ÉS EGYÉB SZEMÉLYES ADATOKRA VONATKOZÓ JOGOKAT. A TERMÉKET NEM HASZNÁLHATJA TILTOTT CÉLRA, BELEÉRTVE A TÖMEGPUSZTÍTÓ FEGYVEREK FEJLESZTÉSÉT VAGY GYÁRTÁSÁT, A VEGYI VAGY BIOLÓGIAI FEGYVEREK FEJLESZTÉSÉT VAGY GYÁRTÁSÁT, VALAMINT BÁRMILYEN, ROBBANÁSVESZÉLYES VAGY NEM BIZTONSÁGOS NUKLEÁRIS HASADÓANYAG-CIKLUSSAL KAPCSOLATOS TEVÉKENYSÉGET, ILLETVE EMBERI JOGI VISSZAÉLÉSEKET TÁMOGATÓ MÓDON TÖRTÉNŐ FELHASZNÁLÁST.

HA A JELEN KÉZIKÖNYV ÉS A HATÁLYOS TÖRVÉNY KÖZÖTT ELLENTMONDÁS TAPASZTALHATÓ, AKKOR AZ UTÓBBI A MÉRVADÓ.

VIGYÁZAT

- A termék használata során az ország és a régió elektromos biztonsági előírásait szigorúan be kell tartani.
- Ne érintse meg a bemeneti nyílás csupasz fém érintkezőit a megszakító kikapcsolása után. Még lehet bennük áram.
- A jelzés veszélyes feszültség jelenlétére utal, ezért a kapcsokhoz csatlakozó külső vezetékek bekötését csak megfelelően képzett személy végezheti.
- A készülék úgy van kialakítva, hogy szükség esetén IT besorolású tápfeszültség-elosztó rendszerhez csatlakoztatható.
- A jelzés magát az elemtartót jelöli, valamint meghatározza a cellák elemtartón belüli elhelyezését.
- A + a berendezés áramot fogadó vagy leadó pozitív érintkezőjét jelöli. A - a berendezés áramot fogadó vagy leadó negatív érintkezőjét jelöli.

Tilos a készüléken nyílt lángforrást, pl. gyertyát elhelyezni.
A készülék szellőzőnyílásait nem szabad pld. újság, terítő, függöny, stb. ráhelyezésével eltakarni. A készüléket soha nem szabad ágyra, kanapéra, szőnyegre vagy hasonló felületre helyezni, mert ezzel eltakarja annak szellőzőnyílásait.
A készülék csak beton vagy más, nem éghető anyagból készült felületre szerelhető.
A készülék soros portja kizárólag hibakeresésre szolgál.
A készülék telepítését az ebben az útmutatóban leírtak szerint végezze.
A balesetveszély elkerülése érdekében a készüléket az üzembe helyezési utasításoknak megfelelően szilárdan a padlóhoz/falhoz kell erősíteni.
Ne érjen az éles szélekhez és sarkokhoz.
VIGYÁZAT: Ez a készülék kizárólag a megfelelő rögzítőelemekkel használható. Az ettől eltérő eszközökkel (kocsi, állvány, vagy tartó) történő használat instabil rögzítést, és emiatt sérülésveszélyt okozhat.
Az esetleges halláskárosodás elkerülése érdekében ne hallgasson semmit hosszú ideig nagy hangerővel.

AKKUMULÁTOR-FIGYELMEZTETÉS

1. Ez a készülék nem használható olyan helyen, ahol gyermekek lehetnek jelen.
2. VIGYÁZAT: Az akkumulátor nem megfelelő típusúra cserélése robbanásveszélyt idézhet elő.
3. Az akkumulátor nem megfelelő típussal történő helyettesítése hatástalanná tehet egy biztonsági berendezést (például bizonyos típusú lítiumion-akkumulátorok esetében).
4. Tilos az akkumulátort tűzbe vagy forró sütőbe tenni, illetve az akkumulátort összezúzni vagy felvágni, mert ez robbanást okozhat.
5. Tilos az akkumulátort rendkívül magas környezeti hőmérsékletnek kitenni, mert ez robbanást, illetve gyúlékony folyadék vagy gáz szivárgását idézheti elő.
6. Tilos az akkumulátort rendkívül alacsony légnyomásnak kitenni, mert ez robbanást, illetve gyúlékony folyadék vagy gáz szivárgását okozhatja.
7. A használt akkumulátorok hulladékkezelésekor kövesse az utasításokat.

POLSKI

© 2021 Hangzhou Hikvision Digital Technology Co., Ltd. Wszelkie prawa zastrzeżone.

Opis podręcznika

Podręcznik zawiera instrukcje dotyczące korzystania z produktu i obchodzenia się z nim. Zdjęcia, rysunki, wykresy i pozostałe informacje zamieszczono w podręczniku wyłącznie dla celów informacyjnych i opisowych. Informacje zamieszczone w podręczniku mogą ulec zmianie bez powiadomienia w związku z aktualizacjami oprogramowania układowego lub w innych okolicznościach. Najnowsza wersja tego podręcznika jest dostępna w witrynie internetowej firmy Hikvision (https://www.hikvision.com/). Oprócz tego podręcznika należy korzystać z porad i pomocy specjalistów z działu pomocy technicznej związanej z produktem.

Znaki towarowe

HIKVISION oraz inne znaki towarowe i logo Hikvision są własnością firmy Hikvision w różnych jurysdykcjach. Inne znaki towarowe i logo użyte w podręczniku należą do odpowiednich właścicieli.

Zastrzeżenia prawne

W PEŁNYM ZAKRESIE DOZWOLONYM PRZEZ OBOWIĄZUJĄCE PRAWO TEN PODRĘCZNIK, OPISANY PRODUKT I ZWIĄZANE Z NIM WYPOSAŻENIE ORAZ OPROGRAMOWANIE APLIKACYJNE I UKŁADOWE SĄ UDOSTĘPNIANE BEZ GWARANCJI. FIRMA HIKVISION NIE UDZIELA ŻADNYCH WYRAŹNYCH ANI DOROZUMIANYCH GWARANCJI, TAKICH JAK GWARANCJE DOTYCZĄCE PRZYDATNOŚCI HANDLOWEJ, JAKOŚCI LUB PRZYDATNOŚCI DO OKREŚLONEGO CELU. UŻYTKOWNIK KORZYSTA Z PRODUKTU NA WŁASNE RYZYKO. NIEZALEŻNIE OD OKOLICZNOŚCI FIRMA HIKVISION NIE PONOSI ODPOWIEDZIALNOŚCI ZA STRATY SPECJALNE, WYNIKOWE, PRZYPADKOWE LUB POŚREDNIE, TAKIE JAK STRATA OCZEKIWANYCH ZYSKÓW Z DZIAŁALNOŚCI BIZNESOWEJ, PRZERWY W DZIAŁALNOŚCI BIZNESOWEJ, USZKODZENIE SYSTEMÓW ALBO STRATA DANYCH LUB DOKUMENTACJI, WYNIKAJĄCE Z NARUSZENIA UMOWY, PRZEWINIENIA (ŁĄCZNIE Z ZANIEDBANIEM), ODPOWIEDZIALNOŚCI ZA PRODUKT LUB INNYCH OKOLICZNOŚCI, ZWIĄZANE Z UŻYCIEM TEGO PRODUKTU, NAWET JEŻELI FIRMA HIKVISION ZOSTAŁA POINFORMOWANA O MOŻLIWOŚCI WYSTĄPIENIA TAKICH SZKÓD LUB STRAT.

UŻYTKOWNIK PRZYJMUJE DO WIADOMOŚCI, ŻE KORZYSTANIE Z INTERNETU JEST ZWIĄZANE Z ZAGROŻENIAMI DLA BEZPIECZEŃSTWA, A FIRMA HIKVISION NIE PONOSI ODPOWIEDZIALNOŚCI ZA NIEPRAWIDŁOWE FUNKCJONOWANIE, WYCIEK POUFNYCH INFORMACJI LUB INNE SZKODY WYNIKAJĄCE Z ATAKU CYBERNETYCZNEGO, ATAKU HAKERA, DZIAŁANIA WIRUSÓW LUB INNYCH ZAGROŻEŃ DLA BEZPIECZEŃSTWA W INTERNECIE. FIRMA HIKVISION ZAPEWNI JEDNAK TERMINOWĄ POMOC TECHNICZNĄ, JEŻELI BĘDZIE TO WYMAGANE.

UŻYTKOWNIK ZOBOWIĄZUJE SIĘ DO KORZYSTANIA Z PRODUKTU ZGODNIE Z OBOWIĄZUJĄCYMI PRZEPISAMI I PRZYJMUJE DO WIADOMOŚCI, ŻE JEST ZOBOWIĄZANY DO ZAPEWNIENIA ZGODNOŚCI UŻYCIA PRODUKTU Z OBOWIĄZUJĄCYMI PRZEPISAMI. W SZCZEGÓLNOŚCI UŻYTKOWNIK JEST ZOBOWIĄZANY DO KORZYSTANIA Z PRODUKTU W SPOSÓB, KTÓRY NIE NARUSZA PRAW STRON TRZECICH, DOTYCZĄCYCH NA PRZYKŁAD WIZERUNKU KOMERCYJNEGO, WŁASNOŚCI INTELEKTUALNEJ LUB OCHRONY DANYCH I PRYWATNOŚCI. UŻYTKOWNIK NIE BĘDZIE UŻYWAĆ PRODUKTU DO CELÓW ZABRONIONYCH, TAKICH JAK OPRACOWANIE LUB PRODUKCJA BRONI MASOWEGO RAŻENIA ALBO BRONI CHEMICZNEJ LUB BIOLOGICZNEJ ORAZ DZIAŁANIA ZWIĄZANE Z WYBUCHOWYMI MATERIAŁAMI NUKLEARNYMI, NIEBEZPIECZNYM CYKLEM PALIWOWYM LUB ŁAMANIEM PRAW CZŁOWIEKA.

W PRZYPADKU NIEZGODNOŚCI NINIEJSZEGO PODRĘCZNIKA Z OBOWIĄZUJĄCYM PRAWEM, WYŻSZY PRIORYTET BĘDZIE MIAŁO OBOWIĄZUJĄCE PRAWO.

PRZESTROGA

- Produkt powinien być użytkowany zgodnie z rozporządzeniami dotyczącymi bezpiecznego korzystania z urządzeń elektrycznych, obowiązującymi w danym kraju lub regionie.
- NIE wolno dotykać nieosłoniętych metalowych styków złączy wejściowych po uaktywnieniu wyłącznika automatycznego. W takiej sytuacji elementy urządzenia są wciąż pod napięciem.
- oznacza niebezpieczne napięcie i konieczność podłączania przewodów zewnętrznych do złączy przez wykwalifikowaną osobę.
- Urządzenie zostało zaprojektowane w sposób umożliwiający przystosowanie do zasilania z sieci elektrycznej w konfiguracji IT.
- oznacza zasobnik na baterie i wskazuje położenie biegunów baterii w zasobniku.
- Symbol + oznacza dodatnie styki prądu stałego w urządzeniu. Symbol – oznacza ujemne styki prądu stałego w urządzeniu.

Nie wolno umieszczać na urządzeniu źródeł nieosłoniętego płomienia, takich jak zapalone świece.
Nie wolno przykrywać otworów wentylacyjnych przedmiotami takimi jak gazety, obrusy lub zasłony, ponieważ powoduje to ograniczenie wentylacji. Nie wolno umieszczać urządzenia na łóżku, sofie lub dywanie w sposób powodujący blokowanie otworów w obudowie urządzenia.
Urządzenie powinno być instalowane wyłącznie na betonie lub innych podłożach niepalnych.
Złącze szeregowe urządzenia jest używane wyłącznie do debugowania.
Urządzenie należy zainstalować zgodnie z instrukcjami podanymi w tym podręczniku.
Aby zapobiec zranieniu, należy przymocować urządzenie do podłogi/ściany zgodnie z instrukcjami instalacyjnymi.
Nie wolno dotykać ostrych krawędzi lub narożników.
PRZESTROGA: To urządzenie powinno być używane wyłącznie z odpowiednimi uchwytami. Użycie innych uchwytów (wózków lub statywów) może spowodować zranienie na skutek niestabilności urządzenia.
Nie wolno słuchać nagrań audio przez dłuższy czas przy wysokim poziomie głośności, ponieważ może to spowodować uszkodzenie słuchu.

PRZESTROGA DOTYCZĄCA BATERII

1. Urządzenie nie powinno być używane w lokalizacjach, w których mogą przebywać dzieci.
2. PRZESTROGA: Zainstalowanie nieodpowiedniej baterii może spowodować wybuch.
3. Zainstalowanie nieodpowiedniej baterii może spowodować zagrożenie (dotyczy to na przykład niektórych baterii litowych).
4. Wrzucenie baterii do ognia lub rozgrzanego pieca albo zgniecenie lub przecięcie baterii może spowodować wybuch.
5. Wysoka temperatura w otoczeniu może spowodować wybuch baterii albo wyciek palnej cieczy lub gazu.
6. Ekstremalnie niskie ciśnienie powietrza w otoczeniu może spowodować wybuch baterii albo wyciek palnej cieczy lub gazu.
7. Zużyte baterie należy utylizować zgodnie z instrukcjami.

ROMÂNĂ

©2021 Hangzhou Hikvision Digital Technology Co., Ltd. Toate drepturile rezervate.

Despre acest manual

Manualul include instrucţiunile pentru utilizarea şi gestionarea produsului. Fotografiile, graficele şi imaginile, precum şi celelalte informaţii expuse în continuare sunt prezente exclusiv în scop descriptiv şi explicativ. Informaţiile din Manual pot fi modificate fără notificare, ca urmare a actualizărilor de firmware sau din alte motive. Vă rugăm să găsiţi cea mai recentă versiune a acestui manual pe site-ul web Hikvision (https://www.hikvision.com/). Vă rugăm să utilizaţi acest manual cu îndrumarea şi asistenţa profesioniştilor instruiţi în asistenţa pentru acest produs.

Mărcile comerciale

HIKVISION şi alte mărci comerciale şi logo-uri ale Hikvision sunt proprietăţile Hikvision în diferite jurisdicţii. Alte mărci comerciale şi logo-uri men ionate reprezintă proprietatea de inătorilor resepctivi.

Declinarea răspunderii legale

ÎN LIMITA LEGII APLICABILE, ACEST MANUAL ŞI PRODUSUL DESCRIS, ÎMPREUNĂ CU HARDWARE-UL, SOFTWARE-UL ŞI FIRMWARE-UL AFERENTE, SUNT OFERITE „AŞA CUM SUNT" ŞI „CU TOATE DEFEC IUNILE ŞI ERORILE". HIKVISION NU OFERĂ NICIO GARANŢIE, NICI ÎN MOD EXPRES SI NICI IMPLICIT, IN CEEA CE PRIVESTE INCLUSIV, DAR FARA LIMITARE LA COMERCIABILITATEA, CALITATEA SATISFĂCĂTOARE, SAU UTILITATEA PENTRU UN ANUMIT SCOP. DVS. VEŢI UTILIZA ACEST PRODUS PE PROPRIUL DVS. RISC. ÎN NICIUN CAZ, HIKVISION NU VA FI RĂSPUNZĂTOARE FA Ă DE DVS. PENTRU ORICE DAUNE INDIRECTE, INCIDENTALE, SPECIALE, DAUNE PENTRU PIERDEREA PROFITULUI, INTRERUPEREA AFACERII SAU PIERDEREA DE DATE, DEFECTAREA SISTEMELOR SAU PIERDEREA DOCUMENTA IEI, PE BAZA ÎNCĂLCĂRII CONTRACTULUI, UNEI INFRAC IUNI (INCLUSIV NEGLIJEN Ă), RĂSPUNDEREA PENTRU PRODUSE SAU PRINTR-UN ALT MOD LEGAT DE UTILIZAREA PRODUSULUI, CHIAR DACĂ HIKVISION A FOST INFORMATĂ ÎN PREALABIL DESPRE POSIBILITATEA APARI IEI UNOR ASTFEL DE DAUNE SAU PIERDERI.

SUNTEŢI DE ACORD CĂ INTERNETUL, PRIN NATURA SA, PRESUPUNE RISCURI INERENTE CU PRIVIRE LA SECURITATE, IAR HIKVISION NU ÎŞI ASUMĂ NICIO RESPONSABILITATE PENTRU OPERARE NESATISFACATOARE, ABATERI PRIVIND CONFIDENŢIALITATEA SAU ALTE DAUNE REZULTATE ÎN URMA UNUI ATAC CIBERNETIC, ATAC AL HACKERILOR, INFECŢII CU VIRUŞI SAU ALTOR RISCURI PRIVIND SECURITATEA PE INTERNET; CU TOATE ACESTEA, HIKVISION VA OFERI SUPORT TEHNIC ÎN TIMP UTIL, DACĂ ESTE NECESAR.

SUNTEŢI I DE ACORD SĂ UTILIZA I ACEST PRODUS ÎN CONFORMITATE CU TOATE LEGILE APLICABILE, DEVENIND RESPONSABIL PENTRU UTILIZAREA ÎN CONFORMITATECU LEGEA APLICABILĂ. SUNTE I, DE ASEMENEA, RESPONSABIL PENTRU UTILIZAREA ACESTUI PRODUS FĂRĂ A ÎNCĂLCA DREPTURILE TER ILOR, INCLUSIV, DAR FĂRĂ A SE LIMITA LA DREPTURILE PUBLICITĂ II, DREPTURILE DE PROPRIETATE INTELECTUALĂ SAU DREPTUL LA PROTEC IA DATELOR ŞI ALTE DREPTURI PRIVATE. NU UTILIZA I ACEST PRODUS PENTRU UTILIZĂRI FINALE INTERZISE, INCLUSIV DEZVOLTAREA SAU PRODUC IA DE ARME DE DISTRUGERE ÎN MASĂ, DEZVOLTAREA SAU PRODUC IA DE ARME CHIMICE SAU BIOLOGICE, ACTIVITĂ I LEGATE DE ORICE EXPLOZIBIL NUCLEAR SAU CICLU DE COMBUSTIBIL NUCLEAR CARE AR PRODUCE LIPSĂ DE SIGURAN Ă SAU ÎN SPRIJINUL ABUZURILOR ASUPRA DREPTURILOR OMULUI.

ÎN EVENTUALITATEA UNUI CONFLICT ÎNTRE ACEST MANUAL ŞI LEGISLA IA APLICABILĂ, VA AVEA PRIORITATE ULTIMA DINTRE ACESTEA.

PRECAUŢIE

- În utilizarea produsului, trebuie să respectaţi cu stricteţe reglementările de siguranţă electrică naţionale şi regionale.
- Nu atingeţi contactele metalice neizolate ale racordurilor după ce întrerupătorul de circuit a fost oprit. Încă este prezent curent electric.
- indică pericol de deces, iar cablajul exterior conectat la terminale solicită instalarea doar de către un reprezentant autorizat.
- Echipamentul a fost proiectat, la cerere, cu modificări, pentru a putea fi conectat la un sistem IT de distribuţie a alimentării cu energie electrică.
- identifică suportul propriu al bateriei şi identifică poziţionarea celulei (celulelor) în interiorul suportului bateriei.
- \+ identifică terminalul (terminalele) pozitiv (pozitive) al (ale) echipamentului cu care este utilizat sau care generează curent continuu. - identifică terminalul (terminalele) negativ (negative) al (ale) echipamentului cu care este utilizat sau care generează curent alternativ.

Nu plasaţi pe echipament surse de flacără deschisă, cum ar fi lumânări aprinse.
Ventilaţia nu trebuie împiedicată prin acoperirea orificiilor de ventilaţie cu obiecte, precum ziare, feţe de masă, perdele etc. Deschiderile nu trebuie blocate niciodată prin plasarea echipamentului pe un pat, canapea, covor sau altă suprafaţă similară.
Acest echipament este potrivit numai pentru montare pe suprafeţe de beton sau pe alte suprafeţe incombustibile.
Portul serial al echipamentului este utilizat doar pentru depanare.
Instalaţi echipamentul conform instrucţiunilor din acest manual.
Pentru a preveni rănirea, acest echipament trebuie să fie fixat ferm pe podea/perete, în conformitate cu instrucţiunile de instalare.
Nu atingeţi marginile şi colţurile ascuţite.
ATENŢIE: Acest echipament este destinat utilizării numai cu consolele de fixare corespunzătoare. Utilizarea împreună cu alte obiecte (cărucioare, stative sau dispozitive de transport) poate produce instabilitate, cauzând vătămări.
Pentru a preveni deteriorarea auzului, nu ascultaţi la niveluri ridicate de volum pentru perioade lungi de timp.

ATENŢIONARE PRIVIND BATERIA

1. Acest echipament nu este potrivit pentru utilizarea în locuri unde este posibil să fie prezenţi copiii.
2. ATENŢIE: Există risc de explozie dacă bateria este înlocuită cu una de un tip incorect.
3. Înlocuirea bateriei cu una de un tip incorect poate cauza anularea protecţiei (de exemplu, anumite baterii de tip litiu).
4. Nu aruncaţi bateria în foc sau într-un cuptor fierbinte şi nu zdrobiţi mecanic sau tăiaţi bateria. Aceasta poate exploda.
5. Nu lăsaţi bateria într-un mediu cu o temperatură extrem de ridicată, deoarece acest lucru poate duce la explozie sau la scurgerea de lichid sau gaze inflamabile.
6. Nu expuneţi bateria la presiune atmosferică extrem de joasă, care poate duce la explozie sau la scurgerea de lichid sau gaze inflamabile.
7. Casaţi bateriile folosite conform instructiunilor.

SLOVENČINA

©2021 Hangzhou Hikvision Digital Technology Co., Ltd. Všetky práva vyhradené.

Informácie o tomto návode

Táto príručka obsahuje pokyny na používanie a správu produktu. Obrázky, grafy, nákresy a všetky ďalšie informácie, ktoré sú v ňom uvedené, slúžia len na opis a vysvetlenie. Informácie uvedené v návode sa môžu zmeniť bez predchádzajúceho upozornenia v dôsledku aktualizácií firmvéru alebo iných príčin. Najnovšiu verziu tohto návodu nájdete na webovej stránke spoločnosti Hikvision (https://www.hikvision.com/). Používajte tento návod v súlade s pokynmi a radami odborníkov, ktorí sú vyškolení na obsluhu produktu.

Ochranné známky

HIKVISION a iné ochranné známky a logá spoločnosti Hikvision sú vlastníctvom spoločnosti Hikvision v rôznych jurisdikciách. Iné ochranné známky a logá sú vlastníctvom príslušných majiteľov.

Odmietnutie zodpovednosti

V MAXIMÁLNOM MOŽNOM ROZSAHU, KTORÝ POVOĽUJÚ PRÍSLUŠNÉ PRÁVNE PREDPISY, SA TÁTO PRÍRUČKA A OPÍSANÝ PRODUKT SPOLU S JEHO HARDVÉROM, SOFTVÉROM A FIRMVÉROM, DODÁVAJÚ V STAVE „AKO SÚ" A „SO VŠETKÝMI PORUCHAMI A CHYBAMI". SPOLOČNOSŤ HIKVISION NEPOSKYTUJE ŽIADNE VÝSLOVNÉ ANI PREDPOKLADANÉ ZÁRUKY, OKREM INÉHO VRÁTANE ZÁRUKY PREDAJNOSTI, USPOKOJIVEJ KVALITY ALEBO VHODNOSTI NA KONKRÉTNY ÚČEL. POUŽÍVANIE PRODUKTU JE NA VAŠE VLASTNÉ RIZIKO. SPOLOČNOSŤ HIKVISION V ŽIADNOM PRÍPADE NENESIE ZODPOVEDNOSŤ ZA ŽIADNE OSOBITNÉ, NÁSLEDNÉ, NÁHODNÉ ALEBO NEPRIAME ŠKODY, OKREM INÉHO VRÁTANE ŠKÔD Z UŠLÉHO PODNIKATEĽSKÉHO ZISKU, PRERUŠENIA PODNIKANIA, STRATY ÚDAJOV, POŠKODENIA SYSTÉMOV ALEBO STRATY DOKUMENTÁCIE, ČI UŽ NA ZÁKLADE PORUŠENIA ZMLUVY, PREČINU (VRÁTANE NEDBALOSTI), ZODPOVEDNOSTI ZA PRODUKT ALEBO INAK V SÚVISLOSTI S POUŽÍVANÍM PRODUKTU, A TO ANI V PRÍPADE, AK BOLA SPOLOČNOSŤ HIKVISION UPOZORNENÁ NA MOŽNOSŤ TAKÝCHTO ŠKÔD.

UZNÁVATE, ŽE POVAHA INTERNETU UMOŽŇUJE INHERENTNÉ BEZPEČNOSTNÉ RIZIKÁ A SPOLOČNOSŤ HIKVISION NENESIE ŽIADNU ZODPOVEDNOSŤ ZA NEŠTANDARDNÚ PREVÁDZKU, ÚNIK OSOBNÝCH ÚDAJOV ANI ZA INÉ ŠKODY V DÔSLEDKU KYBERNETICKÉHO ÚTOKU, HAKERSKÉHO ÚTOKU, VÍRUSOVEJ INFEKCIE ALEBO INÝCH BEZPEČNOSTNÝCH RIZÍK SIETE INTERNET; V PRÍPADE POTREBY VŠAK SPOLOČNOSŤ HIKVISION POSKYTNE VČASNÚ TECHNICKÚ PODPORU.

SÚHLASÍTE S POUŽÍVANÍM TOHTO PRODUKTU V SÚLADE SO VŠETKÝMI PRÍSLUŠNÝMI ZÁKONMI A NESIETE VÝHRADNÚ ZODPOVEDNOSŤ ZA ZABEZPEČENIE, ABY VAŠE POUŽÍVANIE BOLO V SÚLADE S PRÍSLUŠNÝMI ZÁKONMI. STE OBZVLÁŠŤ ZODPOVEDNÍ ZA POUŽÍVANIE TOHTO PRODUKTU SPÔSOBOM, KTORÝ NEPORUŠUJE PRÁVA TRETÍCH STRÁN, OKREM INÉHO VRÁTANE PRÁVA PUBLICITY, PRÁVA DUŠEVNÉHO VLASTNÍCTVA, PRÁVA NA OCHRANU ÚDAJOV A INÉ PRÁVA NA OCHRANU SÚKROMIA. TENTO PRODUKT NESMIETE POUŽÍVAŤ NA ŽIADNE ZAKÁZANÉ ÚČELY VRÁTANE VÝVOJA ALEBO VÝROBY ZBRANÍ HROMADNÉHO NIČENIA, VÝVOJA ALEBO VÝROBY CHEMICKÝCH ALEBO BIOLOGICKÝCH ZBRANÍ, AKÝCHKOĽVEK AKTIVÍT V SÚVISLOSTI S AKOUKOĽVEK JADROVOU VÝBUŠNINOU ALEBO NEBEZPEČNÝM CYKLOM JADROVÉHO PALIVA, ALEBO NA PODPORU ZNEUŽÍVANIA ĽUDSKÝCH PRÁV.

V PRÍPADE AKÉHOKOĽVEK NESÚLADU MEDZI TOUTO PRÍRUČKOU A PRÍSLUŠNÝMI PRÁVNYMI PREDPISMI MAJÚ PREDNOSŤ PRÍSLUŠNÉ PRÁVNE PREDPISY.

POZOR

- Pri používaní produktu je potrebné, aby ste dôsledne dodržiavali elektroinštalačné bezpečnostné predpisy platné na celoštátnej a regionálnej úrovni.
- Po vypnutí ističa sa NEDOTÝKAJTE neizolovaných kovových kontaktov vstupov. Stále je prítomný elektrický prúd.
- označuje, že nebezpečné napätie a externé elektrické vedenia pripojené ku koncovkám musí inštalovať poučená osoba.
- Zariadenie bolo navrhnuté tak, aby sa v prípade potreby dalo upraviť na pripojenie k rozvodu napájania IT systému.
- identifikuje samotný držiak batérie a identifikuje umiestnenie článku (článkov) vnútri držiaka batérie.
- \+ označuje koncovky s kladnou polaritou v prípade zariadenia, s ktorým sa používa alebo ktoré vytvára jednosmerný prúd. – označuje koncovky so zápornou polaritou v prípade zariadenia, s ktorým sa používa alebo ktoré vytvára jednosmerný prúd.

Na zariadenie sa nesmú umiestňovať žiadne zdroje otvoreného ohňa, napríklad zapálené sviečky.
Vetraniu sa nesmie brániť zakrytím vetracích otvorov predmetmi, ako sú noviny, obrusy, záclony atď. Otvory nesmú byť nikdy zablokované umiestnením zariadenia na posteľ, pohovku, koberec alebo na iný podobný povrch.
Zariadenie je určené na inštaláciu len na betónový alebo iný nehorľavý povrch.
Sériový port na zariadení slúži len na servisné účely.
Zariadenie nainštalujte podľa pokynov v tejto príručke.
Aby sa predišlo zraneniu, musí byť zariadenie bezpečne pripevnené k podlahe/stene podľa inštalačných pokynov.
Nedotýkajte sa ostrých hrán ani rohov.
VÝSTRAHA: Toto zariadenie je určené len na použitie s príslušnou konzolou. V prípade použitia s inými prvkami (vozíky, stojany alebo nosiče) môže dôjsť k nestabilite a možnému zraneniu.
Aby nedošlo k prípadnému poškodeniu sluchu, nepočúvajte dlhodobo zvuk s vysokou hlasitosťou.

UPOZORNENIE TÝKAJÚCA SA BATÉRIE

1. Toto zariadenie nie je vhodné na používanie na miestach, na ktorých sa môžu vyskytovať deti.
2. VÝSTRAHA: Riziko výbuchu v prípade výmeny batérie za nesprávny typ.
3. Pri nevhodnej výmene batérie za nesprávny typ sa môže deaktivovať bezpečnostný prvok (napríklad pri niektorých typoch lítiových batérií).
4. Batériu nevkladajte do ohňa alebo horúcej rúry ani ju mechanicky nedrvte ani nerežte, pretože by to mohlo spôsobiť výbuch.
5. Batériu nenechávajte v prostredí s mimoriadne vysokou teplotou, čo môže viesť k výbuchu alebo úniku horľavých kvapalín alebo plynov.
6. Batériu nevystavujte mimoriadne nízkemu tlaku vzduchu, čo môže viesť k výbuchu alebo úniku horľavých kvapalín alebo plynov.
7. Použité batérie zlikvidujte podľa príslušných pokynov.

ΕΛΛΗΝΙΚΑ

©2021 Hangzhou Hikvision Digital Technology Co., Ltd. Με την επιφύλαξη παντός δικαιώματος.

Πληροφορίες για το παρόν εγχειρίδιο

Το Εγχειρίδιο περιλαμβάνει οδηγίες για τη χρήση και τη διαχείριση του Προϊόντος. Οι φωτογραφίες, τα διαγράμματα, οι εικόνες και όλες οι άλλες πληροφορίες που ακολουθούν προορίζονται μόνο για περιγραφή και επεξήγηση. Οι πληροφορίες που περιέχονται στο Εγχειρίδιο υπόκεινται σε αλλαγές, χωρίς προειδοποίηση, λόγω ενημερώσεων υλικολογισμικού ή για άλλους λόγους. Βρείτε την τελευταία έκδοση αυτού του Εγχειριδίου στον ιστότοπο της Hikvision (https://www.hikvision.com/). Συνιστάται να χρησιμοποιείτε το παρόν Εγχειρίδιο υπό την καθοδήγηση και τη βοήθεια επαγγελματιών εκπαιδευμένων στην υποστήριξη του Προϊόντος.

Εμπορικά σήματα

HIKVISION και άλλα εμπορικά σήματα και λογότυπα της Hikvision αποτελούν ιδιοκτησία της Hikvision σε διάφορες δικαιοδοσίες. Λοιπά εμπορικά σήματα και λογότυπα που αναφέρονται αποτελούν ιδιοκτησία των αντίστοιχων ιδιοκτητών.

Αποποίηση ευθυνών

ΣΤΟΝ ΜΕΓΙΣΤΟ ΒΑΘΜΟ ΠΟΥ ΕΠΙΤΡΕΠΕΤΑΙ ΑΠΟ ΤΟ ΙΣΧΥΟΝ ΔΙΚΑΙΟ, ΤΟ ΠΑΡΟΝ ΕΓΧΕΙΡΙΔΙΟ ΚΑΙ ΤΟ ΠΡΟΪΟΝ ΠΟΥ ΠΕΡΙΓΡΑΦΕΤΑΙ, ΜΑΖΙ ΜΕ ΤΟΝ ΥΛΙΚΟ ΕΞΟΠΛΙΣΜΟ, ΤΟ ΛΟΓΙΣΜΙΚΟ ΚΑΙ ΤΟ ΥΛΙΚΟΛΟΓΙΣΜΙΚΟ, ΠΑΡΕΧΟΝΤΑΙ «ΩΣ ΕΧΟΥΝ» ΚΑΙ «ΜΕ ΟΛΑ ΤΑ ΣΦΑΛΜΑΤΑ ΚΑΙ ΒΛΑΒΕΣ». Η HIKVISION ΔΕΝ ΠΑΡΕΧΕΙ ΕΓΓΥΗΣΕΙΣ, ΡΗΤΕΣ Ή ΣΙΩΠΗΡΕΣ, ΣΥΜΠΕΡΙΛΑΜΒΑΝΟΜΕΝΩΝ ΕΝΔΕΙΚΤΙΚΑ, ΕΜΠΟΡΕΥΣΙΜΟΤΗΤΑΣ, ΙΚΑΝΟΠΟΙΗΤΙΚΗΣ ΠΟΙΟΤΗΤΑΣ, Ή ΚΑΤΑΛΛΗΛΟΤΗΤΑΣ ΓΙΑ ΣΥΓΚΕΚΡΙΜΕΝΟ ΣΚΟΠΟ. Η ΧΡΗΣΗ ΤΟΥ ΠΡΟΪΟΝΤΟΣ ΑΠΟ ΕΣΑΣ ΓΙΝΕΤΑΙ ΜΕ ΔΙΚΟ ΣΑΣ ΚΙΝΔΥΝΟ. ΣΕ ΚΑΜΙΑ ΠΕΡΙΠΤΩΣΗ Η HIKVISION ΔΕΝ ΕΙΝΑΙ ΥΠΕΥΘΥΝΗ ΑΠΕΝΑΝΤΙ ΣΑΣ ΓΙΑ ΟΠΟΙΑΔΗΠΟΤΕ ΕΙΔΙΚΗ, ΑΠΟΘΕΤΙΚΗ, ΣΥΜΠΤΩΜΑΤΙΚΗ Ή ΕΜΜΕΣΗ ΖΗΜΙΑ, ΣΥΜΠΕΡΙΛΑΜΒΑΝΟΜΕΝΩΝ ΜΕΤΑΞΥ ΑΛΛΩΝ, ΖΗΜΙΩΝ ΓΙΑ ΑΠΩΛΕΙΑ ΕΠΙΧΕΙΡΗΜΑΤΙΚΩΝ ΚΕΡΔΩΝ, ΔΙΑΚΟΠΗ ΕΠΙΧΕΙΡΗΜΑΤΙΚΗΣ ΛΕΙΤΟΥΡΓΙΑΣ Ή ΑΠΩΛΕΙΑ ΔΕΔΟΜΕΝΩΝ, ΚΑΤΑΣΤΡΟΦΗ ΣΥΣΤΗΜΑΤΩΝ, Ή ΑΠΩΛΕΙΑ ΤΕΚΜΗΡΙΩΣΗΣ, ΒΑΣΕΙ ΑΘΕΤΗΣΗΣ ΣΥΜΒΑΣΗΣ, ΑΔΙΚΟΠΡΑΞΙΑΣ (ΣΥΜΠΕΡΙΛΑΜΒΑΝΟΜΕΝΗΣ ΤΗΣ ΑΜΕΛΕΙΑΣ), ΕΥΘΥΝΗΣ ΑΠΟΖΗΜΙΩΣΗΣ ΠΡΟΪΟΝΤΟΣ, Ή ΑΛΛΩΣ ΠΩΣ, ΑΚΟΜΗ ΚΑΙ ΕΑΝ Η HIKVISION ΕΧΕΙ ΕΝΗΜΕΡΩΘΕΙ ΓΙΑ ΤΗΝ ΠΙΘΑΝΟΤΗΤΑ ΤΕΤΟΙΩΝ ΖΗΜΙΩΝ Ή ΑΠΩΛΕΙΩΝ.

ΑΝΑΓΝΩΡΙΖΕΤΕ ΟΤΙ Η ΦΥΣΗ ΤΟΥ ΔΙΑΔΙΚΤΥΟΥ ΕΝΕΧΕΙ ΕΓΓΕΝΕΙΣ ΚΙΝΔΥΝΟΥΣ ΑΣΦΑΛΕΙΑΣ, ΚΑΙ Η HIKVISION ΔΕΝ ΑΝΑΛΑΜΒΑΝΕΙ ΟΥΔΕΜΙΑ ΕΥΘΥΝΗ ΓΙΑ ΜΗ ΚΑΝΟΝΙΚΗ ΛΕΙΤΟΥΡΓΙΑ, ΔΙΑΡΡΟΗ ΑΠΟΡΡΗΤΩΝ ΔΕΔΟΜΕΝΩΝ Ή ΑΛΛΕΣ ΖΗΜΙΕΣ ΠΟΥ ΠΡΟΚΥΠΤΟΥΝ ΛΟΓΩ ΚΥΒΕΡΝΟ-ΕΠΙΘΕΣΗΣ, ΕΠΙΘΕΣΗΣ ΧΑΚΕΡ, ΜΟΛΥΝΣΗΣ ΑΠΟ ΙΟ Ή ΑΛΛΟΥΣ ΔΙΑΔΙΚΤΥΑΚΟΥΣ ΚΙΝΔΥΝΟΥΣ ΑΣΦΑΛΕΙΑΣ. ΩΣΤΟΣΟ, Η HIKVISION ΘΑ ΠΑΡΕΧΕΙ ΕΓΚΑΙΡΗ ΤΕΧΝΙΚΗ ΥΠΟΣΤΗΡΙΞΗ, ΕΦ' ΟΣΟΝ ΑΠΑΙΤΗΘΕΙ.

ΣΥΜΦΩΝΕΙΤΕ ΝΑ ΧΡΗΣΙΜΟΠΟΙΗΣΕΤΕ ΑΥΤΟ ΤΟ ΠΡΟΪΟΝ ΣΕ ΣΥΜΜΟΡΦΩΣΗ ΜΕ ΟΛΟΥΣ ΤΟΥΣ ΙΣΧΥΟΝΤΕΣ ΝΟΜΟΥΣ, ΚΑΙ ΘΑ ΕΧΕΤΕ ΤΗΝ ΑΠΟΚΛΕΙΣΤΙΚΗ ΕΥΘΥΝΗ ΝΑ ΔΙΑΣΦΑΛΙΖΕΤΕ ΟΤΙ Η ΧΡΗΣΗ ΣΑΣ ΣΥΜΦΩΝΕΙ ΜΕ ΤΟ ΙΣΧΥΟΝ ΔΙΚΑΙΟ. ΕΙΔΙΚΑ, ΕΙΣΤΕ ΥΠΕΥΘΥΝΟΙ ΓΙΑ ΤΗ ΧΡΗΣΗ ΑΥΤΟΥ ΤΟΥ ΠΡΟΪΟΝΤΟΣ ΜΕ ΤΡΟΠΟ ΠΟΥ ΔΕΝ ΠΑΡΑΒΙΑΖΕΙ ΤΑ ΔΙΚΑΙΩΜΑΤΑ ΤΡΙΤΩΝ ΜΕΡΩΝ, ΣΥΜΠΕΡΙΛΑΜΒΑΝΟΜΕΝΩΝ ΕΝΔΕΙΚΤΙΚΑ, ΔΙΚΑΙΩΜΑΤΩΝ ΔΗΜΟΣΙΟΤΗΤΑΣ, ΔΙΚΑΙΩΜΑΤΩΝ ΠΝΕΥΜΑΤΙΚΗΣ ΙΔΙΟΚΤΗΣΙΑΣ, Ή ΠΡΟΣΤΑΣΙΑΣ ΔΕΔΟΜΕΝΩΝ ΚΑΙ ΑΛΛΩΝ ΔΙΚΑΙΩΜΑΤΩΝ ΑΠΟΡΡΗΤΟΥ. ΔΕΝ ΘΑ ΧΡΗΣΙΜΟΠΟΙΗΣΕΤΕ ΑΥΤΟ ΤΟ ΠΡΟΪΟΝ ΓΙΑ ΟΠΟΙΑΔΗΠΟΤΕ ΑΠΑΓΟΡΕΥΜΕΝΗ ΤΕΛΙΚΗ ΧΡΗΣΗ, ΣΥΜΠΕΡΙΛΑΜΒΑΝΟΜΕΝΗΣ ΤΗΣ ΑΝΑΠΤΥΞΗΣ Ή ΠΑΡΑΓΩΓΗΣ ΜΑΖΙΚΗΣ ΚΑΤΑΣΤΡΟΦΗΣ, ΤΗΣ ΑΝΑΠΤΥΞΗΣ Ή ΠΑΡΑΓΩΓΗΣ ΧΗΜΙΚΩΝ Ή ΒΙΟΛΟΓΙΚΩΝ ΟΠΛΩΝ, ΤΥΧΟΝ ΔΡΑΣΤΗΡΙΟΤΗΤΩΝ ΣΕ ΠΛΑΙΣΙΟ ΠΟΥ ΣΧΕΤΙΖΕΤΑΙ ΜΕ ΟΠΟΙΑΔΗΠΟΤΕ ΕΚΡΗΚΤΙΚΑ ΠΥΡΗΝΙΚΗΣ ΕΝΕΡΓΕΙΑΣ Ή ΜΗ ΑΣΦΑΛΟΥΣ ΚΥΚΛΟΥ ΠΥΡΗΝΙΚΩΝ ΚΑΥΣΙΜΩΝ, Ή ΠΡΟΣ ΥΠΟΣΤΗΡΙΞΗ ΠΑΡΑΒΙΑΣΕΩΝ ΤΩΝ ΑΝΘΡΩΠΙΝΩΝ ΔΙΚΑΙΩΜΑΤΩΝ.

ΣΕ ΠΕΡΙΠΤΩΣΗ ΤΥΧΟΝ ΔΙΕΝΕΞΕΩΝ ΜΕΤΑΞΥ ΤΟΥ ΠΑΡΟΝΤΟΣ ΕΓΧΕΙΡΙΔΙΟΥ ΚΑΙ ΤΗΣ ΙΣΧΥΟΥΣΑ ΝΟΜΟΘΕΣΙΑΣ, ΠΡΟΤΕΡΑΙΟΤΗΤΑ ΕΧΕΙ Η ΔΕΥΤΕΡΗ.

ΠΡΟΣΟΧΗ

- Κατά τη χρήση του προϊόντος, οφείλετε να τηρείτε αυστηρά τους κανονισμούς ηλεκτρικής ασφάλειας του κράτους και της περιοχής σας.
- Μην αγγίζετε τις εκτεθειμένες μεταλλικές επαφές των εισόδων αφού απενεργοποιηθεί ο διακόπτης κυκλώματος. Υπάρχει ακόμη ηλεκτρισμός.
- Η ένδειξη υποδηλώνει επικίνδυνη τάση και η εξωτερική καλωδίωση που είναι συνδεδεμένη στα τερματικά απαιτεί εγκατάσταση από εξουσιοδοτημένο άτομο.
- Ο εξοπλισμός έχει σχεδιαστεί ώστε να τροποποιείται για σύνδεση σε σύστημα διανομής ισχύος IT, όταν απαιτείται.
- Η ένδειξη προσδιορίζει τη θήκη μπαταρίας και την τοποθέτηση των κυψελίδων στο εσωτερικό της.
- \+ προσδιορίζει τα θετικά τερματικά του εξοπλισμού που χρησιμοποιείται με συνεχές ρεύμα ή δημιουργεί συνεχές ρεύμα. - προσδιορίζει τα αρνητικά τερματικά του εξοπλισμού που χρησιμοποιείται με συνεχές ρεύμα ή δημιουργεί συνεχές ρεύμα.

Καμία γυμνή φλόγα, όπως αναμμένα κεριά, δεν πρέπει να τοποθετείται πάνω στον εξοπλισμό.
Ο εξαερισμός δεν θα πρέπει να καλύπτεται φράσσοντας τις οπές του με αντικείμενα, όπως εφημερίδες, τραπεζομάντιλα,
κουρτίνες κ.λπ. Τα ανοίγματα δεν θα πρέπει ποτέ να φράσσονται με τοποθέτηση του εξοπλισμού σε κρεβάτι, καναπέ, χαλί ή άλλη παρόμοια επιφάνεια.

- Αυτός ο εξοπλισμός είναι κατάλληλος μόνο για εγκατάσταση σε τσιμέντο ή άλλη μη εύφλεκτη επιφάνεια.

Η σειριακή θύρα του εξοπλισμού χρησιμοποιείται μόνο για εντοπισμό σφαλμάτων.
Εγκαταστήστε τον εξοπλισμό σύμφωνα με τις οδηγίες σε αυτό το εγχειρίδιο.
Για την αποφυγή τραυματισμών, αυτός ο εξοπλισμός πρέπει να είναι στερεωμένος καλά στο δάπεδο/τοίχο σύμφωνα με τις οδηγίες εγκατάστασης.
Μην αγγίζετε τα αιχμηρά άκρα ή τις γωνίες.
ΠΡΟΣΟΧΗ: Ο παρών εξοπλισμός παρέχεται για χρήση αποκλειστικά με τον αντίστοιχο βραχίονα. Η χρήση με άλλα προϊόντα (βάσεις, στηρίγματα ή φορείς) μπορεί να οδηγήσει σε αστάθεια και να προκαλέσει τραυματισμό.
Για την αποφυγή πιθανών βλαβών στην ακοή, μην ακούτε σε υψηλά επίπεδα έντασης για μεγάλο χρονικό διάστημα.

ΠΡΟΦΥΛΑΞΗ ΓΙΑ ΜΠΑΤΑΡΙΑ

1. Αυτός ο εξοπλισμός δεν είναι κατάλληλος για χρήση σε τοποθεσίες όπου είναι πιθανό να παρευρίσκονται παιδιά.
2. ΠΡΟΣΟΧΗ: Κίνδυνος έκρηξης αν η μπαταρία αντικατασταθεί με λανθασμένο τύπο μπαταρίας.
3. Η ακατάλληλη αντικατάσταση της μπαταρίας με λανθασμένο τύπο μπορεί να ακυρώσει μια προστατευτική διάταξη (για παράδειγμα, στην περίπτωση ορισμένων τύπων μπαταριών λιθίου).
4. Μην πετάτε τη μπαταρία σε φωτιά ή σε θερμό φούρνο, και μην συνθλίβετε ή κόβετε την μπαταρία, κάτι που μπορεί να οδηγήσει σε έκρηξη.
5. Μην αφήνετε την μπαταρία σε περιβάλλον με εξαιρετικά υψηλή θερμοκρασία, το οποίο μπορεί να οδηγήσει σε έκρηξη ή διαρροή εύφλεκτου υγρού ή αερίου.
6. Μην υποβάλετε την μπαταρία σε εξαιρετικά χαμηλή πίεση αέρα, καθώς αυτό μπορεί να οδηγήσει σε έκρηξη ή διαρροή εύφλεκτου υγρού ή αερίου.
7. Απορρίψτε τις χρησιμοποιημένες μπαταρίες σύμφωνα με τις οδηγίες.

HRVATSKI

©2021 Hangzhou Hikvision Digital Technology Co., Ltd. Sva prava pridržana.

O Priručniku

Priručnik uključuje upute za uporabu i upravljanje proizvodom. Slike, dijagrami i sve ostale informacije u daljnjem tekstu služe samo u svrhu opisa i objašnjenja. Informacije sadržane u ovom Priručniku podložne su izmjeni, bez upozorenja, zbog ažuriranja ugrađenog softvera ili drugih razloga. Molimo potražite najnoviju verziju ovog priručnika na web stranici Hikvision (https://www.hikvision.com/). Molimo koristite ovaj priručnik uz smjernice i pomoć stručnjaka obučenih za podršku proizvodu.

Zaštićeni znakovi

HIKVISION i drugi zaštitni znaci i logotipi tvrtke Hikvision vlasništvo su tvrtke Hikvision u raznim državama. Drugi navedeni znaci i logotipi u pojedinačnom su vlasništvu.

Odricanje

DO MAKSIMALNOG OBUJMA DOZVOLJENOG PRIMJENJIVIM ZAKONOM, OVAJ PRIRUČNIK I OPISANI PROIZVOD, SA SVOJIM HARDVEROM, SOFTVEROM I FIRMVEROM DAJU SE „KAKVI JESU" I „SA SVIM GREŠKAMA I POGREŠKAMA". HIKVISION NE DAJE JAMSTVA, IZRIČITA ILI PODRAZUMIJEVANA, UKLJUČUJUĆI BEZ OGRANIČENJA, PRODAJNOST, ZADOVOLJAVAJUĆU KVALITETU ILI PRILAGODLJIVOST ZA ODREĐENU SVRHU. KORIŠTENJE PROIZVODA NA VLASTITI RIZIK. TVRTKA HIKVISION NI U KOJEM SLUČAJU NIJE ODGOVORNA ZA BILO KOJU POSEBNU, POSLJEDIČNU, SPOREDNU ILI NEIZRAVNU ŠTETU, UKLJUČUJUĆI, IZMEĐU OSTALIH, ŠTETU ZA GUBITAK POSLOVNE DOBITI, PREKID POSLOVANJA, ILI GUBITKA PODATAKA, KORUPCIJE SUSTAVA, ILI GUBITKA DOKUMENTACIJE, BILO TEMELJENO NA POVREDI UGOVORA, DELIKTU (UKLJUČUJUĆI NEHAJ), ODGOVORNOSTI ZA PROIZVOD, ILI INAČE U VEZI S KORIŠTENJEM PROIZVODA, ČAK I AKO JE HIKVISION BIO UPOZOREN O MOGUĆNOSTI TAKVIH ŠTETA ILI GUBITKA.

PRIZNAJETE DA PRIRODA INTERNETA PREDSTAVLJA NEPOSREDNE SIGURNOSNE RIZIKE, I HIKVISION NE PREUZIMA NIKAKVU ODGOVORNOST ZA NEUOBIČAJEN RAD, POVREDU PRIVATNOSTI ILI DRUGE ŠTETE PROIZAŠLE IZ CYBER NAPADA, NAPADA HAKERA, ZARAZE VIRUSOM, ILI DRUGIH SIGURNOSNIH INTERNETSKIH RIZIKA; MEĐUTIM, HIKVISION ĆE OSIGURATI PRAVOVREMENU TEHNIČKU PODRŠKU AKO JE POTREBNO.

PRIHVAĆATE KORISTITI OVAJ PROIZVOD U SKLADU SA SVIM PRIMJENJIVIM ZAKONIMA, I VI STE ISKLJUČIVO ODGOVORNI ZA OSIGURAVANJE DA JE VAŠE KORIŠTENJE U SKLADU SA PRIMJENJIVIM ZAKONOM. POSEBNO STE ODGOVORNI ZA KORIŠTENJE OVOG PROIZVODA NA NAČIN KOJI NE KRŠI PRAVA TREĆIH STRANA, UKLJUČUJUĆI BEZ OGRANIČENJA, PRAVA JAVNOSTI, PRAVA INTELEKTUALNOG VLASNIŠTVA, ILI ZAŠTITE PODATAKA I DRUGIH PRAVA PRIVATNOSTI. NE SMIJETE KORISTITI OVAJ PROIZVOD U BILO KOJE ZABRANJENE KRAJNJE SVRHE, UKLJUČUJUĆI RAZVOJ ILI PROIZVODNJU ORUŽJA ZA MASOVNO UNIŠTENJE, RAZVOJ ILI PROIZVODNJU KEMIJSKOG ILI BIOLOŠKOG ORUŽJA, BILO KOJE AKTIVNOSTI U KONTEKSTU POVEZANOM S BILO KAKVIM NUKLEARNIM EKSPLOZIVOM ILI NESIGURNIM NUKLEARNIM GORIVNIM CIKLUSOM, ILI U PODRŠCI ZLOUPORABI LJUDSKIH PRAVA.

U SLUČAJU BILO KAKVIH SUKOBA IZMEĐU OVOG PRIRUČNIKA I VAŽEĆEG ZAKONA, ZAKON ĆE PREVLADATI.

OPREZ

- Pri korištenju proizvoda, morate se strogo pridržavati električnih sigurnosnih propisa u zemlji i regiji.
- Nemojte dodirivati gole metalne kontakte na ulazima nakon uključivanja sigurnosne sklopke. Struja i dalje postoji.
- označava opasni napon, a vanjsko ožičenje priključeno na terminale zahtijeva instalaciju od strane kvalificirane osobe.
- Oprema je projektirana da se po potrebi prilagodi za povezivanje na IT sustav distribucije napajanja.
- identificira sami držač baterije i identificira položaj ćelije (ćelija) unutar držača baterije.
- \+ identificira pozitivne terminale na uređajima koji koriste ili generiraju istosmjernu struju. - identificira negativne terminale na uređajima koji koriste ili generiraju istosmjernu struju.

Na opremu se ne smiju stavljati izvori otvorenog plamena, poput upaljenih svijeća.
Ventilacija se ne smije zapriječiti pokrivanjem ventilacijskih otvora raznim predmetima, poput novina, stolnjaka, zavjesa itd. Otvori se nikad ne smiju blokirati postavljanjem opreme na krevet, kauč, sag ili drugu sličnu površinu.
Ova je oprema prikladna samo za montažu na beton ili na druge nezapaljive površine.
Serijski priključak opreme se koristi samo za ispravljanje grešaka.
Instalirajte opremu prema uputama u ovom priručniku.
Ova oprema mora biti čvrsto pričvršćena na pod/zid u skladu s uputama za ugradnju kako biste spriječili ozljede.
Nemojte dodirivati oštre rubove ili kutove.
OPREZ: Ova je oprema namijenjena samo korištenju s odgovarajućim nosačima. Upotreba uz bilo koji drugi nosač(kolica, stalke ili nosače) može dovesti do nestabilnosti koje uzrokuju ozljede.
Kako biste spriječili moguće oštećenje sluha, nemojte držati uređaj na visokim razinama glasnoće tijekom duljeg vremena.

UPOZORENJA O BATERIJI

1. Ova oprema nije prikladna za upotrebu na mjestima gdje će djeca vjerojatno biti prisutna.
2. OPREZ: Ako se baterija zamijeni neispravnom vrstom postoji opasnost od eksplozije.
3. Nepravilna zamjena baterije s neispravnom vrstom može poništiti zaštitnu mjeru (na primjer, u slučaju nekih vrsta litijevih baterija).
4. Bateriju nemojte bacati u vatru ili vruću pećnicu, niti je mehanički drobiti ili rezati, što može dovesti do eksplozije.
5. Ne ostavljajte bateriju u okruženju s vrlo visokim temperaturama, što može dovesti do eksplozije ili curenja zapaljive tekućine ili plina.
6. Ne izlažite bateriju izuzetno niskom tlaku zraka, što može dovesti do eksplozije ili curenja zapaljive tekućine ili plina.
7. Zbrinite istrošene baterije prema uputama.

УКРАЇНСЬКА

©2021 Hangzhou Hikvision Digital Technology Co., Ltd. Усі права захищено.

Про цю Інструкцію

Ця Інструкція містить вказівки з використання Виробу та керування ним. Рисунки, діаграми, зображення та вся інша інформація в цьому документі надається лише для опису та пояснення. Інформація, що міститься в Інструкції, може змінюватися без попередження внаслідок оновлення прошивки чи з інших причин. З останньою версією цієї інструкції можна ознайомитися на вебсайті Hikvision (https://www.hikvision.com/). Використовуйте Інструкцію під наглядом фахівців, які навчені обслуговувати Виріб.

Торгові марки

HIKVISION та інші торгові марки й логотипи компанії Hikvision є власністю компанії Hikvision у різних юрисдикціях. Інші наведені торгові марки та логотипи є власністю їх відповідних власників.

Обмеження відповідальності

В МАКСИМАЛЬНИХ МЕЖАХ, ДОЗВОЛЕНИХ ЗАСТОСОВУВАНИМ ЗАКОНОМ, ЦЕ КЕРІВНИЦТВО ТА ОПИСАНИЙ ВИРІБ, З ЙОГО АПАРАТНИМ, ПРОГРАМНИМ ТА МІКРОПРОГРАМНИМ ЗАБЕЗПЕЧЕННЯМ, НАДАЮТЬСЯ «ЯК Є» ТА «ЗІ ВСІМА НЕДОЛІКАМИ ТА ПОМИЛКАМИ». HIKVISION НЕ НАДАЄ ЖОДНИХ ГАРАНТІЙ, ЯВНИХ АБО ОЧІКУВАНИХ, ВКЛЮЧАЮЧИ, БЕЗ ОБМЕЖЕНЬ, КОМЕРЦІЙНІ ЯКОСТІ, ЗАДОВІЛЬНУ ЯКІСТЬ АБО ПРИДАТНІСТЬ ДЛЯ ХАРАКТЕРНОЇ МЕТИ. ВИКОРИСТАННЯ ВИРОБУ ВІДБУВАЄТЬСЯ НА ВАШ ВЛАСНИЙ РИЗИК. КОМПАНІЯ HIKVISION НІ В ЯКОМУ РАЗІ НЕ НЕСЕ ВІДПОВІДАЛЬНОСТІ ПЕРЕД ВАМИ ЗА БУДЬ-ЯКІ СПЕЦІАЛЬНІ, ЛОГІЧНО ВИТІКАЮЧІ, ВИПАДКОВІ АБО НЕПРЯМІ ЗБИТКИ, ВКЛЮЧАЮЧИ, КРІМ ІНШОГО, ПОШКОДЖЕННЯ, ЩО ВЕДУТЬ ДО ВТРАТИ КОМЕРЦІЙНОГО ПРИБУТКУ, ПЕРЕРИВАННЯ ДІЛОВОЇ АКТИВНОСТІ АБО ВТРАТИ ДАНИХ, ПСУВАННЯ СИСТЕМ АБО ВТРАТИ ДОКУМЕНТАЦІЇ, НЕВАЖЛИВО, ЧИ ВНАСЛІДОК ПОРУШЕННЯ КОНТРАКТУ, ЦИВІЛЬНОГО ПРАВОПОРУШЕННЯ (ВКЛЮЧАЮЧИ НЕДБАЛІСТЬ), ВІДПОВІДАЛЬНОСТІ ЗА ВИРІБ, АБО ІНШИМ ЧИНОМ, ПОВ'ЯЗАНИХ З ВИКОРИСТАННЯМ ВИРОБУ, НАВІТЬ ЯКЩО КОМПАНІЯ HIKVISION ПОВІДОМЛЯЛА ПРО МОЖЛИВІСТЬ ТАКИХ ЗБИТКІВ АБО ВТРАТ.

ВИ УСВІДОМЛЮЄТЕ, ЩО ПРИРОДА ІНТЕРНЕТУ НЕСЕ ПРИТАМАННІ РИЗИКИ ДЛЯ БЕЗПЕКИ, І КОМПАНІЯ HIKVISION НЕ БЕРЕ НА СЕБЕ НІЯКОЇ ВІДПОВІДАЛЬНОСТІ ЗА НЕНОРМАЛЬНУ РОБОТУ, ВТРАТУ КОНФІДЕНЦІЙНОСТІ АБО ІНШІ ЗБИТКИ В РЕЗУЛЬТАТІ КІБЕР-АТАК, ХАКЕРСЬКИХ АТАК, ЗАРАЖЕНЬ ВІРУСАМИ АБО ІНШИХ РИЗИКІВ ДЛЯ БЕЗПЕКИ В ІНТЕРНЕТІ, ОДНАК, КОМПАНІЯ HIKVISION В РАЗІ НЕОБХІДНОСТІ НАДАСТЬ СВОЄЧАСНУ ТЕХНІЧНУ ПІДТРИМКУ.

ВИ ПОГОДЖУЄТЕСЬ ВИКОРИСТОВУВАТИ ЦЕЙ ВИРІБ У ВІДПОВІДНОСТІ ДО ВСІХ ЗАСТОСОВУВАНИХ ЗАКОНІВ, І ВИ НЕСЕТЕ ОДНООСІБНУ ВІДПОВІДАЛЬНІСТЬ ЗА ЗАБЕЗПЕЧЕННЯ ВИКОРИСТАННЯ ВИРОБУ ВІДПОВІДНО ДО ЗАСТОСОВУВАНОГО ЗАКОНУ. ЗОКРЕМА, ВИ НЕСЕТЕ ВІДПОВІДАЛЬНІСТЬ ЗА ВИКОРИСТАННЯ ЦЬОГО ВИРОБУ СПОСОБОМ, ЯКИЙ НЕ ПОРУШУЄ ПРАВА ТРЕТІХ СТОРІН, ВКЛЮЧАЮЧИ, БЕЗ ОБМЕЖЕНЬ, ПРАВА РОЗГОЛОШЕННЯ, ПРАВА ІНТЕЛЕКТУАЛЬНОЇ ВЛАСНОСТІ ТА ІНШІ ПРАВА ЩОДО КОНФІДЕНЦІЙНОСТІ. ВИ НЕ ПОВИННІ ВИКОРИСТОВУВАТИ ЦЕЙ ВИРІБ ДЛЯ БУДЬ-ЯКОГО ЗАБОРОНЕНОГО КІНЦЕВОГО ПРИЗНАЧЕННЯ, ВКЛЮЧАЮЧИ РОЗРОБКУ ВИРОБНИЦТВА ЗБРОЇ МАСОВОГО ЗНИЩЕННЯ, РОЗРОБКУ ВИРОБНИЦТВА ХІМІЧНОЇ АБО БІОЛОГІЧНОЇ ЗБРОЇ, БУДЬ-ЯКІ ДІЇ В КОНТЕКСТІ, ПОВ'ЯЗАНОМУ З ЯДЕРНОЮ ВИБУХОВОЮ РЕЧОВИНОЮ АБО НЕБЕЗПЕЧНИМ ЯДЕРНИМ ПАЛИВНИМ ЦИКЛОМ, АБО НА ПІДТРИМКУ ПОРУШЕНЬ ПРАВ ЛЮДИНИ.

У РАЗІ БУДЬ-ЯКИХ ПРОТИРІЧЬ МІЖ ЦИМ КЕРІВНИЦТВОМ ТА ЗАСТОСОВУВАНИМ ЗАКОНОМ, ОСТАННІЙ МАЄ ПЕРЕВАГУ.

ОБЕРЕЖНО

- Під час експлуатації виробу мають суворо дотримуватися державні та місцеві правила електричної безпеки.
- НЕ ТОРКАЙТЕСЯ оголених металевих контактів на входах після вимкнення автоматичного вимикача. На них залишається електричний заряд.
- указує на наявність небезпечної напруги. Зовнішні дроти повинні підключатися до клем особою, яка пройшла відповідне навчання.
- Обладнання спроектоване, а коли це необхідно, змінено для підключення до комп'ютерної системи розподілення живлення.
- позначає відсік батарей та вказує, як правильно встановити елемент(-и) живлення у відсіку.
- \+ позначає позитивну клему(и) обладнання, що використовує постійний струм чи генерує його.
  - позначає негативну клему(и) обладнання, що використовує постійний струм чи генерує його.

Забороняється розміщувати на обладнанні джерела відкритого вогню, як-от свічки, які горять.
Не можна перешкоджати вентиляції шляхом накривання вентиляційних отворів різними предметами, як-от газетами, скатертинами, шторами тощо. Забороняється блокувати отвори шляхом розміщення пристрою на ліжку, дивані, килимі або іншій аналогічній поверхні.
Це обладнання можна встановлювати лише на бетоні або іншій незаймистій поверхні.
Послідовний порт обладнання використовується лише для налагодження.
Установлюйте обладнання відповідно до вказівок у цій інструкції.
Щоб уникнути травм, це обладнання слід надійно закріпити на підлозі/стіні відповідно до вказівок щодо встановлення.
Не торкайтесь гострих країв чи кутів.
ОБЕРЕЖНО! Це обладнання можна використовувати лише з кронштейном відповідного типу. Використання чогось іншого (візків, стійок або кріплень) може призвести до падіння обладнання й до травмування.
Задля уникнення пошкодження слуху не використовуйте високий рівень гучності протягом тривалого часу.

ЗАСТЕРЕЖЕННЯ ЩОДО БАТАРЕЙКИ

1. Це обладнання не підходить для використання у місцях, де можуть перебувати діти.
2. ОБЕРЕЖНО! Встановлення батареї невідповідного типу може призвести до вибуху.
3. Встановлення батареї невідповідного типу може призвести до порушення системи захисту (зокрема, у разі використання літієвих батарей деяких типів).
4. Не кидайте батарею у вогонь або в гарячу піч, не розбивайте та не розрізуйте її. Це може призвести до вибуху.
5. Не залишайте батарею в місцях із дуже високою температурою. Це може призвести до вибуху або витоку вогненебезпечної рідини або газу.
6. Не залишайте батарею в місцях із дуже низьким атмосферним тиском. Це може призвести до вибуху або витоку вогненебезпечної рідини або газу.
7. Утилізуйте використані батареї згідно з інструкціями.