DS-2AE7232TI-A(C)
Caméra PTZ Turbo 7 pouces IR 2 MP

La caméra PTZ Turbo 7 pouces d'Hikvision, modèle DS-2AE7232TI-A(C), est capable de capturer des images de haute qualité dans des endroits faiblement éclairés. Son verre anti-réfléchissant noir augmente la luminosité, ce qui améliore sa distance IR qui peut atteindre 150 m.

Le capteur CMOS intégrée rend possible la fonction WDR et la résolution 1920 × 1080 en temps réel. Grâce à son objectif zoom optique de 32× et son filtre anti-IR, la caméra offre plus de détails sur une zones plus large.

- Capteur CMOS HD à balayage progressif de 1/2,8 po
- Résolution 1920 x 1080
- Zoom optique x32, zoom numérique x16
- WDR (plage dynamique large) réel de 120 dB
- Jusqu'à 150 m de distance IR
- Positionnement 3D intelligent
- Sortie vidéo TVI/AHD/CVI/CVBS commutable

Caractéristiques techniques

Caméra	
Modèle	DS-2AE7232TI-A(C)
Capteur d'image	Capteur CMOS à balayage progressif de 1/2,8 pouces
Résolution d'image maxi	1920 × 1080
Images par seconde	50 Hz : 25 ips @ (1920 × 1080) 60 Hz : 30 ips @ (1920 × 1080)
Éclairage min.	Couleur : 0,005 lux @ F:1.2 (AGC activé) N/B : 0,001 lux @ F:1.2, AGC activé 0 lux avec IR
Balance des blancs	AUTO / MANUEL / ATW / INTÉRIEUR / EXTÉRIEUR
AGC	AUTO/MANUEL
DNR	DNR 3D
WDR	≥ 120 dB
Durée d'obturation	PAL : de 1/1 s à 1/10 000 s NTSC : de 1/1 s à 1/10 000 s
Jour et nuit	Filtre anti-IR
Zoom numérique	16x
Masque de zones privatives	8 masque de zones privatives programmables
BLC (Compensation de contre-jour)	Oui
HLC (Compensation de surexposition)	Oui
EIS (Stabilisation d'image numérique)	Oui
Mise au point de région	Oui
Objectif	
Mode de mise au point	Auto / semi-automatique / manuel
Longueur de focale	de 4,8 mm à 153 mm, zoom optique x32
Plage d'ouverture	de F 1.2 à F 4.4
Champ de vision horizontal	54,2° à 1,97° (grand-angle, télé)
Distance d'utilisation minimale	De 10 mm à 1 500 mm (grand-angle/télé)
Vitesse du zoom	Environ 3,5 s (objectif optique, grand-angle/télé)
Panoramique et inclinaison	
Plage panoramique	360°illimité
Vitesse panoramique	Vitesse panoramique manuelle : de 0,1° à 160°/s Vitesse panoramique préréglée : 160°/s
Plage d'inclinaison	De -15° à 90° (inversion auto)
Vitesse d'inclinaison	Vitesse d'inclinaison manuelle : de 0,1° à 120°/s Vitesse d'inclinaison préréglée : 120°/s
Zoom proportionnel	La vitesse de rotation peut être ajustée automatiquement en fonction des facteurs de grossissement
Préréglages	256
Ronde	10 rondes, jusqu'à 32 préréglages par ronde

Séquence	5 séquences, avec une durée d'enregistrement minimum de 10 min par séquence
Mémorisation en cas de coupure de courant	Oui

Park Action	Préréglage / ronde / séquence / balayage panoramique / balayage vertical / balayage panoramique / mode jour / mode nuit / aucun
Affichage de position PTZ	Activé/désactivé
Tâche programmée	Préréglage / ronde / séquence / balayage panoramique / balayage vertical / balayage panoramique / mode jour / mode nuit / étalonnage zéro / aucun
Infrarouge	
Distance IR	Jusqu'à 150 m
Intensité IR	Réglée automatiquement, selon rapport de zoom
Entrée/Sortie	
Sortie vidéo	Sortie vidéo TVI/AHD/CVI/CVBS commutable, (composite NTSC ou PAL, BNC)
Interface RS-485	Mode semi-duplex Protocole auto-adaptatif HIKVISION, Pelco-P, Pelco-D
Fonction UTC	Protocole UTC (ou protocole HIKVISION-C d'un ancien DVR)
Général	
Langue des menus	Anglais
Alimentation	24 V CA 40 W maxi (IR : 14 W)
Température de fonctionnement	-30 C° à 65 C° (-22 F° à 149 F°)
Humidité	90% maximum
Indice de protection	Norme IP66 (dôme extérieur) Protection contre la foudre TVS 4000 V, les pics de tension et les coupures transitoires
Montage	Différents modes d'installation en option
Dimensions	Ø 220 × 353,4 mm (Ø 8,66 ×13,91 pouces)
Poids (approximatif)	4,5 kg (9,92 lb.)

Modèles disponibles

DS-2AE7232TI-A(C)

Dimensions

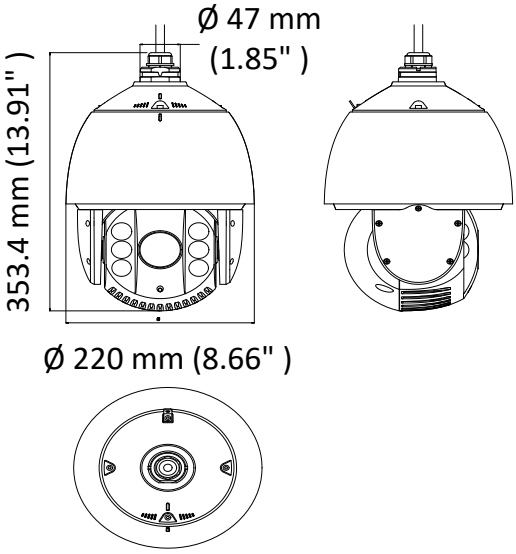

Accessoires

DS-1602ZJ
Installation murale

DS-1602ZJ-Angle
Installation dans un angle

DS-1602ZJ-Poteau
Installation sur poteau

DS-1602ZJ-Boîtier
Installation dans un boîtier

DS-1663ZJ
Installation au plafond

DS-1661ZJ
Montage suspendu

DS-1662ZJ
Montage suspendu

DS-1619ZJ
Installation col-de-cygne

Distributed by

Headquarters
No.555 Qianmo Road, Binjiang District,
Hangzhou 310051, China
T +86-571-8807-5998
overseasbusiness@hikvision.com

Hikvision USA
T +1-909-895-0400
sales.usa@hikvision.com

Hikvision Europe
T +31-23-5542770
saleseuro@hikvision.com

Hikvision Middle East
T +971-4-8816086
salesme@hikvision.com

Hikvision Russia
T +7-495-669-67-99
saleru@hikvision.com

Hikvision India
T +91-22-28469900
sales@pramahikvision.com

Hikvision Italy
T +39-0438-6902
info.it@hikvision.com

Hikvision France
T +33(0)1-85-330-444
info.fr@hikvision.com

Hikvision Spain
T +34-91-737-16-55
info.es@hikvision.com

Hikvision Poland
T +48-22-460-01-50
poland@hikvision.com

Hikvision UK
T +44-1628-9021-4
support.uk@hikvision.com

Hikvision Singapore
T +65-6684-4718
sg@hikvision.com

Hikvision Oceania
T +61-2-8599-4233
salesau@hikvision.com

Hikvision Hong Kong
T +852-2151-1761

Hikvision Canada
T +1-909-895-0400
sales.usa@hikvision.com

© Hikvision Digital Technology Co., Ltd. 2018 | Data subject to change without notice | 0300441080403