DS-KIS602

Video Intercom Network Bundle UD13688B-B

HIKVISION

DS-KH6320-WTE1

Network Indoor Station

ENGLISH

Diagram References

1 Appearance

① Screen ② Microphone ③ Debugging Port ④ Network Interface
⑤ Loudspeaker ⑥ TF Card Slot ⑦ Alarm Terminal ⑧ Reserved
⑨ Power Terminal

Note:
- The appearance of the device varies according to different models. Refers to the actual device for detailed information.
- The debugging port is used for debugging only.

2 Terminal and Wiring

There are 20 pins in the terminal on the rear panel of the indoor station: 2 RS-485 pins, 5 reserved pins, 4 relay output pins, 8 alarm input pins, and 1 GND pin.

Note: There are 20 pins in the terminal on the rear panel of the DS-KH6320-TE1: 11 reserved pins, 8 alarm input pins, and 1 GND pin. Please refer to the specific model.

3 Installation

It supports wall mounting. There are two installation modes.

Installation Accessory Description

The wall mounting plate and junction box are required to install the indoor station onto the wall.

The dimension of junction box should be 75 mm (width) × 75 mm (length) × 50 mm (depth). The dimension of wall mounting plate is shown.

Before You Start

- Make sure the device in the package is in good condition and all the assembly parts are included.
- The power supply the indoor station supports is 12 VDC. Please make sure your power supply matches your indoor station.
- Make sure all related equipments are power-off during the installation.
- Check the product specification for the installation environment.

Wall Mounting with junction Box

1. Chisel a hole in the wall. The size of the hole should be 76 mm (width) × 76 mm (length) × 50 mm (depth).
2. Insert the junction box to the hole chiseled on the wall.
3. Fix the wall mounting plate to the junction box with 2 screws.
4. Hook the indoor station to the wall mounting plate tightly by inserting the plate hooks into the slots on the rear panel of the indoor station, during which the lock catch will be locked automatically.

Wall Mounting without junction Box

1. Insert 2 expansion tubes into the wall.
2. Fix the wall mounting plate to the junction box with 2 screws.
3. Hook the indoor station to the wall mounting plate tightly by inserting the plate hooks into the slots on the rear panel of the indoor station, during which the lock catch will be locked automatically.

4 Getting Started

1 Activate Indoor Station

You are required to activate the device first by settings a strong password before you can use the device.

1. Power on the device. It will enter the activation page automatically.
2. Create a password and confirm it.
3. Tap OK to activate the indoor station.
4. Optional: Bind email address. You can reset the activation/admin password vial the email fi you forget your password.

2 Quick Configuration

1. Choose Language and tap Next.
2. Set network parameters and tap Next.
   - Edit Local IP, Subnet Mask and Gateway parameters.
   - Enable DHCP, the device will get network parameters automatically.
3. Configure the indoor station parameters.
   - .Select Indoor Station and tap Next to link main door station.
     a. Edit Floor and Room No.
     b. Create and confirm SIP register password.

Note: If you want to add the indoor station to the door station, the SIP password of the indoor station should be the same as the registration password of the door station.

   c. Tap Advanced Settings to edit Community No, Building No. and Unit No.
   d. Optional: Enable Indoor Station Settings and select the indoor station to link.
   - . Select Indoor Extension and tap Next to link indoor station.
     a. Edit No., Room Name.
     b. Create and confirm SIP register password.
4. Linked related devices and tap Next. If the device and the indoor station are in the same LAN, the device will be displayed in the list. Tap the device or enter the serial No. to link.
   a. Tap the settings icon to pop up the Network Settings page.
   b. Edit the network parameters of the door station manually or enable DHCP to get the network parameters automatically.
   e. Tap OK to save the settings.
5. Tap Finish to save the settings.

5 Typical Application

Refers to the picture for details.

Refers to Video Intercom Network Indoor Station Configuration Guide (Scan the QR code) for details.
Refers to Video Intercom Network Indoor Station Operation Guide (Scan the QR code) for details.

1

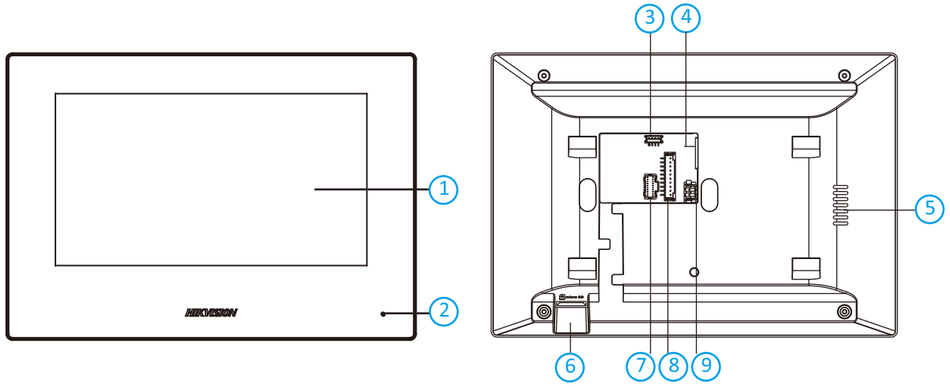

2

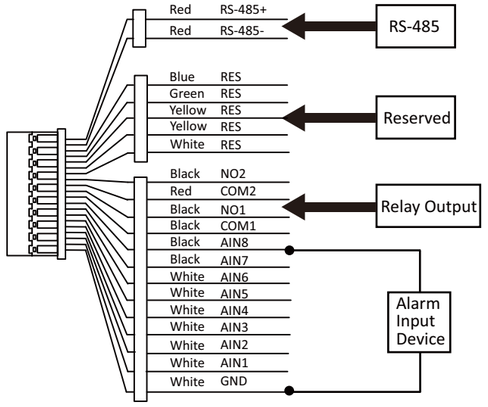

3

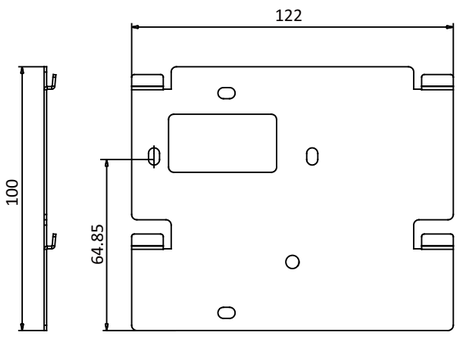

Unit:mm

3

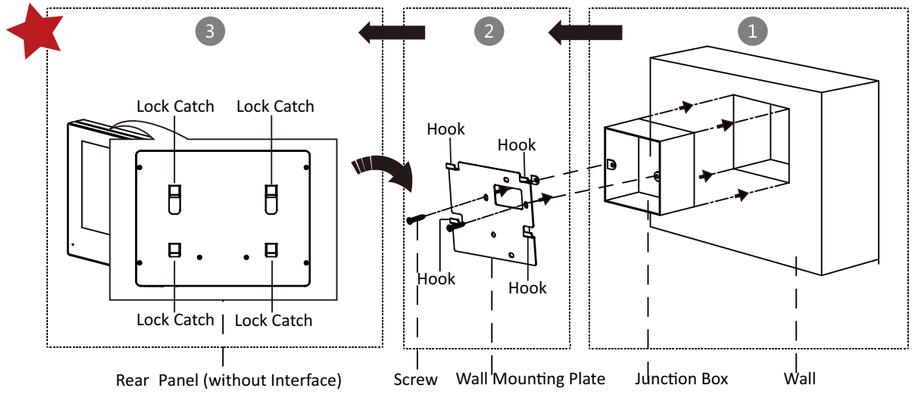

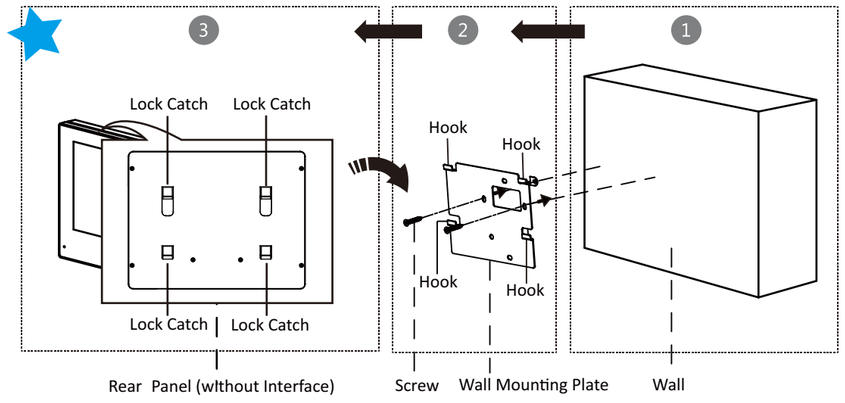

5

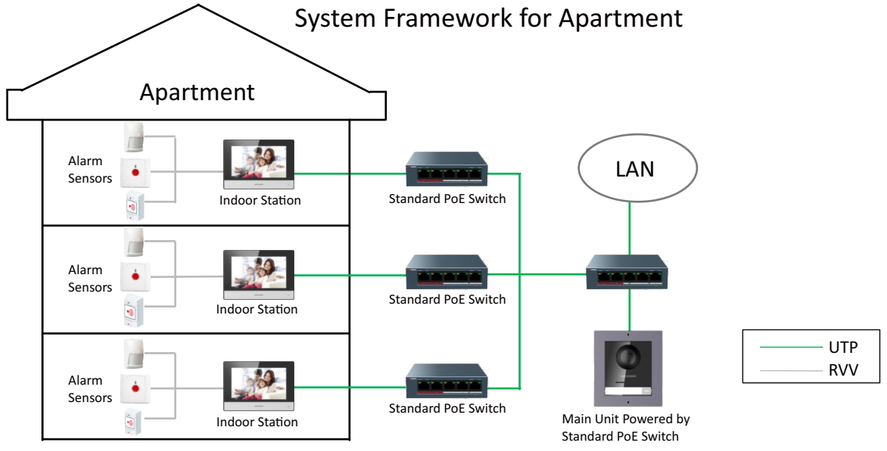

Scan the QR code to get the Configuration Guide for detailed information.

Scan the QR code to get the Operation Guide for detailed information.

DS-KD8003-IME1

Video Intercom Module Door Station

HIKVISION

ENGLISH

Diagram References

1 Appearance

① Microphone ② Low Illumination IR Supplement Light ③ Built-in Camera
④ Loudspeaker ⑤ Call Button ⑥ Nametag ⑦ TAMPER
⑧ Network Interface ⑨ Module-Connecting Interface ⑩ Set Screw

Note: The module-connecting interface is used to connect other function module, such as nametag module, keypad module, card reader module, etc. All these modules are known as sub module.

2 Terminal

A1 NC1: Door Lock Relay Output (NC)
A2 NO1: Door Lock Relay Output (NO)
A3 COM: Common Interface
A4 NC2: Door Lock Relay Output (NC)
A5 NO2: Door Lock Relay Output (NO)
A6 GND: Grounding
A7 12 VDC: Power Input
A8 GND: Grounding
B1 AIN2: For the access of Door Contact 2
B2 AIN1: For the access of Door Contact 1
B3 AIN3: For the access of Exit Button 1
B4 AIN4: For the access of Exit Button 2
B5 485-: Module-connecting Interface
B6 485+: Module-connecting Interface
B7 12V OUT: Module-connecting Interface
B8 GND: Module-connecting Interface
C PoE Network Interface (Supports IEEE 802.af/at-Compliant Devices)

3 Installation

Note: Video intercom module door station support one-module installation, two-module installation, three-module installation and more-than-three-module installation. Here takes three-module installation as an example.

Before You Start

- Tools that you need to prepare for installation: Drill(6), cross screw driver (PH1*150 mm), and gradienter.
- Make sure all the related equipment is power-off during the installation.
- Make sure you have configured the sub module address before installation. Valid sub module address range is 1 to 8. The No. should be unique for sub modules that connected to the same main unit. The sub module address and corresponding switch status is shown as the figure.

Sub Module Address	DIP 1	DIP 2	DIP 3	DIP 4	DIP 5	DIP 6	DIP 7	DIP 8
Module 1	ON	OFF	OFF	OFF	OFF	OFF	OFF	OFF
Module 2	OFF	ON	OFF	OFF	OFF	OFF	OFF	OFF
Module 3	ON	ON	OFF	OFF	OFF	OFF	OFF	OFF
Module 4	OFF	OFF	ON	OFF	OFF	OFF	OFF	OFF
Module 5	ON	OFF	ON	OFF	OFF	OFF	OFF	OFF
Module 6	OFF	ON	ON	OFF	OFF	OFF	OFF	OFF
Module 7	ON	ON	ON	OFF	OFF	OFF	OFF	OFF
Module 8	OFF	OFF	OFF	ON	OFF	OFF	OFF	OFF

Three-Module Flush Mounting

1. Cave the installation hole, and pull the cable out.
Note: The suggested dimension of the installation hole is 321.8(W) × 108(H) × 45.5(D) mm. The suggested length of the cables left outside is 270 mm.
2. Select a cable entry and remove the plastic sheet. Route the cables through the gang box hole. Insert the gang box into the installation hole. Mark the gang box screw holes' position with a marker, and take out the gang box.
3. Drill 4 holes according to the marks on the wall, and insert the expansion sleeves into the screw holes. Fix the gang box with 4 expansion bolts.
4. Fill the gap between the gang box and wall with concrete or Silicone sealant. Remove the mounting ears with tool after concrete is dry.
5. Connect cables and insert the modules.
   a.Connect Cable 1 and one end of Cable 2 to the corresponding interfaces of the main unit, then insert the main unit into the upper grid.
   b.Connect the other end of Cable 2 to the input interface of Sub Module 1. Connect one end of Sub Module 1 and insert it into the middle grid.
   c.Connect the other end of Cable 3 to the input interface of Sub Module 2. Insert it into the bottom grid.
6. Fix the cover and the main unit with 2 socket head cap screws by using a hexagon wrench.

Surface Mounting with Protective Shield

1. Paste the installation sticker 1 onto the wall. Make sure the sticker is placed horizontally via measuring with the gradienter. Drill 4 holes according to the screw holes on the sticker.
Note: The suggested size of hole is 6(diameter) × 25(depth) mm. The suggested length of the cables left outside is 270 mm.
2. Remove the sticker and insert the expansion sleeves into the screw holes. Fix the mounting frame
onto the wall with 4 expansion bolts.
3. Thread the module-connecting line across the thread holes of the frame. Pass the main unit
connecting line across the thread hole to the top grid and connect the cables.
   a.Connect the lines and module-connecting line 1 to the corresponding interfaces of the main unit,
then place the main unit into the upper grid.
   b.Connect the other end of the module-connecting line 1 to the input interface of the sub modules via module-connecting line 2.
   c.Organize the cables with cable tie in the package.
4. Insert the modules into the frame after wiring. The main unit must be placed in the top grid.
5. Use the hexagon wrench in the package to fix the cover onto the frame.

1

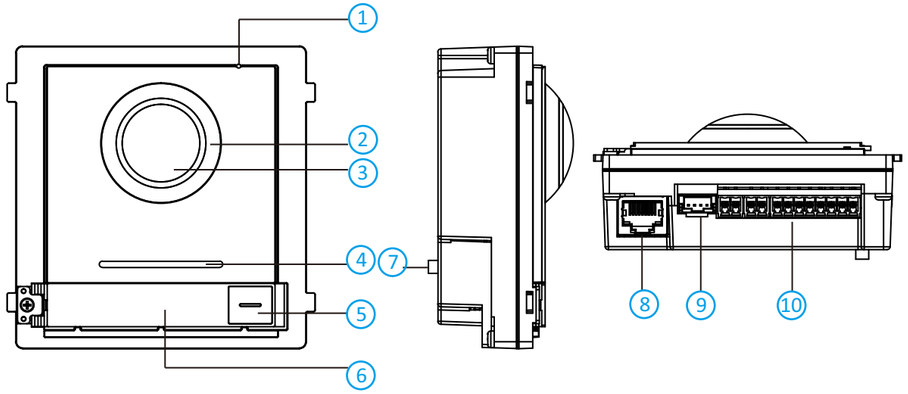

2

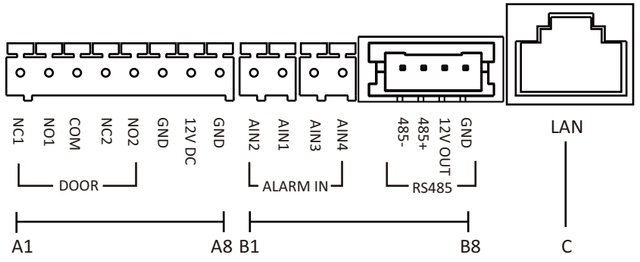

3

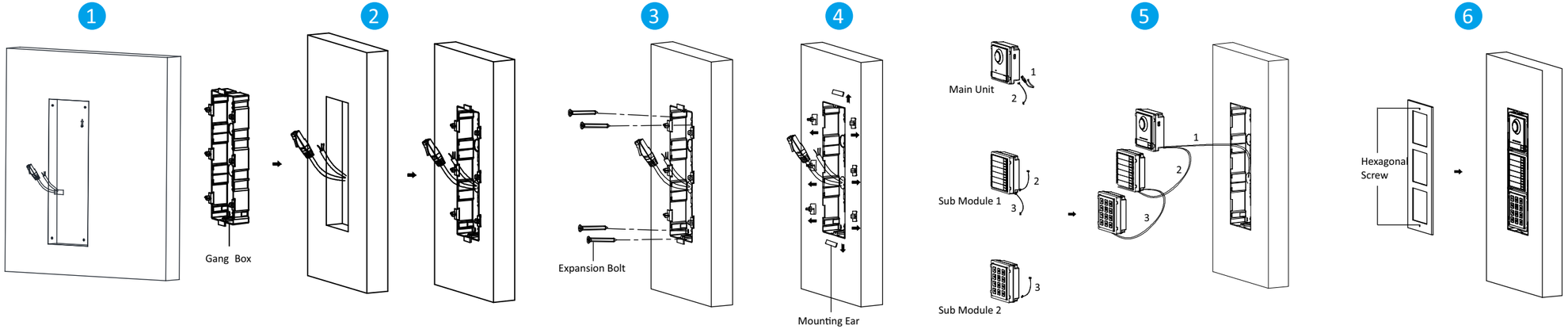

3

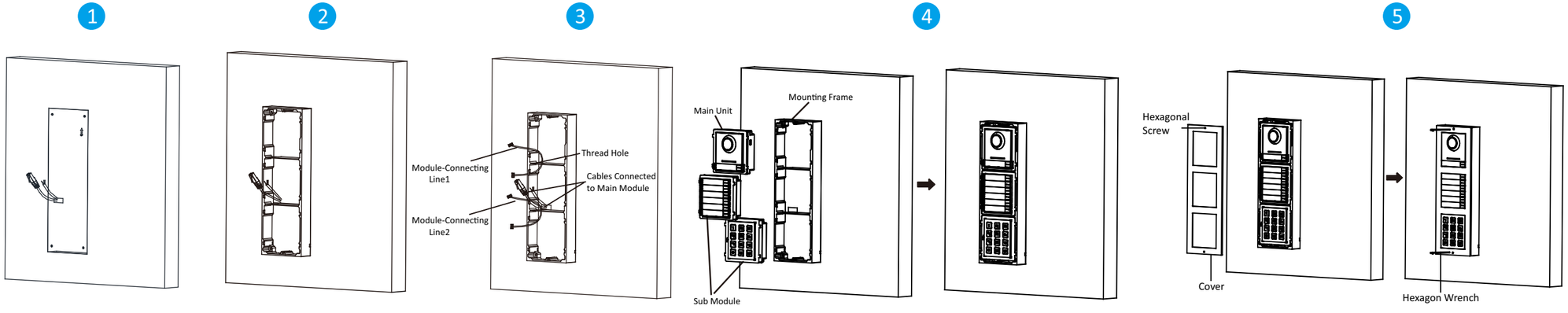

DS-KIS602
Video Intercom Network Bundle

DS-KH6320-WTE1 — FRANÇAIS
Video Intercom Network Indoor Station

Références du schéma

1 Apparence
① Écran ② Microphone ③ Port de débogage
④ Interface réseau ⑤ Haut-parleur ⑥ Fente de carte TF
⑦ Terminal d'alarme ⑧ Réservé ⑨ Borne d'alimentation

Remarque :
- L'aspect de l'appareil varie en fonction des différents modèles. Reportez-vous à l'appareil réel pour des informations détaillées.
- Le port de débogage est réservé uniquement à l'usage prévu.

2 Borne et câblage
Remarque : pour la description des bornes et du câblage, reportez-vous à la figure et au manuel de l'utilisateur.

3 Installation
Avant de commencer
- Assurez-vous que l'appareil dans son emballage est en bonne condition et que toutes les pièces de montage sont incluses.
- Assurez-vous que tous les équipements connexes sont hors tension pendant l'installation.
- Vérifiez que les spécifications du produit sont adéquates à l'environnement d'installation.

Remarque : pour l'installation, reportez-vous à la figure et au manuel d'utilisation.

4 Premiers pas
1. Activer un appareil

Vous devrez d'abord activer l'appareil en définissant un mot de passe fort avant de pouvoir l'utiliser.

Activez l'appareil localement ou à distance via le logiciel client iVMS-4200.

2. Configuration rapide

Suivez les instructions sur les interfaces correspondantes.

DS-KH6320-WTE1 — DEUTSCH
Video Intercom Network Indoor Station

Verweise auf Schaubilder

1 Aufbau
① Bildschirm ② Mikrofon ③ Debug-Anschluss
④ Netzwerkanschluss ⑤ Lautsprecher ⑥ TF-Kartensteckplatz
⑦ Alarm-Anschlussklemme ⑧ Reserviert ⑨ Anschlussklemme

Hinweis:
- Das Erscheinungsbild des Geräts variiert je nach Modell. Für detaillierte Informationen siehe das tatsächliche Produkt.
- Der Debugging-Anschluss wird nur für die Fehlersuche verwendet.

2 Anschlüsse und Verkabelung
Hinweis: Beschreibungen der Anschlussklemmen und der Verdrahtung finden Sie in der Abbildung und im Benutzerhandbuch.

3 Installation
Bevor Sie beginnen
- Achten Sie darauf, dass sich das Gerät in der Verpackung in gutem Zustand befindet und alle Montageteile enthalten sind.
- Achten Sie darauf, dass alle relevanten Geräte während der Montage ausgeschaltet sind.
- Überprüfen Sie die Produktspezifikation für die Installationsumgebung.

Hinweis: Einzelheiten zur Installation finden Sie in der Abbildung und im Benutzerhandbuch.

4 Erste Schritte
1. Gerät aktivieren

Bevor Sie das Gerät benutzen können, müssen Sie zunächst ein sicheres Passwort festlegen, um das Gerät zu aktivieren.

Aktivieren Sie das Gerät lokal oder aus der Ferne über die iVMS-4200-Clientsoftware.

2. Schnellkonfiguration

Folgen Sie den Aufforderungen in den entsprechenden Menüs.

DS-KH6320-WTE1 — ESPAÑOL
Video Intercom Network Indoor Station

Referencias del diagrama

1 Apariencia
① Pantalla ② Micrófono ③ Puerto de depuración
④ Interfaz de red ⑤ Altavoz ⑥ Ranura para tarjeta TF
⑦ Terminal de alarma ⑧ Reservado ⑨ Borne de alimentación

Nota:
- La apariencia del dispositivo varía en función del modelo. Consulte el dispositivo en concreto para más información.
- El puerto de depuración solo sirve para depurar.

2 Terminal y cableado
Nota: para las descripciones de los terminales y del cableado, consulte la figura y el manual de usuario.

3 Instalación
Antes de comenzar
- Asegúrese de que el dispositivo incluido esté en buenas condiciones y se incluyan todas las piezas de ensamblaje.
- Asegúrese de que todos los equipos relacionados estén apagados durante la instalación.
- Consulte las especificaciones del producto al realizar la instalación.

Nota: Nota: consulte las ilustraciones y el manual de usuario para conocer el procedimiento de instalación.

4 Primeros pasos
1. Activar dispositivo

Antes de poder utilizar el dispositivo es necesario activarlo estableciendo una contraseña segura.

Active el dispositivo de forma local o a distancia mediante el software de cliente iVMS-4200.

2. Configuración rápida

Siga los avisos de las interfaces correspondientes.

DS-KH6320-WTE1 — ITALIANO
Video Intercom Network Indoor Station

Riferimento schemi

1 Aspetto
① Schermo ② Microfono ③ Porta di debugging
④ Interfaccia di rete ⑤ Altoparlante ⑥ Slot per scheda TF
⑦ Terminale di allarme ⑧ Riservato ⑨ Terminale di alimentazione

Nota:
- L'aspetto del dispositivo varia in base al modello. Per informazioni dettagliate, fare riferimento al dispositivo effettivo.
- La porta si usa solo per attività di debugging.

2 Terminale e cablaggio
Nota: per la descrizione del cablaggio e dei terminali, fare riferimento alla figura e al Manuale dell'utente.

3 Installazione
Prima di iniziare
- Verificare il dispositivo contenuto nella confezione sia in buone condizioni e che tutti gli elementi di assemblaggio siano presenti.
- Verificare che durante l'installazione tutte apparecchiature correlate siano spente.
- Controllare che le specifiche del prodotto corrispondano a quelle dell'ambiente di installazione.

Nota: Per l'installazione, fare riferimento alla figura e al Manuale dell'utente.

4 Operazioni preliminari
1. Attiva dispositivo

Prima di utilizzare il dispositivo è necessario attivarlo impostando una password sicura.

Attivare il dispositivo localmente o da remoto tramite il software client iVMS-4200.

2. Configurazione rapida

Seguire le indicazioni sulle interfacce corrispondenti.

DS-KH6320-WTE1 — PORTUGUÊS
Video Intercom Network Indoor Station

Referências do diagrama

1 Aspeto
① Ecrã ② Microfone ③ Porta de depuração
④ Interface de rede ⑤ Altifalante ⑥ Ranhura Para Cartão TF
⑦ Terminal de alarme ⑧ Reservado ⑨ Terminal de alimentação

Nota:
- O aspeto do dispositivo varia consoante o modelo. Consulte a documentação específica do dispositivo para obter informações detalhadas.
- A Porta de depuração destina-se apenas para fins de depuração.

2 Terminal e cablagem
Nota: Para as descrições de cablagem e dos terminais, consulte a figura e o manual do utilizador.

3 Instalação
Antes de começar
- Certifique-se de que o dispositivo na embalagem se encontra em boas condições e de que todas as peças de montagem estão incluídas.
- Certifique-se de que, durante a instalação, todo o equipamento relacionado se encontra desligado.
- Verifique a especificação do produto para o ambiente de instalação.

Nota: Para a instalação, consulte a figura e o Manual do Utilizador.

4 Introdução
1. Ativar dispositivo

Antes de poder utilizar o dispositivo, é necessário ativá-lo primeiro, definindo uma palavra-passe segura.

Ative localmente o dispositivo ou remotamente através do software de cliente iVMS-4200.

2. Configuração rápida

Siga as mensagens apresentadas nas interfaces correspondentes.

DS-KH6320-WTE1 — NEDERLANDS
Video Intercom Network Indoor Station

Schemareferenties

1 Uiterlijk
① Scherm ② Microfoon ③ Poort voor debuggen
④ Netwerkinterface ⑤ Luidspreker ⑥ Sleuf TF-kaart
⑦ Alarmaansluiting ⑧ Gereserveerd ⑨ Aansluiting voeding

Opmerking:
- Het uiterlijk van het apparaat varieert per model. Raadpleeg het daadwerkelijke apparaat voor meer informatie.
- De foutopsporingspoort wordt alleen gebruikt voor foutopsporing.

2 Aansluitingen en bedrading
Opmerking: Raadpleeg voor een beschrijving van de aansluiting en bedrading de afbeelding en de gebruikershandleiding.

3 Installatie
Voordat u begint
- Zorg dat het verpakte apparaat zich in goede staat bevindt en er geen onderdelen ontbreken.
- Zorg dat alle bijbehorende apparatuur tijdens de installatie is uitgeschakeld.
- Controleer de productspecificatie op geschiktheid in de installatieomgeving.

Opmerking: Raadpleeg voor installatie de afbeeldingen en de gebruikershandleiding.

4 Aan de slag
1. Apparaat activeren

U dient het apparaat voor gebruik eerst te activeren door er een sterk wachtwoord voor in te stellen.

Schakel het apparaat ter plekke of op afstand in m.b.v. iVMS-4200-clientsoftware.

2. Snelle configuratie

Volg de aanwijzingen op desbetreffende interfaces.

DS-KH6320-WTE1 — ČEŠTINA
Video Intercom Network Indoor Station

Popis obrázků

1 Vzhled
① Obrazovka ② Mikrofon ③ Ladicí port
④ Síťové rozhraní ⑤ Reproduktor ⑥ Slot pro kartu TF
⑦ Svorka alarmu ⑧ Vyhrazeno ⑨ Napájecí terminál

Poznámka:
- Vzhled zařízení se u různých modelů liší. Podrobné informace naleznete v dokumentaci příslušného zařízení.
- Ladicí port se používá pouze k ladění.

2 Svorka a zapojení
Poznámka: Popis svorky a zapojení naleznete na obrázku a v návodu k použití.

3 Montáž
Dříve než začnete
- Ujistěte se, zda je zařízení v balení v dobrém stavu a zda jsou přítomny všechny dodávané součásti.
- Ujistěte se, že veškerá příslušná zařízení jsou během instalace vypnutá.
- Zkontrolujte technické údaje produktu týkající se prostředí instalace.

Poznámka: Při instalaci se řiďte obrázkem a uživatelskou příručkou.

4 Začínáme
1. Aktivace zařízení

Před použitím zařízení je musíte aktivovat nastavením silného hesla.

Zařízení aktivujte v místě nebo vzdáleně prostřednictvím klientského softwaru iVMS-4200.

2. Rychlá konfigurace

Postupujte podle výzev v příslušném rozhraní.

DS-KH6320-WTE1 — DANSK
Video Intercom Network Indoor Station

Diagramoversigt

1 Beskrivelse
① Skærm ② Mikrofon ③ Port til fejlfinding
④ Netværksstik ⑤ Højttaler ⑥ TF-kortplads
⑦ Alarmterminal ⑧ Reserveret ⑨ Strømterminal

Bemærk:
- Enhedens udseende varierer i henhold til forskellige modeller. Se den faktiske enhed for nærmere oplysninger.
- Fejlfindingsporten bruges kun til fejlfinding.

2 Terminal og ledningsføring
Bemærk: Find beskrivelse af terminaler og ledningsføring i figuren og brugervejledningen.

3 Installation
Før du starter
- Kontrollér, at enheden i pakken er i god tilstand, og at alle dele til samling medfølger.
- Kontrollér, at alt tilknyttet udstyr er slukket under installationen.
- Kontrollér produktspecifikationerne for installationsmiljøet.

Bemærk: Find oplysninger om installationen i figuren og brugervejledningen.

4 Kom godt i gang
1. Aktivér enhed

Du skal først aktivere enheden ved at indstille en stærk adgangskode, før du kan anvende enheden.

Aktivér enheden lokalt eller via fjernadgang via iVMS-4200-klientsoftware.

2. Hurtig konfiguration

Følg talevejledningen på de tilsvarende skærme.

DS-KH6320-WTE1 — MAGYAR
Video Intercom Network Indoor Station

Az ábra jelölései

1 Külső megjelenés
① Képernyő ② Mikrofon ③ Hibakereső port
④ Hálózati csatlakozó ⑤ Hangszóró ⑥ TF- (SD-) kártyanyílás
⑦ Riasztás csatlakozó ⑧ Fenntartott ⑨ Tápcsatlakozó

Megjegyzés:
- Az eszköz megjelenése a különböző típusok esetén eltérő lehet. Részletes információkkal kapcsolatban keresse meg a tényleges eszközt.
- A hibakereső port kizárólag hibakeresésre szolgál.

2 Csatlakozó és vezetékek
Megjegyzés: A csatlakozók és bekötések leírását az ábrán, illetve a felhasználói útmutatóban találja.

3 Telepítés
A kezdés előtt
- Győződjön meg arról, hogy a csomagban található eszköz kifogástalan állapotú, és egyetlen szerelési tartozék sem hiányzik.
- Bizonyosodjon meg arról, hogy minden kapcsolódó eszközt áramtalanított a felszerelés ideje alatt.
- A telepítési környezetre vonatkozóan ellenőrizze a termék műszaki adatait.

Megjegyzés: A telepítéssel kapcsolatban lásd az ábrát, illetve a felhasználói útmutatót.

4 Kezdeti lépések
1. Eszköz aktiválása

Az eszköz használata előtt egy erős jelszó beállításával aktiválnia kell az eszközt.

Aktiválja a készüléket helyben, vagy távolról az iVMS-4200 kliensszoftver segítségével.

2. Gyorsbeállítás

Kövesse a megfelelő interfészeken megjelenő utasításokat.

DS-KH6320-WTE1 — POLSKI
Video Intercom Network Indoor Station

Opis diagramu

1 Elementy urządzenia
① Ekran ② Mikrofon ③ Złącze do debugowania
④ Złącze sieciowe ⑤ Głośnik ⑥ Gniazdo karty TF
⑦ Terminal alarmowy ⑧ Zarezerwowane ⑨ Złącze zasilania

Uwaga:
- Wygląd urządzenia jest zależny od modelu. Aby uzyskać więcej informacji, skorzystaj ze specyfikacji danego produktu.
- Złącze do debugowania jest używane tylko do debugowania.

2 Złącza i połączenia
Uwaga: Aby uzyskać więcej informacji dotyczących złączy i połączeń, skorzystaj z rysunku w podręczniku użytkownika.

3 Instalacja
Zanim rozpoczniesz
- Upewnij się, że urządzenie w pakiecie nie jest uszkodzone i dostarczono wszystkie elementy montażowe.
- Upewnij się, że zasilanie powiązanego wyposażenia jest wyłączone podczas instalacji.
- Sprawdź specyfikacje produktu dotyczące warunków otoczenia w miejscu instalacji.

Uwaga: Aby uzyskać informacje dotyczące instalacji, skorzystaj z rysunku w podręczniku użytkownika.

4 Pierwsze kroki
1. Aktywuj urządzenie

Przed użyciem urządzenia należy je aktywować, ustawiając silne hasło dla urządzenia.

Aktywuj urządzenie lokalnie lub zdalnie przy użyciu oprogramowania klienckiego iVMS-4200.

2. Szybka konfiguracja

Postępuj zgodnie z monitami w aplikacji.

DS-KD8003-IME1

Video Intercom Module Door Station

FRANÇAIS

Références du schéma

1 Apparence

① Microphone ② Lumière IR supplémentaire en cas de faible éclairage ③ Caméra intégrée ④ Haut-parleur ⑤ Bouton d'appel ⑥ Porte-nom ⑦ SABOTAGE ⑧ Interface réseau ⑨ Interface de connexion de module ⑩ Bornes

Remarque : l'interface de connexion de module permet de connecter d'autres modules fonctionnels, par exemple module porte-nom, module clavier, module lecteur de carte, etc. Tous ces modules sont désignés comme sous-modules.

2 Borne

Remarque : reportez-vous au « Manuel d'utilisation » pour une description du câblage.

3 Installation

Remarque : la station de porte avec module d'interphone vidéo prend en charge l'installation d'un à plus de trois modules. Nous prenons ci-après, à titre d'exemple, l'installation de trois modules.

Avant de commencer :

1.Préparez les outils nécessaires à l'installation : forêt (Ø 6 mm), tournevis cruciforme (PH1 x 150 mm) et niveau à bulle.
2.Assurez-vous que l'équipement connexe est bien hors tension pendant l'installation.
3.Assurez-vous d'avoir configuré l'adresse du sous-module avant installation. La plage d'adresse correcte d'un sous-module est comprise entre 1 et 8. Chaque adresse doit être unique pour les sous-modules connectés à une même unité principale. L'adresse du sous-module et l'état des microcommutateurs correspondants sont illustrés dans la figure.

Montage encastré à trois modules

1.Creusez le trou d'installation et faites sortir le câble.
Remarque : les dimensions conseillées du trou d'installation sont de 321,8 × 108 × 45,5 mm (L × H × P). La longueur conseillée des câbles laissés dehors est de 270 mm.
2.Sélectionnez une entrée de câble et retirez le film plastique. Faites passer les câbles à travers le trou du boîtier de raccordement. Insérez le boîtier de raccordement dans le trou d'installation. Marquez la position des trous de vis du boîtier de raccordement avec un marqueur, puis enlevez le boîtier de raccordement.
3.Percez les 4 trous en fonction des repères sur le mur, puis insérez les chevilles d'expansion dans les trous de vis. Fixez le boîtier de raccordement avec les 4 boulons expansibles.
4.Remplissez l'espace entre le boîtier de raccordement et le mur avec du béton ou du mastic silicone. Retirez les oreilles de montage à l'aide d'un outil, une fois le béton sec.
5.Connectez les câbles et insérez les modules.
a.Connectez le câble 1 et l'une des extrémités du câble 2 aux interfaces correspondantes de l'unité principale, puis insérez l'unité principale dans la grille du haut.
b.Connectez l'autre extrémité du câble 2 à l'entrée de l'interface du sous-module 1. Connectez une des extrémités du sous-module 1 et l'insérez dans la grille du milieu.
c.Connectez l'autre extrémité du câble 3 à l'entrée de l'interface du sous-module 2. Insérez-le dans la grille du bas.
6.Fixez le couvercle et l'unité principale avec 2 vis d'assemblage à tête hexagonale à l'aide d'une clé 6 pans.

Montage en surface à trois modules

1.Collez l'adhésif d'installation 1 sur le mur. Assurez-vous que l'adhésif est placé horizontalement en utilisant le niveau à bulle. Percez les 4 trous en fonction des trous de vis sur l'adhésif.
Remarque : les dimensions conseillées du trou sont de 6 × 25 mm (diamètre × profondeur). La longueur conseillée des câbles laissés dehors est de 270 mm.
2.Retirez l'adhésif et insérez les chevilles d'expansion dans les trous de vis. Fixez le cadre de montage au mur à l'aide des 4 boulons expansibles.
3.Enfilez la ligne de connexion de module dans les trous filetés du cadre. Faites passer la ligne de connexion de l'unité principale dans le trou fileté de la grille du haut et connectez les câbles.
a.Connectez les lignes et la ligne 1 de connexion de module aux interfaces correspondantes de l'unité principale, puis placez l'unité principale dans la grille du haut.
b.Connectez l'autre extrémité de la ligne 1 de connexion de module à l'interface d'entrée des sous-modules via la ligne 2 de connexion de module.
c.Rangez les câbles à l'aide du serre-câble fourni dans l'emballage.
4.Insérez les modules dans le cadre après câblage. L'unité principale doit être placée dans la grille du haut.
5.Utilisez la clé 6 pans fournie dans l'emballage pour fixer le couvercle au cadre..

DS-KD8003-IME1

Video Intercom Module Door Station

DEUTSCH

Verweise auf Schaubilder

1 Optik

① Mikrofon ② IR-Zusatzlicht für schwache Beleuchtung ③ Integrierte Kamera ④ Lautsprecher ⑤ Ruftaste ⑥ Namensschild ⑦ SABOTAGE ⑧ Netzwerkanschluss ⑨ Modulanschluss-Schnittstelle ⑩ Anschlussklemmen

Hinweis: Die Modulverbindungsschnittstelle wird verwendet, um andere Funktionsmodule wie das Namensschildmodul, Tastenmodul, Kartenlesemodul usw. anzuschließen. Alle diese Module werden als Untermodul bezeichnet.

2 Anschlussklemmen

Hinweis: Die Beschreibung der Verkabelung bezieht sich auf das Benutzerhandbuch.

3 Installation

Hinweis: Das Türstation-Video-Gegensprechmodul unterstützt die Montage mit Einfachmodul, Zweifachmodul, Dreifachmodul und mit mehr als drei Modulen. Hier als Beispiel die Montage mit Dreifachmodul.

Bevor Sie beginnen:

1.Werkzeuge, die Sie für die Montage vorbereiten müssen: Bohrer (ø6), Kreuzschlitz-Schraubendreher (PH1 x 150 mm) und Wasserwaage.
2.Achten Sie darauf, dass die Geräte während der Montage ausgeschaltet sind.
3.Achten Sie darauf, dass Sie die Untermoduladresse vor der Installation konfiguriert haben. Der gültige Adressbereich des Untermoduls liegt zwischen 1 und 8. Die Nr. der Untermodule, die an dieselbe Haupteinheit angeschlossen wurden, muss eindeutig sein. Die Untermoduladresse und der entsprechende Schalterstatus sind in der Abbildung dargestellt.

Dreifachmodul-Unterputzmontage

1.Stemmen Sie die Montageöffnung aus und ziehen Sie das Kabel heraus.
Hinweis: Die vorgeschlagenen Abmessungen der Montageöffnung betragen 321,8 (B) x 108 (H) x 45,5 (T) mm. Die empfohlene Kabellänge außerhalb beträgt 270 mm.
2.Wählen Sie einen Kabeleintritt und entfernen Sie die Kunststoffplatte. Führen Sie die Kabel durch die Öffnung der Anschlussdose. Setzen Sie die Anschlussdose in die Montageöffnung ein. Markieren Sie die Position der Schraubenlöcher der Anschlussdose mit einem Marker. Nehmen Sie die Anschlussdose wieder heraus.
3.Bohren Sie 4 Löcher gemäß den Markierungen an der Wand und setzen Sie die Dehnhülsen in die Schraubenlöcher ein. Befestigen Sie die Anschlussdose mit 4 Dehnschrauben.
4.Füllen Sie den Spalt zwischen Anschlussdose und Wand mit Beton- oder Silikondichtmittel. Entfernen Sie die Montagehalterungen mit einem Werkzeug, nachdem der Beton hart ist.
5.Schließen Sie die Kabel an und setzen Sie die Module ein.
a.Schließen Sie Kabel 1 und ein Ende von Kabel 2 an die entsprechenden Schnittstellen der Haupteinheit an und setzen Sie die Haupteinheit in das obere Raster ein.
b.Schließen Sie das andere Ende des Kabels von Kabel 2 an die Eingangsschnittstelle von Untermodul 1 an. Schließen Sie ein Ende des Kabels von Untermodul 1 an und setzen Sie es in das mittlere Raster ein.
c.Schließen Sie das andere Ende von Kabel 3 an die Eingangsschnittstelle von Untermodul 2 an. Setzen Sie es in das untere Raster ein.
6.Befestigen Sie die Abdeckung und die Haupteinheit mit 2 Innen-Sechskantschrauben und einem Innen-Sechskantschlüssel.

Dreifachmodul-Aufputzmontage

1.Kleben Sie Bohrschablone 1 an die Wand. Stellen Sie sicher, dass die Schablone durch Messung mit der Wasserwaage waagerecht platziert wurde. Bohren Sie 4 Löcher entsprechend den Schraubenlöchern auf der Schablone.
Hinweis: Die empfohlene Bohrlochgröße beträgt 6 (Durchmesser) x 25 (Tiefe) mm. Die empfohlene Länge der Kabel außerhalb beträgt270 mm.
2.Entfernen Sie die Schablone und stecken Sie die Dehnhülsen in die Schraubenlöcher. Befestigen Sie den Montagerahmen mit 4 Dehnschrauben an der Wand.
3.Führen Sie die Modulverbindungsleitung durch die Gewindelöcher des Rahmens. Führen Sie die Verbindungsleitung der Haupteinheit durch das Gewindeloch zum oberen Raster und schließen Sie die Kabel an.
a.Verbinden Sie die Leitungen und Modulverbindungsleitung 1 mit den entsprechenden Schnittstellen der Haupteinheit und platzieren Sie die Haupteinheit im oberen Raster.
b.Verbinden Sie das andere Ende der Modulverbindungsleitung 1 über Modulverbindungsleitung 2 mit der Eingangsschnittstelle der Untermodule.
c.Ordnen Sie die Kabel mit Kabelbindern aus der Verpackung.
4.Setzen Sie die Module nach der Verkabelung in den Rahmen ein. Die Haupteinheit muss im oberen Raster eingesetzt werden.
5.Befestigen Sie die Abdeckung mit dem mitgelieferten Innen-Sechskantschlüssel am Rahmen.

DS-KD8003-IME1

Video Intercom Module Door Station

ESPAÑOL

Referencias del diagrama

1 Apariencia

① Micrófono ② Luz complementaria IR de baja iluminación ③ Cámara incorporada ④ Altavoz ⑤ Botón de llamada ⑥ Credencial ⑦ MANIPULACIÓN ⑧ Interfaz de red ⑨ Interfaz de conexión de módulo ⑩ Terminais

Nota: la interfaz de conexión de módulo sirve para conectar otro módulo funcional, como el módulo de credencial, el módulo de teclado, el módulo de lector de tarjetas, etc. Todos estos módulos son conocidos como módulos secundarios.

2 Terminal

Nota: para ver una descripción del cableado, consulte el manual de usuario.

3 Instalación

Nota: el módulo de estación de vídeo intercomunicador para puerta es compatible con la instalación de un módulo, dos módulos, tres módulos o más módulos. Aquí tomamos la instalación de tres módulos como ejemplo.

Antes de empezar:

1.Herramientas que necesita para la instalación: Taladro (ø6), destornillador de estrella (PH1 × 150 mm) y nivel.
2.Asegúrese de que el equipo relacionado esté apagado durante la instalación.
3.Asegúrese de haber configurado la dirección del módulo secundario antes de la instalación. La dirección válida del módulo secundario oscila entre 1 y 8. El número debe ser distinto para cada módulo secundario conectado a la misma unidad principal. La dirección del módulo secundario y el interruptor correspondiente aparece en la figura.

Montaje empotrado de tres módulos

1.Repase el orificio de montaje y saque el cable.
Nota: las dimensiones aconsejadas para el orificio de montaje son de 321,8 (ancho) × 108 (alto) × 45,5 (largo) mm. La longitud aconsejada para los cables que quedan fuera es de 270 mm.
2.Seleccione una entrada de cable y retire la lámina de plástico. Pase los cables a través del orificio de la caja de fusibles. Inserte la caja de fusibles en el orificio de montaje. Marque la posición de los orificios para los tornillos de la caja de fusibles con un rotulador y retire la caja de fusibles.
3.Taladre 4 agujeros según las marcas realizadas en la pared e inserte los tacos de expansión en los agujeros para los tornillos. Fije la caja de fusibles con 4 tornillos de expansión.
4.Rellene el hueco entre la caja de fusibles y la pared con cemento o silicona. Retire los soportes con una herramienta cuando el cemento se haya secado.
5.Conecte los cables e inserte los módulos.
a.Conecte el cable 1 y un extremo del cable 2 a las interfaces correspondientes de la unidad principal, luego inserte la unidad principal en el cuadro superior.
b.Conecte el otro extremo del cable 2 a la interfaz de entrada del módulo secundario 1. Conecte un extremo del módulo secundario 1 e insértelo en el cuadro medio.
c.Conecte el otro extremo del cable 3 a la interfaz de entrada del módulo secundario 2. Insértelo en el cuadro inferior.
6.Fije la tapa y la unidad principal con 2 tornillos hexagonales utilizando una llave Allen.

Montaje en superficie de tres módulos

1.Pegue el adhesivo de montaje 1 en la pared. Asegúrese de colocar el adhesivo de forma horizontal con el nivel. Taladre4 orificios en lo s agujeros para los tornillos del adhesivo.
Nota: el tamaño aconsejado para el orificio es de 6 mm (diámetro) × 25 mm (profundidad). La longitud aconsejada para los cables que quedan fuera es de 270 mm.
2.Retire el adhesivo e inserte los tacos de expansión en los orificios de los tornillos. Fije el marco de montaje en la pared con los 4 tornillos de expansión.
3.Pase la línea de conexión de módulo por los agujeros del marco. Pase la línea de conexión de la unidad principal por el agujero hasta el cuadro superior y conecte los cables.
a.Conecte las líneas y la línea de conexión de módulo 1 a las interfaces correspondientes de la unidad principal, luego coloque la unidad principal en el cuadro superior.
b.Conecte el otro extremo de la línea de conexión de módulo 1 a la interfaz de entrada de los módulos secundarios a través de la línea de conexión de módulo 2.
c.Organice los cables con el sujetacables incluido.
4.Inserte los módulos en el marco tras completar el cableado. La unidad principal debe colocarse en el cuadro superior.
5.Utilice la llave Allen incluida para fijar la tapa en el marco.

DS-KD8003-IME1

Video Intercom Module Door Station

ITALIANO

Riferimento schemi

1 Aspetto

① Microfono ② Luce supplementare IR a bassa illuminazione ③ Fotocamera integrata ④ Altoparlante ⑤ Pulsante di chiamata ⑥ Nametag ⑦ MANOMISSIONE ⑧ Interfaccia di rete ⑨ Interfaccia di collegamento al modulo ⑩ Terminali

Nota: l'interfaccia di collegamento al modulo è usata per connettere altri moduli funzionali, quali il modulo nametag, il modulo tastierino, il modulo lettore di schede ecc. Tali moduli sono detti moduli secondari.

2 Terminale

Nota: la descrizione del cablaggio fa riferimento al manuale d'uso.

3 Installazione

Nota: la postazione porta del modulo videocitofono supporta l'installazione di uno, due e tre moduli e l'installazione di più di tre moduli. Qui si considera a titolo di esempio l'installazione di tre moduli.

Prima di cominciare:

1.Attrezzi da preparare per l'installazione: trapano (ø6), cacciavite a stella (PH1x150 mm) e misuratore di pendenza.
2.Verificare che durante l'installazione tutte le apparecchiature correlate siano spente.
3.Assicurarsi di aver configurato l'indirizzo dei moduli secondari prima dell'installazione. L'intervallo di indirizzi validi per i moduli secondari è compreso tra 1 e 8. Il numero di ciascun modulo secondario connesso alla stessa unità principale deve essere univoco. L'indirizzo del modulo secondario e lo stato dell'interruttore corrispondente sono mostrati nella figura.

Montaggio a incasso di tre moduli

1.Praticare il foro di installazione ed estrarre il cavo.
Nota: La dimensione suggerita del foro di installazione è di 321,8 (L) × 108 (A) × 45,5 (P) mm. La lunghezza suggerita per la porzione di cavo che resta all'esterno è di 270 mm.
2.Scegliere un ingresso del cavo e rimuovere la protezione di plastica. Far passare il cavo attraverso il foro della scatola portafrutti. Inserire la scatola portafrutti nel foro di installazione. Segnare le posizioni dei fori per le viti della scatola portafrutti ed estrarre la scatola.
3.Praticare 4 fori in corrispondenza delle posizioni segnate sulla parete e inserirvi le guaine a espansione. Fissare la scatola portafrutti con 4 bulloni a espansione.
4.Riempire eventuali vuoti tra la scatola portafrutti e la parete con cemento o silicone sigillante. Rimuovere le linguette di montaggio con un attrezzo dopo che il cemento si è asciugato.
5.Collegare i cavi e inserire I moduli.
a.Collegare il cavo 1 e un'estremità del cavo 2 alle corrispondenti interfacce sull'unità principale, quindi inserire l'unità principale nella griglia superiore.
b.Collegare l'altra estremità del cavo 2 all'interfaccia di ingresso del modulo secondario 1. Collegare un'estremità del modulo secondario 1 e inserirlo nella griglia centrale.
c.Collegare l'altra estremità del cavo 3 all'interfaccia di ingresso del modulo secondario 2. Inserirlo nella griglia inferiore.
6.Fissare il coperchio e l'unità principale con 2 viti a brugola usando una chiave inglese esagonale.

Montaggio su superficie di tre moduli

1.Applicare l'adesivo di installazione 1 sulla parete. Assicurarsi che l'adesivo sia sistemato in posizione orizzontale con il misuratore di pendenza. Praticare 4 fori in corrispondenza dei fori per le viti sull'adesivo.
Nota: La dimensione suggerita del foro è di 6 (diametro) × 25 (profondità) mm. La lunghezza suggerita per la porzione di cavo che resta all'esterno è di 270 mm.
2.Rimuovere l'adesivo e inserire le guaine a espansione nei fori per le viti. Fissare il telaio di montaggio alla parete con 4 bulloni a espansione.
3.Far passare la linea di collegamento al modulo attraverso i fori filettati del telaio. Far passare la linea di collegamento all'unità di principale attraverso il foro filettato fino alla griglia superiore e collegare i cavi.
a.Collegare le linee e la linea 1 di collegamento al modulo alle corrispondenti interfacce sull'unità principale, quindi inserire l'unità principale nella griglia superiore.
b.Collegare l'altra estremità della linea 1 di collegamento al modulo all'interfaccia di ingresso dei moduli secondari tramite la linea 2 di collegamento al modulo.
c.Sistemare i cavi con la fascetta in dotazione.
4.Dopo il cablaggio, inserire i moduli nel telaio. L'unità principale deve essere collocata nella griglia superiore.
5.Servendosi della chiave esagonale in dotazione, fissare il coperchio sul telaio.

DS-KD8003-IME1

Video Intercom Module Door Station

PORTUGUÊS

Referências do diagrama

1 Aspeto

① Microfone ② Luz suplementar de IV para baixa iluminação ③ Câmara integrada ④ Altifalante ⑤ Botão de Chamada ⑥ Etiqueta de nome ⑦ ADULTERAÇÃO ⑧ Interface de rede ⑨ Interface de ligação a módulo ⑩ Terminais

Nota: A interface de ligação dos módulos é utilizada para ligar outro módulo de função, como o módulo de etiqueta de nome, o módulo de teclado, o módulo do leitor de cartões, etc. Todos estes módulos são conhecidos por "submódulo".

2 Terminal

Nota: A descrição da cablagem está descrita no Manual do Utilizador.

3 Instalação

Nota: A estação de porta com módulo de videoporteiro suporta a instalação de um módulo, de dois módulos, de três módulos e de mais de três módulos. Aqui assumimos como exemplo uma instalação de três módulos.

Antes de começar:

1.Ferramentas necessárias para se preparar para a instalação: Berbequim (ø6), chave de fendas de cabeça cruzada (PH1*150 mm) e instrumento de medição de gradiente.
2.Certifique-se de que, durante a instalação, todo o equipamento relacionado se encontra desligado.
3.Certifique-se de que configura o endereço do submódulo antes da instalação. O intervalo válido do endereço do submódulo é de 1 a 8. O N.º deve ser único para os submódulos ligados à mesma unidade principal. O endereço do submódulo e o respetivo estado de comutação são apresentados na figura.

Montagem nivelada com três módulos

1.Perfure o orifício de instalação e puxe o cabo para fora.
Nota: A dimensão sugerida do orifício de instalação é de 321,8 (L) × 108 (A) × 45,5 (D) mm. O comprimento sugerido dos cabos deixados de fora é de 270 mm.
2.Selecione uma entrada de cabo e remova a película de plástico. Encaminhe os cabos pelo orifício da caixa. Insira a caixa no orifício de instalação. Marque a posição dos orifícios dos parafusos da caixa com um marcador, e retire a caixa para fora.
3.Faça 4 orifícios com o berbequim de acordo com as marcações na parede, e insira as mangas de expansão nos orifícios dos parafusos. Fixe a caixa com 4 parafusos de expansão.
4.Encha o espaço entre a caixa e a parede com cimento ou vedante de silicone. Remova as abas de montagem com a ferramenta depois de o cimento secar.
5.Ligue os cabos e insira os módulos.
a.Ligue o Cabo 1 e uma extremidade do Cabo 2 às interfaces correspondentes da unidade principal, e em seguida insira a unidade principal na grelha superior.
b.Ligue a outra extremidade do Cabo 2 à interface de entrada do Submódulo 1. Ligue uma extremidade do Submódulo1 e insira-a na grelha central.
c.Ligue a outra extremidade do Cabo 3 à interface de entrada do Submódulo 2. Insira-a na grelha inferior.
6.Fixe a tampa e a unidade principal com os 2 parafusos cilíndricos sextavados utilizando uma chave de Allen (sextavada).

Montagem em superfície com três módulos

1.Cole o autocolante de instalação 1 na parede. Certifique-se de que o autocolante se encontra colocado numa posição horizontal medindo com o medidor de gradientes. Perfure 4 orifícios de acordo com os orifícios dos parafusos indicados no autocolante.
Nota: A dimensão sugerida do orifício é de 6 mm (diâmetro) × 25 mm (profundidade). O comprimento sugerido dos cabos deixados de fora é de 270 mm.
2.Remova o autocolante e insira as mangas de expansão nos orifícios dos parafusos. Fixe a estrutura de montagem na parede com os 4 parafusos de expansão.
3.Passe a linha de ligação dos módulos pelos orifícios do fio da estrutura. Passe a linha de ligação da unidade principal pelo orifício do fio até à grelha superior e ligue os cabos.
a.Ligue as linhas e a linha de ligação dos módulos 1 às interfaces correspondentes da unidade principal e, em seguida, coloque a unidade principal na grelha superior.
b.Ligue a outra extremidade da linha de ligação dos módulos 1 à interface de entrada dos submódulos através da linha de ligação de módulos 2.
c.Organize os cabos com a braçadeira no pacote.
4.Insira os módulos na estrutura após a ligação dos fios. A unidade principal tem de ser colocada na grelha superior.
5.Utilize a chave sextavada no pacote para fixar a tampa na estrutura.

DS-KD8003-IME1

Video Intercom Module Door Station

NEDERLANDS

Schemareferenties

1 Uiterlijk

① Microfoon ② Aanvullende IR-lamp met lage verlichting ③ Ingebouwde camera ④ Luidspreker ⑤ Oproeptoets ⑥ Naamplaatje ⑦ MANIPULATIE ⑧ Netwerkinterface ⑨ Interface voor verbinden van modules ⑩ Aansluitingen

Opmerking: De interface die wordt gebruikt voor het aansluiten van de modules op andere functiemodules, zoals naamplaatjesmodule, toetsenpaneelmodule, kaartlezermodule enz. Al deze modules (behalve de hoofdeenheid) staan bekend als submodules.

2 Aansluitklem

Opmerking: De omschrijving van de bedrading verwijst naar de gebruiksaanwijzing.

3 Installatie

Opmerking: De module video-intercom deurstation ondersteunt installatie van één twee, drie en meer dan drie modules. In dit voorbeeld wordt de installatie met drie modules gebruikt.

Voordat u begint:

1.Gereedschap dat u nodig hebt voor de installatie: Boor (ø6), kruisschroevendraaier (PH1 * 150 mm) en hoekmeter.
2.Zorg ervoor dat alle gerelateerde apparatuur tijdens de installatie is uitgeschakeld.
3.Zorg ervoor dat u de adressen van de submodules vóór de installatie hebt geconfigureerd. Het geldige adressenbereik voor submodules is 1 t/m 8. Het nummer moet uniek zijn voor submodules die op dezelfde hoofdeenheid zijn aangesloten. Het adres van de submodule en de overeenkomstige schakelstatus wordt in de afbeelding getoond.

Verzonken bevestiging drie modules

1.Vorm de installatieopening en trek de kabel naar buiten.
Opmerking: De aanbevolen afmetingen van de opening voor de installatie is 321,8 (b) × 108 (h) × 45,5 (d) mm. De aanbevolen lengte van de uitstekende kabels is 270 mm.
2.Selecteer een kabelinvoer en verwijder het kunststof plaatje. Voer de kabels door het gat van de inbouwdoos. Plaats de inbouwdoos in de installatieopening. Markeer de positie van de schroefgaten van de inbouwdoos met een markeerstift en verwijder de inbouwdoos.
3.Boor 4 gaten volgens de markeringen op de wand en steek de pluggen in de schroefgaten. Bevestig de inbouwdoos met4 pluggen.
4.Vul de opening tussen de inbouwdoos en de wand met beton of siliconenkit. Verwijder na het drogen van het beton de bevestigingslippen met gereedschap.
5.Sluit de kabels aan en plaats de modules.
a.Sluit kabel 1 en één eind van kabel 2 aan op de overeenkomstige interfaces van de hoofdeenheid en plaats dan de hoofdeenheid in het bovenste raster.
b.Sluit het andere eind van kabel 2 aan op de ingangsinterface van submodule 1. Sluit één eind van submodule 1 aan en plaats hem in het middelste raster.
c.Sluit het andere eind van kabel 3 aan op de ingangsinterface van submodule 2. Plaats hem in het onderste raster.
6.Bevestig de afdekking en de hoofdeenheid met 2 inbusschroeven en een inbussleutel.

Oppervlaktebevestiging drie modules

1.Plak installatiesticker 1 op de wand. Zorg ervoor dat de sticker horizontaal wordt geplaatst door dit met de hoekmeter te meten. Boor 4 gaten volgens de schroefgaten op de sticker.
Opmerking: De aanbevolen maat van het gat is 6 (diameter) × 25 (diepte) mm. De aanbevolen lengte van de uitstekende kabels is 270 mm.
2.Verwijder de sticker en steek de pluggen in de schroefgaten. Bevestig het bevestigingsframe met 4 pluggen aan de wand.
3.Voer de lijn voor het verbinden van de modules door de draaddoorvoeren van het frame. Voer de verbindingsleiding van de hoofdeenheid door de kabelinvoer naar het bovenste raster en sluit de kabels aan.
a.Sluit de lijnen en lijn 1 voor aansluiten van de modules aan op de overeenkomstige interfaces van de hoofdeenheid en plaats dan de hoofdeenheid in het bovenste raster.
b.Sluit het andere eind van lijn 1 voor aansluiten van de modules via lijn 2 voor aansluiten van de modules aan op de ingangsinterface van de submodules.
c.Zet de kabels vast met kabelbinders uit het pakket.
4.Plaats de modules na het bedraden in het frame. De hoofdeenheid moet in het bovenste raster worden geplaatst.
5.Gebruik de inbussleutel in het pakket om de afdekking op het frame te bevestigen.

DS-KD8003-IME1

Video Intercom Module Door Station

ČEŠTINA

Popis obrázků

1 Vzhled

① Mikrofon ② Doplňkové infračervené osvětlení při slabém osvětlení ③ Vestavěná kamera ④ Reproduktor ⑤ Tlačítko pro volání ⑥ Jmenovka ⑦ Detektor sabotáže ⑧ Síťové rozhraní ⑨ Konektor pro připojení modulu ⑩ Svorky

Poznámka: Rozhraní pro připojení modulu se používá k připojení dalších funkčních modulů, jako je modul jmenovky, modul klávesnice, modul pro čtení karet atd. Všechny tyto moduly se nazývají dílčí moduly.

2 Svorka

Poznámka: Popis zapojení odkazuje na uživatelskou příručku.

3 Montáž

Poznámka: Dveřní stanice s modulem pro videokomunikaci podporuje instalaci jednoho modulu, instalaci dvou modulů, instalaci tří modulů a instalaci více než tří modulů. Zde je jako příklad instalace tří modulů.

Dříve než začnete:

1.Nástroje, které si musíte připravit na instalaci: Vrták (ø 6), křížový šroubovák (PH1*150 mm) a sklonoměr.
2.Během instalace se ujistěte, že všechna související zařízení jsou vypnutá.
3.Před instalací se ujistěte, že jste nakonfigurovali adresu dílčího modulu. Platný rozsah adres dílčích modulů je 1 až 8. Číslo by mělo být pro dílčí moduly připojené ke stejné hlavní jednotce jedinečné. Adresa dílčího modulu a odpovídající stav přepínače jsou zobrazeny jako obrázek.

Zapuštěná montáž tří modulů

1.Vyhlubte instalační otvor a vytáhněte kabel ven.
Poznámka: Doporučený rozměr instalačního otvoru je 321,8 (Š) × 108 (V) × 45,5 (H) mm. Navrhovaná délka vnějších kabelů je 270 mm.
2.Vyberte kabelový vstup a odstraňte plastovou fólii. Kabely protáhněte otvorem v přístrojové krabici. Vložte přístrojovou krabici do instalačního otvoru. Označte polohu otvorů na šrouby přístrojové krabice značkovačem a vyjměte přístrojovou krabici.
3.Vyvrtejte 4 otvory podle značek na zdi a zasuňte rozpěrná pouzdra do otvorů na šrouby. Upevněte přístrojovou krabici pomocí 4 rozpěrných šroubů.
4.Vyplňte mezeru mezi přístrojovou krabicí a zdí betonem nebo silikonovým tmelem. Po zaschnutí betonu vyjměte pomocí nástroje montážní ouška.
5.Připojte kabely a vložte moduly.
a.Připojte kabel 1 a jeden konec kabelu 2 k odpovídajícím rozhraním hlavní jednotky a poté vložte hlavní jednotku do horní mřížky.
b.Připojte druhý konec kabelu 2 ke vstupnímu rozhraní dílčího modulu 1. Připojte jeden konec dílčího modulu 1 a vložte jej do střední mřížky.
c.Připojte druhý konec kabelu 3 ke vstupnímu rozhraní dílčího modulu 2. Vložte jej do spodní mřížky.
6.Pomocí šestihranného klíče upevněte kryt a hlavní jednotku pomocí 2 šroubů s víčkovou hlavou.

Montáž tří modulů na povrchu

1.Nalepte instalační samolepku 1 na zeď. Ujistěte se pomocí měření sklonoměrem, že je nálepka umístěna vodorovně. Vyvrtejte 4 otvory podle otvorů na samolepce.
Poznámka: Doporučená velikost otvoru je 6 (průměr) × 25 (hloubka) mm. Navrhovaná délka vnějších kabelů je 270 mm.
2.Odstraňte samolepku a vložte rozpěrná pouzdra do otvorů na šrouby. Upevněte montážní rám na zeď pomocí 4 rozpěrných šroubů.
3.Navlékněte vedení pro připojení modulu přes závitové otvory pro rám. Propojte spojovací vedení hlavní jednotky přes závitový otvor do horní mřížky a připojte kabely.
a.Připojte vedení a vedení 1 pro připojení modulu k odpovídajícím rozhraním hlavní jednotky a umístěte hlavní jednotku do horní mřížky.
b.Připojte druhý konec vedení 1 pro připojení modulu ke vstupnímu rozhraní dílčích modulů pomocí vedení 2 pro připojení modulu.
c.Uspořádejte kabely pomocí kabelové pásky, která se nachází v balení.
4.Po zapojení vložte moduly do rámu. Hlavní jednotka musí být umístěna v horní mřížce.
5.K upevnění krytu k rámu použijte šestihranný klíč, který se nachází v balení.

DS-KD8003-IME1

Video Intercom Module Door Station

DANSK

Diagramoversigt

1 Beskrivelse

① Mikrofon ② Ekstra IR-lys til lavt lysniveau ③ Indbygget kamera ④ Højttaler ⑤ Knappen Opkald ⑥ Navneskilt ⑦ MANIPULATION ⑧ Netværksstik ⑨ Stik til tilslutning af moduler ⑩ Fastspændingsbolt

Bemærk: Stikket til tilslutning af moduler bruges til at tilslutte et andet funktionsmodul, f.eks. modulet til navneskilt, modulet til tastatur, modulet til kortlæser osv. Alle disse moduler kendes som sekundære moduler.

2 Terminal

Bemærk: Find beskrivelse af terminaler og ledningsføring i figuren og brugervejledningen.

3 Installation

Bemærk: Dørstation med modul til videosamtaleanlæg understøtter installation af ét, to, tre og mere end tre moduler. I dette tilfælde bruges installation af tre moduler som eksempel.

Før du starter

- Værktøjer, der kræves for at gøre klar til installation: Bor (6), stjerneskruetrækker (PH1*150 mm) og nivelleringsinstrument.
- Kontrollér, at alt tilknyttet udstyr er slukket under installationen.
- Kontrollér, at du har konfigureret adressen for det sekundære modul før installationen. Det gyldige interval for adressen for det sekundære modul er 1-8. Nummeret skal være entydigt til sekundære moduler, der er sluttet til den samme hovedenhed. Adressen for det sekundære modul og dettes tilsvarende kontaktstatus vises i figuren.

Skjult indbygning af tre moduler

1. Bor installationshullet, og træk kablet ud.

Bemærk: Det foreslåede mål på installationshullet er 321,8 (B) × 108 (H) × 45,5 (D) mm. Den foreslåede kabellængde, der efterlades udenfor, er 270 mm.

2. Vælg en kabelindgang, og fjern plastikpladen. Før kablerne gennem hullet på indbygningsdåsen. Sæt indgangsdåsen ind i installationshullet. Markér positionen for indbygningsdåsens skruehuller med en tusch, og tag indbygningsdåsen ud.
3. Bor 4 huller i henhold til mærkerne på væggen, og indsæt ekspansionsbøsningerne i skruehullerne. Fastgør indbygningsdåsen med 4 ekspansionsbolte.
4. Fyld mellemrummet mellem indbygningsdåsen og væggen med beton eller silikonetætningsmiddel. Fjern monteringsbeslagene med et værktøj, når betonen er tør.
5. Tilslut kablerne, og indsæt modulerne.
   a. Slut kabel 1 og den ene ende af kabel 2 til de tilhørende stik på hovedenheden, og indsæt derefter hovedenheden i øverste gitter.
   b. Slut den anden ende af kabel 2 til indgangsstikket på det sekundære modul 1. Slut den ene ende af kabel 3 til udgangsstikket på det sekundære modul 1, og indsæt det i midterste gitter.
   c. Slut den anden ende af kabel 3 til indgangsstikket på det sekundære modul 2. Indsæt det i nederste gitter.
6. Fastgør dækslet og hovedenheden med 2 skruer med indvendig sekskant med en sekskantet indstiksnøgle.

Overflademontering med beskyttelsesskærm

1. Klæb installationsklistermærket 1 på væggen. Kontrollér, at klistermærket er sat vandret ved at måle med nivelleringsinstrumentet. Bor 4 huller i henhold til skruehullerne på klistermærket.

Bemærk: Den foreslåede hulstørrelse er 6 (diameter) × 25 (dybde) mm. Den foreslåede kabellængde, der efterlades udenfor, er 270 mm.

2. Fjern klistermærket, og indsæt ekspansionsbøsningerne i skruehullerne. Fastgør monteringsrammen på væggen med 4 ekspansionsbolte.
3. Før ledningen til tilslutning af moduler gennem gevindhullerne på rammen. Før tilslutningsledningen på hovedenheden gennem gevindhullet til øverste gitter.
   a. Slut kablerne og ledningen til tilslutning af moduler 1 til de tilhørende stik på hovedenheden, og sæt derefter hovedenheden i øverste gitter.
   b. Slut den anden ende af ledningen til tilslutning af moduler 1 til indgangsstikket på det sekundære modul. Slut to sekundære moduler med ledningen til tilslutning af moduler 2.
   c. Kablerne skal samles med de medfølgende kabelbindere.
4. Indsæt modulerne i rammen, når ledningsføringen er udført. Hovedenheden skal anbringes i øverste gitter.
5. Brug den medfølgende sekskantede indstiksnøgle til at fastgøre dækslet på rammen.

DS-KD8003-IME1

Video Intercom Module Door Station

ANLOG

Ábra jelölései

1 Kinézet

① Mikrofon ② Alacsony fényerejű IR segédfény ③ Beépített kamera ④ Hangszóró ⑤ Hívásgomb ⑥ Névcímke ⑦ SZABOTÁZSKAPCSOLÓ ⑧ Hálózati csatlakozó ⑨ Modulcsatlakozó ⑩ Csatlakozók

Megjegyzés: A modulcsatlakozó az egyéb funkciómodulok (pl. névcímkemodul, billentyűzetmodul, kártyaolvasó modul stb.) csatlakoztatásához használatos. Ezeket a modulokat almoduloknak nevezzük.

2 Csatlakozó

Megjegyzés: A huzalozás leírása a használati útmutatóban leírtakra hivatkozik.

3 Telepítés

Megjegyzés: A video-kaputelefon moduljának ajtóállomása egymodulos, kétmodulos, hárommodulos vagy három modult meghaladó telepítést tesz lehetővé. Az alábbi példa egy hárommodulos telepítést szemléltet.

Mielőtt belekezd:

1.Szerszámok, amelyekre a telepítés során szüksége lesz: Fúrógép (ø6), csillagcsavarhúzó (PH1*150 mm) és vízmérték.
2.A telepítés előtt ellenőrizze, hogy az összes kapcsolódó berendezés ki van-e kapcsolva.
3.A telepítés előtt ellenőrizze, hogy konfigurálta-e az almodul címét. Az érvényes almodulok 1-től 8-ig terjednek. Az ugyanahhoz a főegységhez csatlakozó almodulok számának egyedinek kell lennie. Az almodulok címének és a hozzájuk tartozó kapcsolók állapotának az elrendezését az ábra mutatja.

Hárommodulos síkba szerelés

1.Vésse ki a telepítési üreget, és húzza ki a kábelt.
Megjegyzés: Az üreg javasolt mérete: 321,8 mm (szélesség) × 108 mm (magasság) × 45,5 mm (mélység). A vezetékek javasolt hossza a lyukon kívül: 270 mm.
2.Válassza ki a vezeték bemenetét, és távolítsa el a műanyag borítást. Bújtassa át a vezetékeket a kötődoboz nyílásán. Illessze be a kötődobozt a telepítés számára vésett üregbe. Jelölje meg a csavaroknak szánt lyukak pozícióját egy filctollal, majd vegye ki a kötődobozt.
3.A falon látható jelzések alapján fúrjon 4 lyukat, és illessze be a dübeleket a csavaroknak szánt lyukakba. Rögzítse a kötődobozt 4 csavarral.
4.Töltse fel a kötődoboz és a fal közötti rést betonnal vagy szilikon tömítőanyaggal. Távolítsa el a szerelőfüleket egy szerszámmal, amikor a beton megkötött.
5.Kösse össze a kábeleket, és illessze be a modulokat.
a.Csatlakoztassa az 1. vezetéket és a 2. vezeték egyik végét a főegység megfelelő csatlakozójához, majd illessze be a főegységet a felső cellába.
b.Csatlakoztassa a 2. vezeték másik végét az 1. almodul bemeneti csatlakozójához. Csatlakoztassa az 1. almodul egyik végét, majd illessze be a középső cellába.
b.Csatlakoztassa a 3. vezeték másik végét a 2. részmodul bemeneti csatlakozójához. Illessze be az alsó cellába.
6.Egy hatszögletű csavarkulcsot használva rögzítse a borítást és a főegységet 2 hatlapfejű csavarral.

Hárommodulos felületre felszerelés

1.Ragassza fel az 1. telepítési matricát a falra. Egy vízmérték segítségével ellenőrizze, hogy a matrica vízszintesen van-e felragasztva. Fúrjon 4 lyukat a matricán feltüntetett csavarlyukaknál.
Megjegyzés: A lyuk javasolt mérete: 6 mm (átmérő) × 25 mm (mélység). A vezetékek javasolt hossza a lyukon kívül: 270 mm.
2.Távolítsa el a matricát, majd illessze be a dübeleket a csavaroknak szánt lyukakba. Rögzítse a szerelőkeretet a falra4 csavarral.
3.Fűzze át a modulcsatlakozó vezetékét a keret furatain. Fűzze be a főegységhez csatlakozó vezetéket a furaton keresztül a felső cellába, majd kapcsolja össze a vezetékeket.
a.Csatlakoztassa a vezetékeket és az 1. modulcsatlakozó vezetékét a főegység megfelelő csatlakozójához, majd helyezze a főegységet a felső cellába.
b.Csatlakoztassa az 1. modulcsatlakozó vezetékének másik végét a részmodulok bemeneti csatlakozójához a 2. modulcsatlakozó vezeték segítségével.
c.Rendezze el a vezetékeket a csomagban található kábelkötegelővel.
4.Huzalozás után illessze be a modulokat a keretbe. A főegységet a felső cellába kell helyezni.
5.A csomagban található hatszögletű csavarkulccsal rögzítse a borítást a kerethez.

DS-KD8003-IME1

Video Intercom Module Door Station

POLSKI

Opis diagramu

1 Elementy urządzenia

① Mikrofon ② Oświetlenie pomocnicze (promiennik podczerwieni) o niskiej intensywności ③ Wbudowana kamera ④ Głośnik ⑤ Przycisk połączenia ⑥ Etykieta z nazwiskiem/nazwą ⑦ Zabezpieczenie antysabotażowe ⑧ Złącze sieciowe ⑨ Złącze integracji modułów ⑩ Zaciski

Uwaga: Złącze modułu umożliwia podłączenie innych modułów funkcyjnych, takich jak panel z etykietami z nazwiskami/nazwami, panel sterowania, czytnik kart itp. Wszystkie moduły tego typu są zwane modułami podrzędnymi.

2 Zaciski

Uwaga: opis połączeń jest zgodny z Podręcznikiem użytkownika.

3 Instalacja

Uwaga: Panel wejściowy wideodomofonu jest przystosowany do instalacji z jednym modułem, dwoma modułami, trzema modułami lub więcej niż trzema modułami. Poniżej omówiono jako przykład instalację z trzema modułami.

Zanim rozpoczniesz:

1.Przed instalacją przygotuj następujące narzędzia: wiertło (ø6), wkrętak krzyżowy (PH1*150 mm) i poziomica.
2.Podczas montażu wszystkie powiązane urządzenia powinny być odłączone od zasilania.
3.Przed instalacją upewnij się, że adres modułu podrzędnego został skonfigurowany. Adres modułu podrzędnego musi należeć do zakresu 1–8. Numery modułów podrzędnych, podłączonych do określonej jednostki głównej, powinny być unikatowe. Na rysunku przedstawiono adres modułu podrzędnego i odpowiedni stan przełącznika.

Montaż podtynkowy z trzema modułami

1.Wykonaj wnękę instalacyjną i przeciągnij przewody.
Uwaga: Zalecane są wymiary wnęki instalacyjnej 321,8 (szer.) × 108 (wys.) × 45,5 (gł.) mm. Zalecana długość odcinka przewodów znajdującego się na zewnątrz wnęki to 270 mm.
2.Wybierz wlot przewodu i usuń arkusz z tworzywa sztucznego. Przełóż przewody przez otwór w puszcze montażowej. Umieść puszkę montażową we wnęce instalacyjnej. Oznacz markerem położenie otworów na wkręty w puszce montażowej, a następnie wyjmij puszkę z wnęki.
3.Wywierć cztery otwory w miejscach oznaczonych na ścianie i włóż kołki rozporowe do otworów. Przymocuj puszkę montażową przy użyciu czterech wkrętów w kołkach rozporowych.
4.Wypełnij betonem lub szczeliwem silikonowym szczelinę między puszką montażową a ścianą. Usuń zaczepy montażowe odpowiednim narzędziem po wyschnięciu betonu.
5.Podłącz przewody i włóż moduły.
a.Podłącz przewód nr 1 i jedno z zakończeń przewodu nr 2 do odpowiednich złączy modułu głównego, a następnie umieść moduł główny w górnym gnieździe.
b.Podłącz drugi koniec przewodu nr 2 do złącza wejściowego modułu podrzędnego nr 1. Podłącz jedno z zakończeń przewodu modułu podrzędnego nr 1 i umieść ten moduł w środkowym gnieździe.
c.Podłącz drugi koniec przewodu nr 3 do złącza wejściowego modułu podrzędnego nr 2. Umieść moduł w dolnym gnieździe.
6.Przymocuj pokrywę i moduł główny dwoma wkrętami z łbem gniazdowym, korzystając z klucza imbusowego.

Montaż natynkowy z trzema modułami

1.Umieść naklejkę instalacyjną nr 1 na ścianie. Upewnij się, że naklejka jest ułożono poziomo, korzystając z poziomicy. Wywierć cztery otwory zgodnie z oznaczeniami na naklejce.
Uwaga: Zalecane są wymiary otworów 6 (średnica) × 25 (głębokość) mm. Zalecana długość odcinka przewodów znajdującego się na zewnątrz wnęki to 270 mm.
2.Usuń naklejkę i włóż kołki rozporowe do otworów na wkręty. Przymocuj wspornik montażowy na ścianie czterema wkrętami w kołkach rozporowych.
3.Przełóż przewody połączeniowe modułów przez otwory we wsporniku. Przełóż przewód wejściowy modułu głównego przez otwór w górnym gnieździe i podłącz ten przewód.
a.Podłącz przewód wejściowy i przewód połączeniowy modułów nr 1 do odpowiednich złączy modułu głównego, a następnie umieść moduł główny w górnym gnieździe.
b.Podłącz drugi koniec przewodu połączeniowego modułów nr 1 do złącza wejściowego pierwszego modułu podrzędnego i podłącz następny moduł przewodem nr 2.
c.Przymocuj przewody opaską dostarczoną w pakiecie.
4.Po podłączeniu przewodów umieść moduły we wsporniku. Moduł główny należy umieścić w górnym gnieździe.
5.Korzystając z klucza imbusowego dostarczonego w pakiecie, przymocuj pokrywę na wsporniku.

DS-KIS602
Video Intercom Network Bundle

DS-KH6320-WTE1
Video Intercom Network Indoor Station

ROMÂNĂ

Referințe diagramă

1 Aspect
① Ecran ② Microfon ③ Port de corectare a erorilor
④ Interfață de rețea ⑤ Difuzor ⑥ Slot Card TF
⑦ Terminal alarmă ⑧ Rezervat ⑨ Terminal de alimentare

Notă:
- Aspectul dispozitivului diferă în funcție de model. Pentru infomații detaliate, consultați dispozitivul propriu-zis.
- Portul de depanare se utilizează numai pentru depanare.

2 Terminal și cablare
Notă: Pentru descrierile terminalului și a cablării, consultați figura și Manual de utilizare.

3 Instalarea
Înainte sa incepeți
- Asiguraţi-vă că dispozitivul din pachet este în stare bun şi că toate piesele pentru asamblare sunt incluse.
- Asiguraţi-vă că toate echipamentele aferente sunt oprite în timpul instalării.
- Verificaţi specificaţiile produsului pentru mediul de instalare.

Notă: Pentru instalare, consultați figura și manualul de utilizare.

4 Primii paşi
1. **Activarea dispozitivului**
   Pentru a putea utiliza dispozitivul, trebuie mai întâi să activați dispozitivul setând o parolă puternică.
   Activați dispozitivul prin comenzi locale sau de la distanță prin intermediul software-ului client iVMS-4200.
2. **Configurare rapidă**
   Urmați indicațiile de pe interfețele corespunzătoare.

DS-KH6320-WTE1
Video Intercom Network Indoor Station

SLOVENČINA

Referenčné schémy

1 Vzhľad
① Obrazovka ② Mikrofón ③ Ladiaci port
④ Sieťové rozhranie ⑤ Reproduktor ⑥ Zásuvka na kartu TF
⑦ Terminál alarmu ⑧ Rezervované ⑨ Terminál napájania

Poznámka:
- Vzhľad zariadenia sa líši v závislosti od modelu. Špecifický opis je iný pre každé zariadenie.
- Port ladenia sa používa iba na ladenie.

2 Terminál a kabeláž
Poznámka: Popisy svorkovnice a zapojenia vodičov nájdete na obrázku a v používateľskej príručke.

3 Montáž
Pred spustením
- Uistite sa, že zariadenie v balení je v dobrom stave a všetky montážne časti sú súčasťou balenia.
- Počas inštalácie sa uistite, že sú všetky súvisiace zariadenia vypnuté.
- Naštudujte si špecifikáciu výrobku a vhodné prostredie inštalácie.

Poznámka: Informácie o správnej inštalácii nájdete na obrázku a v používateľskej príručke.

4 Začíname
1. **Aktivácia zariadenia**
   Pred použitím zariadenia ho musíte najskôr aktivovať nastavením silného hesla.
   Zariadenie môžete aktivovať lokálne alebo na diaľku prostredníctvom klientskeho softvéru iVMS-4200.
2. **Rýchla konfigurácia**
   Postupujte podľa výziev v príslušných rozhraniach.

DS-KH6320-WTE1
Video Intercom Network Indoor Station

BAHASA INDONESIA

Referensi Diagram

1 Tampilan
① Layar ② Mikrofon ③ Port Debugging
④ Antarmuka Jaringan ⑤ Pengeras Suara ⑥ Slot Kartu TF
⑦ Terminal Alarm ⑧ Cadangan ⑨ Terminal Daya

Catatan:
- Tampilan perangkat beragam tergantung modelnya. Silakan merujuk ke perangkat yang sebenarnya untuk informasi selengkapnya.
- Port Debugging hanya digunakan untuk debugging.

2 Terminal dan Perkabelan
Catatan: Untuk deskripsi terminal dan perkabelan, silakan merujuk ke gambar dan Manual Pengguna.

3 Pemasangan
Sebelum Anda Memulai
- Pastikan perangkat dalam kemasan kondisinya bagus dan semua bagian-bagiannya disertakan.
- Pastikan semua peralatan yang terkait dinonaktifkan selama pemasangan.
- Periksa spesifikasi produk terhadap lingkungan pemasangan.

Catatan: Untuk cara pemasangan, silakan merujuk ke gambar dan Manual Pengguna.

4 Memulai
1. **Aktifkan Perangkat**
   Pertama Anda harus mengaktifkan perangkat dengan membuat kata sandi yang kuat sebelum perangkat dapat digunakan.
   Aktifkan perangkat secara lokal atau jarak jauh dengan perangkat lunak klien iVMS-4200.
2. **Konfigurasi Cepat**
   Ikuti perintah yang muncul pada antarmuka.

DS-KH6320-WTE1
Video Intercom Network Indoor Station

မြန်မာ

ပုံအညွှန်း

1 ပုံသဏ္ဌာန်
① မျက်နှာပြင် ② မိုက်ကရိုဖုန်း ③ အမှားရှာဖွေပယ်ရှားခြင်း လိုင်းအပေါက်
④ ကွန်ရက် အင်တာဖေ့စ် ⑤ စပီကာ ⑥ TF ကတ်အပေါက်
⑦ သတိပေး တာမီနယ် ⑧ အရံထားသည် ⑨ ပါဝါ တာမီနယ်

မှတ်ချက်-
- ကိရိယာဆီ အပြင် မြင်ကွင်းမှာ မတူညီသော မော်ဒယ်များကိုလိုက်၍ ကွဲပြားမှု ရှိသည်။ အသေးစိတ်အချက်အလက်များအတွက် တကယ်သုံးစွဲမည့် ကိရိယာကို ကိုးကားပါ။
- အမှားပြင်ဆင်ခြင်း ဝင်ထွက်ပေါက်ကို အမှားပြင်ဆင်ခြင်းအတွက်သာ သုံးပါ။

2 တာမီနယ်နှင့် ဂါယာသွယ်တန်းမှု
မှတ်ချက်- တာမီနယ်နှင့် ဂါယာသွယ်တန်းမှု ဖော်ပြချက်များ အတွက် ရှင်းပုံနှင့် အသုံးပြုသူလက်စွဲတွင် ကြည့်ရှုပါ။

3 တပ်ဆင်ခြင်း
မစတင်မီ
- အထုပ်သည် အမြင်အနေ ကောင်းသော အနေအထားတွင် ရှိပြီး တပ်ဆင်ရမည့် အစိတ်အပိုင်း အားလုံး ပါဝင်သည်။
- တပ်ဆင်စဉ်အတွင်း သက်ဆိုင်ရာ ကိရိယာများအားလုံးကို သေချာစွာ ပါဝါ ပိတ်ထားပါ။
- တပ်ဆင်မှု ပတ်ဝန်းကျင်အတွက် ထုတ်ကုန် သတ်မှတ်ဖော်ပြချက်များကို စစ်ဆေးပါ။

မှတ်ချက်- တပ်ဆင်ခြင်းအတွက် ကိန်းဂဏန်းများနှင့် သုံးစွဲသူ လက်စွဲကို ကိုးကားပါ။

4 စတင်ခြင်း
1. **ကိရိယာကို စတင်ပါ**
   သင်သည် ကိရိယာကို အသုံးမပြုနိုင်သေးဘဲ အားဖောက်ဝင်နိုင်မှာသော စကားဝှက်ကို ထည့်သွင်းခြင်းခြင့် ကိရိယာကို စတင်အသက်သွင်းရန် လိုအပ်သည်။
   iVMS-4200 ကလိုင်းယင့်ဇော့ဖ်ဝဲမှတဆင့် ကိရိယာကို ကိရိယာတွင် သို့မဟုတ် အဝေးမှ စတင်ပါ။
2. **အမြန် ပုံစံချခြင်း**
   သက်ဆိုင်သည့် အင်တာဖေ့စ်များနှင့်တွင် ပေါ်လာသည့်အရာများအား လိုက်နာပါ။

DS-KH6320-WTE1
Video Intercom Network Indoor Station

TÜRKÇE

Şema Referansları

1 Görünüm
① Ekran ② Mikrofon ③ Hata Ayıklama Portu
④ Ağ Arayüzü ⑤ Hoparlör ⑥ TF Kart Yuvası
⑦ Alarm Terminali ⑧ Yedek ⑨ Güç Terminali

Not:
- Cihazın görünümü farklı modellere göre değişir. Ayrıntılı bilgi için gerçek cihaza bakın.
- Hata Ayıklama Bağlantı Noktası sadece hata ayıklama için kullanılır.

2 Terminal ve Kablolama
Not: Terminal ve kablo bağlantısı açıklamaları için şekle ve Kullanım Kılavuzuna bakın.

3 Kurulum
Başlamadan Önce
- Paketteki cihazın iyi durumda olduğundan ve tüm montaj parçalarının bulunduğundan emin olun.
- Kurulum esnasında ilgili tüm ekipmanların kapalı olduğundan emin olun.
- Kurulum ortamı için ürün teknik özelliklerini kontrol edin.

Not: Kurulum için şekle ve Kullanım Kılavuzuna bakın.

4 Başlarken
1. **Cihazı Etkinleştir**
   Cihazı kullanabilmeniz için önce güçlü bir parola ayarlayarak cihazı etkinleştirmeniz gerekir.
   iVMS-4200 istemci yazılımını kullanarak cihazı yerel veya uzak olarak etkinleştirin.
2. **Hızlı Yapılandırma**
   İlgili arayüzlerdeki talimatlara uyun.

DS-KH6320-WTE1
Video Intercom Network Indoor Station

УКРАЇНСЬКА

Пояснення на схемі

1 Зовнішній вигляд
① Екран ② Мікрофон ③ Порт налагодження
④ Мережевий інтерфейс ⑤ динамік ⑥ Гніздо для TF-картки
⑦ Роз'єм тривоги ⑧ Зарезервовано ⑨ Роз'єм живлення

Примітка.
- Зовнішній вигляд пристрою залежить від моделі. Щоб дізнатися більше, див. фактичний пристрій.
- Порт налагодження використовується лише для налагодження.

2 Роз'єм і проводка
Примітка. Інформацію про роз'єм і проводку дивіться на рисунку та в посібнику користувача.

3 Установлення
Перш ніж почати
- Переконайтесь, що упаковка містить пристрій у належному стані та всі деталі з комплекту.
- Забезпечте, щоб усе пов'язане обладнання було вимкнене протягом встановлення.
- Перевірте вимоги до умов встановлення обладнання.

Примітка. Інформацію про встановлення дивіться на рисунку та в посібнику користувача.

4 Початок роботи
1. **Активація пристрою**
   Перш ніж користуватися пристроєм, його необхідно активувати, встановивши надійний пароль.
   Активуйте пристрій локально або дистанційно за допомогою клієнтського програмного забезпечення iVMS-4200.
2. **Швидке налаштування**
   Дотримуйтесь вказівок у відповідних інтерфейсах.

DS-KH6320-WTE1
Video Intercom Network Indoor Station

РУССКИЙ

Пояснения к рисункам

1 Внешний вид
① Экран ② Микрофон ③ Порт отладки
④ сетевой интерфейс ⑤ Динамик ⑥ Слот для карты TF
⑦ Разъем сигнала тревоги ⑧ Зарезервировано ⑨ Клеммы питания

Примечание.
- Внешний вид устройства может отличаться в зависимости от модели. Подробные сведения см. в документации для конкретного устройства.
- Порт отладки используется только для отладки.

2 Терминал и схема соединения
Примечание. Описание разъемов и разводки приведено на рисунке и в руководстве пользователя.

3 Установка
Перед началом работы
- Убедитесь, что устройство в упаковке находится в исправном состоянии, и все составляющие комплекта поставки имеются в наличии.
- Убедитесь, что во время установки все сопутствующее оборудование отключено.
- Изучите технические требования к установке устройства.

Примечание. Для получения информации об установке см. рисунки и руководство пользователя.

4 Начало работы
1. **Активировать устройство**
   Перед использованием устройства необходимо сначала его активировать и установить надежный пароль.
   Активируйте устройство локально или удаленно с помощью клиентского программного обеспечения iVMS-4200.
2. **Быстрая настройка**
   Выполните инструкции в соответствующих интерфейсах.

DS-KD8003-IME1
Video Intercom Module Door Station

ROMÂNĂ

Referințe diagramă

1 Aspect

① Microfon ② Iluminare redusă Lumină suplimentară IR ③ Cameră incorporată
④ Difuzor ⑤ Buton apelare ⑥ Etichetă cu nume ⑦ FURT
⑧ Interfață de rețea ⑨ Interfață de conectare a modulului ⑩ Terminale

Notă: Interfața de conectare a modulului este utilizată pentru conectarea unui alt modul funcțional, cum ar fi modulul nametag, modulul tastaturii, modulul cititor de carduri etc. Toate aceste module sunt cunoscute ca module secundare.

2 Terminal

Notă: Descrierea cablajului se referă la manualul de utilizare.

3 Instalarea

Notă: Stația de ușă a modulului de intercomunicare video acceptă instalarea cu un modul, instalarea cu două module, instalarea cu trei module și mai mult de trei module. Aici este nevoie de exemplu precum este instalarea cu trei module.

Înainte de a începe:

1.Instrumente de care aveți nevoie pentru a vă pregăti pentru instalare: Burghiu (ø6), șurubelniță în cruce (PH1*150 mm), și gradient.
2.Asigurați-vă că toate echipamentele aferente sunt oprite în timpul instalării.
3.Asigurați-vă că ați configurat adresa modulului secundar înainte de instalare. Intervalul valabil de adrese a modulului secundar este de la 1 la 8. Nr. ar trebui să fie unic pentru modulele secundare care s-au conectat la aceeași unitate principală. Adresa modulului secundar și starea comutatorului corespunzător sunt prezentate ca în figură.

Montare în trei canale

1.Scobiți gaura de instalare și trageți cablul afară.
Notă: Dimensiunea sugerată a orificiului de instalare este 321,8 (G) × 108 (H) × 45,5 (D) mm. Lungimea sugerată a cablurilor lăsate în exterior este de 270 mm.
2.Selectați o intrare de cablu și scoateți foaia de plastic. Rutați cablurile prin orificiul cutiei pentru montaj îngropat. Introduceți cutia pentru montaj îngropat în orificiul de instalare. Marcați poziția orificiilor șurubului cutiei pentru montaj îngropat cu un marker și scoateți cutia pentru montaj îngropat.
3.Forați 4 găuri conform marcajelor de pe perete și introduceți mânecile de expansiune în orificiile șuruburilor. Fixați cutia pentru montaj îngropat cu 4 șuruburi de expansiune.
4.Umpleți golul dintre cutia pentru montaj îngropat și perete cu beton sau sigilant siliconic. Îndepărtați urechile de montare cu instrumentul după ce betonul s-a uscat.
5.Conectați cablurile și introduceți modulele.
a. Conectați cablul 1 și un capăt al cablului 2 la interfețele corespunzătoare ale unității principale, apoi introduceți unitatea principală în rețeaua superioară.
b. Conectați celălalt capăt al cablului 2 la interfața de intrare a modulului secundar 1. Conectați un capăt al modulului secundar 1 și introduceți-l în grila din mijloc.
c. Conectați celălalt capăt al cablului 3 la interfața de intrare a modulului secundar 2. Introduceți-l în grila de jos.
6.Fixați capacul și unitatea principală cu 2 șuruburi cu cap de cheie frontală cu ajutorul unei chei hexagonale.

Montare pe suprafețe cu trei module

1.Lipiți autocolantul de instalare 1 pe perete. Asigurați-vă că autocolantul este așezat orizontal prin măsurarea cu gradientul. Forați 4 găuri în funcție de orificiile șuruburilor de pe autocolant.
Notă: Dimensiunea sugerată a orificiului de instalare este 6 (diametrul) × 25 (adâncimea) mm. Lungimea sugerată a cablurilor lăsate în exterior este de 270 mm.
2.Scoateți autocolantul și introduceți mânecile de expansiune în orificiile șuruburilor. Fixați cadrul de fixare pe perete cu 4 șuruburi de expansiune.
3.Filetați linia de conectare a modulului pe orificiile filetului cadrului. Treceți linia de conectare a unității principale de-a lungul orificiului firului la grila superioară și conectați cablurile.
a. Conectați liniile și linia de conectare a modulului 1 la interfețele corespunzătoare ale unității principale, apoi plasați unitatea principală în grila superioară.
b. Conectați celălalt capăt al liniei de conectare a modulului 1 la interfața de intrare a modulelor secundare prin intermediul liniei 2 de conectare a modulelor.
c. Organizați cablurile cu legătura de cablu din ambalaj.
4.Introduceți modulele în cadru după cablare. Unitatea principală trebuie plasată în grila superioară.
5.Folosiți cheia hexagonală din ambalaj pentru a fixa capacul pe cadru.

DS-KD8003-IME1
Video Intercom Module Door Station

SLOVENČINA

Referenčné schémy

1 Vzhľad

① Mikrofon ② Ekstra IR-lys til lavt lysniveau ③ Indbygget kamera ④ Højttaler
⑤ Knappen Opkald ⑥ Navneskilt ⑦ MANIPULATION ⑧ Netværksstik
⑨ Stik til tilslutning af moduler ⑩ Fastspændingsbolt

Poznámka: Rozhranie na pripojenie modulu sa používa na pripojenie modulu s inou funkciou, napríklad modulu menovky, moduly klávesnice, modulu čítačky kariet, atď. Všetkým týmto modulom hovoríme podriadené moduly.

2 Svorkovnica

Poznámka: Popisy svorkovnice a zapojenia vodičov nájdete na obrázku a v používateľskej príručke.

3 Montáž

Poznámka: Modul videotelefónu na dverovej stanici podporuje zostavu s jedným modulom, zostavu s dvomi modulmi, zostavu s tromi modulmi a zostavu s viac ako tromi modulmi. Tu ako príklad uvádzame zostavu s tromi modulmi.

Skôr, ako začnete

- Nástroje, ktoré potrebujete, keď sa pripravujete na montáž: Vrták (6), krížový skrutkovač (PH 1 x 150 mm) a vodováha.
- Počas montáže dbajte na to, aby všetky súvisiace zariadenia boli odpojené od napájania.
- Pred montážou skontrolujte, či máte nakonfigurované adresy podriadených modulov. Platné adresy podriadených modulov sú v rozsahu od 1 do 8. Toto číslo musí byť jedinečné pre každý podriadený modul, ktorý je pripojený k tej istej základnej jednotke. Adresa podriadeného modulu a jej zodpovedajúci stav prepínača sú zobrazené na obrázku.

Montáž do omietky, s tromi modulmi

1. Vyhĺbte montážnu priehlbinu vytiahnite káble von.

Poznámka: Odporúčané rozmery montážnej priehlbiny sú 321,8 (šírka) × 108 (výška) × 45,5 (hĺbka) mm. Odporúčaná dĺžka káblov ponechaných vonku je 270 mm.

2. Vyberte koncovku kábla a zložte z neho plastový kryt. Prevlečte tieto káble cez otvor v gangovej skrinke. Vložte gangovú skrinku do montážnej priehlbiny. Popisovačom si označte polohy otvorov na skrutky na gangovej skrinke a gangovú skrinku vyberte von.
3. Vyvŕtajte 4 otvory podľa značiek na stene a do otvorov na skrutky vložte expanzné hmoždinky. Pripevnite gangovú skrinku pomocou 4 expanzných skrutiek.
4. Medzeru medzi gangovou skrinkou a stenou vyplňte maltou alebo silikónovým tmelom. Po zaschnutí malty odstráňte montážne uška pomocou vhodného nástroja.
5. Pripojte káble a zasuňte moduly.
   a.Pripojte kábel č. 1 a jeden z koncov kábla č. 2 k zodpovedajúcim rozhraniam na hlavnej jednotke, potom zasuňte hlavnú jednotku do hornej mriežky.
   b.Pripojte druhý koniec kábla č. 2 k vstupnému rozhraniu podriadeného modulu č. 1. Pripojte jeden koniec kábla č. 3 k výstupnému rozhraniu podriadeného modulu č. 1 a zasuňte ho do prostrednej mriežky.
   c. Pripojte druhý koniec kábla č. 3 k vstupnému rozhraniu podriadeného modulu č. 2. Zasuňte ho do dolnej mriežky.
6. Pomocou maticového kľúča pripevnite kryt a hlavnú jednotku 2 skrutkami so šesťhrannou hlavou do príslušných otvorov.

Povrchová montáž s ochranným štítom

1. Prilepte montážnu nálepku č. 1 na stenu. Pomocou vodováhy si overte, že je nálepka umiestnená správne vodorovne. Vyvŕtajte 4 otvory podľa otvorov na skrutky vyznačených na nálepke.

Poznámka: Odporúčaná veľkosť otvoru je 6 (priemer) × 25 (hĺbka) mm. Odporúčaná dĺžka káblov ponechaných vonku je 270 mm.

2. Odstráňte nálepku a do otvorov na skrutky vložte expanzné hmoždinky. Pripevnite montážny rám na stenu pomocou 4 expanzných skrutiek.
3. Prevlečte vodič na prepojenie modulov cez otvory vyvŕtané v ráme. Vodič na pripojenie hlavnej jednotky prevlečte cez otvor vyvŕtaný v ráme do hornej mriežky a pripojte káble.
   a. Posledný prevlečený kábel a vodič na prepojenie modulov č. 1 pripojte k zodpovedajúcim rozhraniam na hlavnej jednotke, potom vložte hlavnú jednotku do hornej mriežky.
   b. Druhý koniec vodiča na prepojenie modulov č. 1 pripojte k vstupnému rozhraniu podriadených modulov. Podriadené moduly prepojte vodičom na prepojenie modulov č. 2.
   c. Usporiadajte káble pomocou pútka na káble, ktoré nájdete v balení.
4. Zasuňte do rámu najskôr vodiče a potom moduly. Hlavná jednotka sa musí nachádzať v hornej mriežke.
5. Pomocou šesťhranného maticového kľúča, ktorý nájdete v balení, pripevnite na rám kryt.

DS-KD8003-IME1
Video Intercom Module Door Station

BAHASA INDONESIA

Referensi Diagram

1 Εμφάνιση

① Μικρόφωνο ② Συμπληρωματικός φωτισμός IR σε συνθήκες χαμηλού
③ Ενσωματωμένη κάμερα ④ Ηχείο ⑤ Κουμπί κλήσης ⑥ Ετικέτα ονόματος
⑦ ΠΑΡΑΠΟΙΗΣΗ ⑧ Διασύνδεση δικτύου ⑨ Διεπαφή σύνδεσης μονάδας ⑩ Τερματικά

Σημείωση: Η διεπαφή σύνδεσης μονάδας χρησιμοποιείται για τη σύνδεση άλλων μονάδων λειτουργίας, όπως μονάδα ετικέτας ονόματος, μονάδα πληκτρολογίου, μονάδα συσκευής ανάγνωσης καρτών κ.λπ. Όλες αυτές οι μονάδες είναι γνωστές ως δευτερεύουσες μονάδες.

2 Τερματικό

Σημείωση: Η περιγραφή καλωδίωσης αναφέρεται στο Εγχειρίδιο χρήσης.

3 Εγκατάσταση

Σημείωση: Υποστήριξη σταθμός πόρτας μονάδας ενδοεπικοινωνίας βίντεο, εγκατάσταση μίας μονάδας, εγκατάσταση δύο μονάδων, εγκατάσταση τριών μονάδων και εγκατάσταση περισσότερων από τριών μονάδων. Στη συγκεκριμένη περίπτωση χρησιμοποιείται ως παράδειγμα η εγκατάσταση τριών μονάδων.

Πριν ξεκινήσετε:

1.Εργαλεία που θα χρειαστείτε για την εγκατάσταση: Τρυπάνι (ø6), σταυροκατσάβιδο (PH1*150 mm) και αλφάδι.
2.Βεβαιωθείτε ότι όλος ο σχετικός εξοπλισμός είναι απενεργοποιημένος κατά τη διάρκεια της εγκατάστασης.
3.Βεβαιωθείτε ότι έχετε ρυθμίσει τη διεύθυνση της δευτερεύουσας μονάδας πριν από την εγκατάσταση. Το έγκυρο εύρος διευθύνσεων για τη δευτερεύουσα μονάδα είναι 1 έως 8. Ο αριθμός θα πρέπει να είναι μοναδικός για τις δευτερεύουσες μονάδες που συνδέονται στην ίδια κεντρική μονάδα. Η διεύθυνση της δευτερεύουσας μονάδας και η αντίστοιχη κατάσταση διακόπτη εμφανίζονται στην εικόνα.

Εντοιχισμένη τοποθέτηση τριών μονάδων

1.Ανοίξτε την οπή εγκατάστασης και τραβήξτε έξω το καλώδιο.
Σημείωση: Οι προτεινόμενες διαστάσεις της οπής εγκατάστασης είναι 321,8 (Π) × 108 (Υ) × 45,5 (Β) mm. Το προτεινόμενο μήκος του καλωδίου που μένει έξω είναι 270 mm.
2.Επιλέξτε μια είσοδο καλωδίου και αφαιρέστε το πλαστικό περίβλημα. Περάστε τα καλώδια μέσα από την οπή του κουτιού. Τοποθετήστε το κουτί στην οπή εγκατάστασης. Σημειώστε τη θέση των οπών βιδών του κουτιού με έναν μαρκαδόρο και αφαιρέστε το κουτί.
3.Ανοίξτε 4 οπές σύμφωνα με τις ενδείξεις στον τοίχο και τοποθετήστε τα περιβλήματα επέκτασης στις οπές βιδών. Στερεώστε το κουτί με 4 βίδες επέκτασης.
4.Γεμίστε το κενό ανάμεσα στο κουτί και τον τοίχο με τσιμέντο ή σιλικόνη σφραγίσματος. Αφαιρέστε τα πτερύγια τοποθέτησης με το εργαλείο αφού στεγνώσει το τσιμέντο.
5.Συνδέστε τα καλώδια και τοποθετήστε τις μονάδες.
α.Συνδέστε το Καλώδιο 1 και ένα άκρο του Καλωδίου 2 στις αντίστοιχες διεπαφές της κεντρικής μονάδας. Στη συνέχεια, τοποθετήστε την κεντρική μονάδα στο επάνω πλέγμα.
β.Συνδέστε το άλλο άκρο του Καλωδίου 2 στη διεπαφή εισόδου της Δευτερεύουσας μονάδας 1. Συνδέστε το ένα άκρο της Δευτερεύουσας μονάδας 1 και τοποθετήστε τη στο μεσαίο πλέγμα.
γ.Συνδέστε το άλλο άκρο του Καλωδίου 3 στη διεπαφή εισόδου της Δευτερεύουσας μονάδας 2. Τοποθετήστε το στο κάτω πλέγμα.
6.Στερεώστε το κάλυμμα και την κεντρική μονάδα με 2 βίδες σύσφιξης με εσωτερική υποδοχή, χρησιμοποιώντας ένα εξαγωνικό κλειδί.

Επιφανειακή τοποθέτηση τριών μονάδων

1.Κολλήστε το αυτοκόλλητο εγκατάστασης 1 στον τοίχο. Βεβαιωθείτε ότι το αυτοκόλλητο έχει τοποθετηθεί οριζόντια, μετρώντας με το αλφάδι. Ανοίξτε 4 οπές σύμφωνα με τις οπές βιδών στο αυτοκόλλητο.
Σημείωση: Το προτεινόμενο μέγεθος της οπής είναι 6 (διάμετρος) × 25 (βάθος) mm. Το προτεινόμενο μήκος των καλωδίων που μένουν έξω είναι 270 mm.
2.Αφαιρέστε το αυτοκόλλητο και τοποθετήστε τα περιβλήματα επέκτασης στις οπές βιδών. Στερεώστε το πλαίσιο τοποθέτησης στον τοίχο, με τις 4 βίδες επέκτασης.
3.Βιδώστε τη γραμμή σύνδεσης μονάδας κατά μήκος των οπών βιδώματος του πλαισίου. Περάστε τη γραμμή σύνδεσης της κεντρικής μονάδας κατά μήκος της οπής βιδώματος στο επάνω πλέγμα και συνδέστε τα καλώδια.
α.Συνδέστε τις γραμμές και τη γραμμή σύνδεσης μονάδας 1 με τις αντίστοιχες διεπαφές της κεντρικής μονάδας και, στη συνέχεια, τοποθετήστε την κεντρική μονάδα στο επάνω πλέγμα.
β.Συνδέστε το άλλο άκρο της γραμμής σύνδεσης μονάδας 1 στη διεπαφή εισόδου των δευτερευουσών μονάδων μέσω της γραμμής σύνδεσης μονάδας 2.
γ.Οργανώστε τα καλώδια με το δεματικό καλωδίων που περιλαμβάνεται στη συσκευασία.
4.Τοποθετήστε τις μονάδες στο πλαίσιο μετά από την καλωδίωση. Η κεντρική μονάδα πρέπει να τοποθετηθεί στο επάνω πλέγμα.
5.Χρησιμοποιήστε το εξαγωνικό κλειδί που παρέχεται για να στερεώσετε το κάλυμμα στο πλαίσιο.οbκι.

DS-KD8003-IME1
Video Intercom Module Door Station

မြန်မာ

ပုံအညွှန်း

1 ပုံသဏ္ဍာန်

① မိုက်ကရိုဖုန်း ② အလင်းမှိန် IR ထောက်ပံ့မီး ③ စက်အတွင်းမှုလပါရှိသော ကင်မရာ ④ စပီကာ
⑤ ခေါ်ဆိုသည့်ခလုတ် ⑥ အမည်စာတမ်း ⑦ ပြောင်းလဲမှု အကာအကွယ် ⑧ ကွန်ရက် အင်တာဖေ့စ်
⑨ မော်ဂျူး ချိတ်ဆက်ခြင်း အင်တာဖေ့စ် ⑩ ဆက်တင် ဂက်အု

မှတ်ချက်- မော်ဂျူး ချိတ်ဆက်ခြင်း အင်တာဖေ့စ်ကို အမည်စာတမ်းမော်ဂျူး၊ ကီးပက်မော်ဂျူး၊ ကတ်ဖတ်မော်ဂျူး အစရှိသည့် အခြားသော လုပ်ဆောင်ချက် မော်ဂျူးများနှင့် ချိတ်ဆက်ရာတွင် အသုံးပြုသည်။ ဤမော်ဂျူးများကို မော်ဂျူးအခွဲများဟု ခေါ်သည်။

2 တာမီနယ်

မှတ်ချက်- တာမီနယ်နှင့် ဝါယာသွယ်တန်းမှု ဖော်ပြချက်များ အတွက် ရုပ်ပုံနှင့် အသုံးပြုသူလက်စွဲတွင် ကြည့်ရှုပါ။

3 တပ်ဆင်ခြင်း

မှတ်ချက်- ဗီဒီယို အင်တာကွန်း မော်ဂျူးတပ် တံခါးသည် မော်ဂျူးတစ်ခု တပ်ဆင်မှု၊ မော်ဂျူးနှစ်ခု တပ်ဆင်မှု၊ မော်ဂျူးသုံးခု တပ်ဆင်မှုနှင့် မော်ဂျူး သုံးခုထပ်ပို၍ တပ်ဆင်မှုများကို ထောက်ပံ့နိုင်သည်။ မော်ဂျူးသုံးခု တပ်ဆင်မှုကို နမူနာအနေဖြင့် ပြသထားသည်။

မစတင်မီ

- ကိရိယာတန်ဆာပလာများကို တပ်ဆင်ခြင်းအတွက် အသင့်ပြင်ဆင်ထားပါ- ဖောက်ဆူး (6)၊ ကြက်ခြေဝက်အူလှည့် (PH1*150 mm) နှင့် gradienter။
- တပ်ဆင်နေစဉ်အတွင်း သက်ဆိုင်သော ပစ္စည်းကိရိယာများကို ပါဝါပိတ်ထားကြောင်း သေချာပါစေ။
- မော်ဂျူးအခွဲ လိပ်စာကို တပ်ဆင်ခြင်းမပြုမီကတည်းက ဖွဲ့စည်းပုံစံချထားကြောင်း သေချာပါစေ။ မှန်ကန်သော မော်ဂျူးလိပ်စာ အပိုင်းအခြားမှာ 1 မှ 8 အထိဖြစ်သည်။ တူညီသော ပင်မယူနစ်သို့ တပ်ဆင်ထားသည့် မော်ဂျူးအခွဲများအတွက် နံပါတ်သည် ဆင်တူမဖြစ်သင့်ပါ။ မော်ဂျူးအခွဲလိပ်စာများနှင့် ၎င်း၏ သက်ဆိုင်ရာ switch အခြေအနေများသည် ပုံတွင်ပြသထားသကဲ့သို့ဖြစ်သည်။

မော်ဂျူးသုံးခု နံရံအပေါက်ဖြင့် တပ်ဆင်ခြင်း

1. တပ်ဆင်ရန် အပေါက်ကို ဖောက်ပြီးနောက် ကေဘယ်ကြိုးကို ဆွဲထုတ်ပါ။

မှတ်ချက်- တပ်ဆင်ရန် အပေါက်အတွက် အကြံပြုလိုသည့် အတိုင်းအတာများမှာ 321.8(အကျယ်) × 108(အမြင့်) × 45.5(အနက်) mm ဖြစ်သည်။ အပြင်တွင် ချန်ထားရမည့် ကေဘယ်ကြိုး အရှည်မှာ 270 mm ဖြစ်သည်။

2. ကေဘယ်အဝင်ပေါက်ကို ရွေးချယ်ပြီးနောက် ပလပ်စတစ် အကာကို ဖယ်လိုက်ပါ။ ကေဘယ်ကြိုးများကို gang ဘူး အပေါက်မှ ဖြတ်သွင်းပါ။ တပ်ဆင်ရန် အပေါက်အတွင်းသို့ gang ဘူးကို ထည့်သွင်းပါ။ gang ဘူး ဝက်အူပေါက် နေရာများကို မာကာဖြင့် မှတ်သားပြီးနောက် gang ဘူးကို ထုတ်ပါ။
3. အမှတ်များအလိုက် နံရံတွင် အပေါက် 4 ပေါက် ဖောက်ပြီး ဝက်အူပေါက်များ အတွင်းသို့ အချဲ့ကွင်းများ ထည့်သွင်းပါ။ gang ဘူးကို အချဲ့ဝက်အူခေါင်း 4 ခုဖြင့် တပ်ဆင်ပါ။
4. gang ဘူးနှင့် နံရံအကြား ဟနေသည့် နေရာတွင် ကွန်ကရစ် သို့မဟုတ် ဆီလီကွန်ဆီးလ်ဖြင့် ဖြည့်လိုက်ပါ။ ကွန်ကရစ် ခြောက်သွားချိန်တွင် တပ်ဆင်ကွင်းများကို ကိရိယာများသုံး၍ ဖယ်ရှားပါ။
5. ကြိုးများကို ချိတ်ဆက်ပြီး မော်ဂျူးများသို့ ထည့်သွင်းပါ။
   a.ကေဘယ်ကြိုး 1 နှင့် ကေဘယ်ကြိုး 2 ၏ အဆုံးတစ်ဖက်ကို ပင်မယူနစ်မှ သက်ဆိုင်ရာ အင်တာဖေ့စ်တွင် ချိတ်ဆက်ပြီးနောက် ပင်မယူနစ်ကို အပေါ်ဂရစ်တွင် တပ်ဆင်ပါ။
   b.ကေဘယ်ကြိုး 2 ၏ အခြားတစ်ဖက်ကို မော်ဂျူးခွဲ 1 ၏ အဝင်အင်တာဖေ့စ်တွင် တပ်ဆင်ပါ။ ကေဘယ်ကြိုး 3 ၏ တစ်ဖက်စွန်းကို မော်ဂျူးခွဲ 1 ၏ အထွက် အင်တာဖေ့စ်တွင် ချိတ်ဆက်ပြီး ၎င်းကို အလယ်ဂရစ်အတွင်း ထည့်သွင်းပါ။
   c.ကေဘယ်ကြိုး 3 ၏ အခြားတစ်ဖက်စွန်းကို မော်ဂျူးခွဲ 2 ၏ အဝင်အင်တာဖေ့စ်နှင့် ချိတ်ဆက်ပါ။ ၎င်းကို အောက်ခြေအကွက်သို့ ထည့်သွင်းပါ။
6. အဖုံးနှင့် ပင်မယူနစ်ကို ဝက်အူပေါက် အဖုံးပါ ဝက်အူ 2 ခုဖြင့် ခြောက်ထောင့် ဝက်အူလှည့်သုံး၍ တပ်ဆင်ပါ။

မျက်နှာပြင်ကို အကာအကွယ် တပ်ဆင်ခြင်း

1. တပ်ဆင်ခြင်း စတစ်ကာ 1 ကို နံရံတွင်ကပ်ပါ။ Gradienter အသုံးပြု၍ စတစ်ကာကို အလျားလိုက် ကပ်ထားမထား စစ်ဆေး၍ ကပ်ပါ။ စတစ်ကာပေါ်မှ ဝက်အူပေါက်များအတိုင်း အပေါက် 4 ပေါက် ဖောက်ပါ။

မှတ်ချက်- အပေါက်အတွက် အကြံပြုလိုသည့် အရွယ်အစားမှာ 6(အချင်း) × 25(အနက်) mm ဖြစ်သည်။ အပြင်တွင် ချန်ထားရမည့် ကေဘယ်ကြိုး အလျားမှာ 270 mm ဖြစ်သည်။

2. စတစ်ကာကို ပြန်ခွာပြီးနောက် ဝက်အူပေါက်များ အတွင်းသို့ အချဲ့ကွင်းများ ထည့်သွင်းပါ။ တပ်ဆင်ဖရိမ်ကို အချဲ့ဝက်အူခေါင်း 4 ခုဖြင့် နံရံတွင် တပ်ဆင်ပါ။
3. ဖရိမ်မှ thread အပေါက်များ တစ်လျှောက်တွင် မော်ဂျူးချိတ်ဆက်ရန် မျဉ်းကြောင်းဆွဲပါ။ ပင်မယူနစ်နှင့် ချိတ်ဆက်ရန်မျဉ်းကို thread အပေါက်ကိုဖြတ်၍ အပေါ်ဂရစ်သို့ ချိတ်ဆက်ပါ။
   a.ကေဘယ်ကြိုးများနှင့် မော်ဂျူးချိတ်ဆက်မှု မျဉ်း 1 တို့ကို ပင်မယူနစ်၏ သက်ဆိုင်ရာ အင်တာဖေ့စ်များသို့ ချိတ်ဆက်ပြီးနောက် ပင်မယူနစ်ကို အပေါ်ဂရစ်တွင် ထည့်သွင်းပါ။
   b.မော်ဂျူးချိတ်ဆက်မျဉ်း 1 ၏ အခြားတစ်ဖက်စွန်းကို မော်ဂျူးခွဲ၏ အဝင်အင်တာဖေ့စ်တွင် ချိတ်ဆက်ပါ။ မော်ဂျူးခွဲ နှစ်ခုကို မော်ဂျူးချိတ်ဆက်မျဉ်း 2 ဖြင့် ချိတ်ဆက်ပါ။
   c.ကေဘယ်ကြိုးများကို ဘူးအတွင်းမှ ကေဘယ် tie ဖြင့် ချိတ်ဆက်ပါ။
4. ဝါယာတပ်ဆင်ပြီးနောက် မော်ဂျူးများကို ဖရိမ်သို့ ထည့်သွင်းပါ။ ပင်မယူနစ်ကို ထိပ်ဆုံးအကွက်တွင် ထားရပါမည်။
5. ဘူးအတွင်းမှ ခြောက်ထောင့်ဝက်အူလှည့် အသုံးပြု၍ ဖရိမ်ပေါ်တွင် အဖုံးကို တပ်ဆင်ပါ။

DS-KD8003-IME1
Video Intercom Module Door Station

TÜRKÇE

Şema Referansları

1 Görünüm

① Mikrofon ② Düşük Aydınlatma IR Takviye Işığı ③ Yerleşik Kamera ④ Hoparlör
⑤ Arama Düğmesi ⑥ İsim etiketi ⑦ KURCALAMA ⑧ Ağ Arayüzü
⑨ Modül Bağlantı Arayüzü ⑩ Ayar Vidası

Not: Modül bağlantı arabirimi, isim etiketi modülü, tuş takımı modülü, kart okuyucu modülü gibi diğer işlev modüllerini bağlamak için kullanılır. Tüm bu modüller alt modül olarak bilinir.

2 Terminal

Not: Terminal ve kablo bağlantısı açıklamaları için şekle ve Kullanım Kılavuzuna bakın.

3 Kurulum

Not: Görüntülü interkom modülü kapı istasyonu, bir modül kurulumunu, iki modül kurulumunu, üç modül kurulumunu ve üç modülden daha fazla kurulumu destekler. Burada üç modüllü kurulum örnek olarak verilmiştir.

Başlamadan Önce

- Kurulum için hazırlamanız gereken araçlar: Matkap (6), yıldız tornavida (PH1 * 150 mm) ve eğim ölçer.
- Kurulum esnasında ilgili tüm ekipmanın kapalı olduğundan emin olun.
- Kurulumdan önce alt modülün adresini yapılandırdığınızdan emin olun. Geçerli alt modül adres aralığı 1 ile 8 arasındadır. No., aynı ana üniteye bağlı alt modüller için benzersiz olmalıdır. Alt modül adresi ve karşılık gelen anahtar durumu şekilde gösterilmiştir.

Üç Modül Gömme Montaj

1. Kurulum deliğini açın ve kabloyu çekin.

Not: Kurulum deliğinin önerilen boyutu 321,8 (G) × 108 (Y) × 45,5 (D) mm'dir. Dışarıda bırakılan kabloların önerilen uzunluğu 270 mm'dir.

2. Bir kablo girişi seçin ve plastik tabakayı çıkarın. Kabloları muhafaza kutusunun deliğinden geçirin. Muhafaza kutusunu montaj yuvasına yerleştirin. Muhafaza kutusunun vida deliklerinin konumunu bir işaretleyici ile işaretleyin ve muhafaza kutusunu çıkarın.
3. Duvardaki işaretlere göre 4 delik açın ve esnetme bileziklerini vida deliklerine yerleştirin. Muhafaza kutusunu 4 dübel ile sabitleyin.
4. Muhafaza kutusu ve duvar arasındaki boşluğu beton veya Silikon dolgu macunu ile doldurun. Beton kuruduktan sonra montaj kulaklarını aletle çıkarın.
5. Kabloları bağlayın ve modülleri takın.
   a. Kablo 1'i ve Kablo 2'nin bir ucunu ana ünitenin ilgili arayüzlerine bağlayın, ardından ana üniteyi üst ızgaraya takın.
   b. Kablo 2'nin diğer ucunu Alt Modül 1'in giriş arayüzüne bağlayın. Kablo 3'ün bir ucunu Alt Modül 1'in çıkış arabirimine bağlayın ve orta ızgaraya takın.
   c. Kablo 3'ün diğer ucunu Alt Modül 2'nin giriş arayüzüne bağlayın. Alt ızgaraya yerleştirin.
6. Altıgen anahtar kullanarak kapağı ve ana üniteyi 2 lokma başlı vida ile sabitleyin.

Koruyucu Kalkanlı Yüzey Montajı

1. Montaj etiketi 1'i duvara yapıştırın. Eğim ölçer ile ölçüm yaparak etiketin yatay olarak yerleştirildiğinden emin olun. Etiketteki vida deliklerine göre 4 delik açın.

Not: Önerilen delik boyutu 6 (çap) × 25 (derinlik) mm'dir. Dışarıda bırakılan kabloların önerilen uzunluğu 270 mm'dir.

2. Etiketi çıkarın ve esnetme bileziklerini vida deliklerine yerleştirin. Montaj çerçevesini 4 dübel ile duvara sabitleyin.
3. Modül bağlantı hattını çerçevenin diş deliklerine geçirin. Ana ünite bağlantı hatlarını diş deliğinden üst ızgaraya geçirin.
   a. Kabloları ve modül bağlantı hattı 1'i ana ünitenin karşılık gelen arayüzlerine bağlayın, ardından ana üniteyi üst ızgaraya yerleştirin.
   b. Modül bağlantı hattı 1'in diğer ucunu alt modülün giriş arayüzüne bağlayın. İki alt modülü modül bağlantı hattı 2'ye bağlayın.
   c. Kabloları paketteki kablo bağıyla düzenleyin.
4. Kablolamadan sonra modülleri çerçeveye yerleştirin. Ana ünite üst ızgaraya yerleştirilmelidir.
5. Kapağı çerçeveye sabitlemek için paketteki altıgen anahtarı kullanın.

DS-KD8003-IME1
Video Intercom Module Door Station

РУССКИЙ

Пояснения к рисункам

1 Внешний вид

① Микрофон ② Слабое освещение – дополнительная ИК-подсветка
③ Встроенная камера ④ Динамик ⑤ Кнопка вызова ⑥ Бейдж ⑦ ВЗЛОМ
⑧ Сетевой интерфейс ⑨ Интерфейс модуля подключения ⑩ Разъемы

Примечание: Интерфейс для подключения модулей используется для включения в систему модулей с др угими функциями, таких как бейдж-модуль, модуль клавиатуры, модуль картридера, и т. д. Все эти модул и называются субмодулями.

2 Клемма

Примечание: Описание электрических подключений относится к Руководству пользователя.

3 Установка

Примечание: Дверная станция видеодомофона может быть установлена с одним, двумя, тремя и более расширительными модулями. В качестве примера здесь описана установка с тремя модулями.

Прежде чем начать:

1.Инструменты, которые нужно подготовить для установки: дрель со сверлом (ø6), крестовая отвертка (PH1 * 150 мм) и уровень.
2.Убедитесь, что во время монтажных работ все оборудование выключено.
3.Перед установкой убедитесь, что адрес субмодуля задан. Допустимые адреса субмодулей: от 1 до 8. Номера субмодулей, подключаемых к одному основному блоку, должны быть разными. Адреса субмодулей и соответствующие им состояния переключателей показаны на рисунке.

Скрытый монтаж с тремя модулями

1.Подготовьте монтажное отверстие и протяните кабель.
Примечание: Рекомендуемые размеры монтажного отверстия: 321,8 (Ш) × 108 (В) × 45,5 (Г) мм. Рекомендуемая длина выступающих концов кабелей: 270 мм.
2.Выберите кабельный ввод и удалите пластиковую заглушку. Проведите кабели через отверстие в монтажной коробке. Вставьте монтажную коробку в монтажное отверстие. Отметьте положение отверстий для винтов в монтажной коробке с помощью маркера и выньте коробку.
3.Просверлите в стене 4 отверстия по отметкам и вставьте в них дюбели. Закрепите монтажную коробку с помощью4 расширительных болтов.
4.Заполните зазор между монтажной коробкой и стеной бетоном или силиконовым герметиком. После затвердевания бетона удалите крепежные ушки с помощью соответствующего инструмента.
5.Подключите кабели и вставьте модули.
а.Подключите кабель 1 и один конец кабеля 2 к соответствующим интерфейсам основного блока, а затем вставьте основной блок в верхний отсек.
б.Подключите другой конец кабеля 2 к входному интерфейсу субмодуля 1. Подключите один конец кабеля субмодуля 1 и вставьте его в средний отсек.
в.Подключите другой конец кабеля 3 к входному интерфейсу субмодуля 2. Вставьте его в нижний отсек.
6.Прикрутите крышку и основной блок 2-мя винтами с цилиндрической головкой с помощью шестигранного ключа.

Поверхностный монтаж с тремя модулями

1.Приклейте монтажную наклейку 1 к стене. Используя уровень, убедитесь, что наклейка расположена горизонтально. Просверлите 4 отверстия для винтов по шаблону наклейки.
Примечание: Рекомендуемые размеры отверстия: 6 мм (диаметр) x 25 мм (глубина). Рекомендуемая длина выступающих концов кабелей: 270 мм.
2.Удалите наклейку и вставьте дюбели в отверстия для винтов. Прикрепите монтажное основание к стене с помощью 4-х расширительных болтов.
3.Пропустите соединительный кабель модулей через отверстия коробки. Пропустите соединительный кабель основного блока через отверстие в верхней секции и подключите кабели.
а.Подключите соединительную линию модулей 1 к соответствующим интерфейсам основного блока, затем вставьте основной блок в верхний отсек.
б.Подключите другой конец соединительной линии модулей 1 к входному интерфейсу субмодулей с помощью соединительной линии модулей 2.
в.Соберите кабели в жгут с помощью стяжек.
4.После подключения вставьте модули в монтажную коробку. Основной блок должен быть размещен в верхней секции.
5.Используя прилагаемый шестигранный ключ, закрутите винты крышки коробки.

DS-KD8003-IME1
Video Intercom Module Door Station

УКРАЇНСЬКА

Пояснення на схемі

1 Зовнішній вигляд

① Мікрофон ② Допоміжне ІЧ-світло на випадок поганого освітлення
③ Вбудована камера ④ Динамік ⑤ Кнопка виклику ⑥ Бейдж ⑦ ВТРУЧАННЯ
⑧ Мережевий роз'єм ⑨ Роз'єм для з'єднання модулів ⑩ Установчий гвинт

Примітка. Роз'єм для з'єднання модулів використовується для під'єднання інших функціональних модулів, наприклад модуля розпізнавання бейджів, модуля цифрової клавіатури, модуля зчитувача карток тощо. Усі ці модулі називаються підпорядкованими.

2 Термінал

Примечание. Описание разъемов и разводки приведено на рисунке и в руководстве пользователя.

3 Установлення

Примітка. Дверна станція з модулями відеодомофона підтримує встановлення з одним, двома, трьома й більше модулями. Тут для прикладу розглянуто встановлення з трьома модулями.

Перш ніж почати

- Інструменти, що знадобляться для підготовки до встановлення: дриль (6), хрестова викрутка (PH1*150 мм) і нівелір.
- Переконайтеся, що під час установлення все відповідне обладнання вимкнене.
- Переконайтеся, що перед установленням задано адресу підпорядкованого модуля. Адреса підпорядкованого модуля може бути в діапазоні від 1 до 8. Номер має бути унікальним для підпорядкованих модулів, підключених до одного головного модуля. Адреса підпорядкованого модуля та статус відповідного перемикача відображаються як цифра.

Прихований монтаж із трьома модулями

1. Зробіть заглиблений отвір для монтажу й випустіть назовні кабель.

Примітка. Рекомендований розмір монтажного отвору: 321,8 (Ш) × 108 (В) × 45,5 (Г) мм. Рекомендована довжина випущених назовні кінців кабелю — 270 мм.

2. Виберіть кабельний ввід і зніміть пластмасову кришку. Проведіть кабелі через отвір у монтажній коробці. Вставте монтажну коробку в монтажний отвір. Позначте маркером положення отворів під гвинти в монтажній коробці, а тоді вийміть монтажну коробку.
3. Просвердліть 4 отвори відповідно до позначок на стіні та вставте закладні втулки в отвори під гвинти. Закріпіть монтажну коробку чотирма розпірними болтами.
4. Простір між монтажною коробкою та стіною заповніть бетоном або силіконовим герметиком. Після висихання бетону зніміть монтажні провушини спеціальним інструментом.
5. Під'єднайте кабелі та вставте модулі.
   a. Під'єднайте кабель 1 і один кінець кабелю 2 до відповідних роз'ємів головного модуля, а тоді вставте головний модуль у верхню решітку.
   b. Під'єднайте інший кінець кабелю 2 до вхідного роз'єму підпорядкованого модуля 1. Під'єднайте один кінець кабелю 3 до вихідного роз'єму підпорядкованого модуля 1 і вставте його в середню решітку.
   c. Під'єднайте інший кінець кабелю 3 до вхідного роз'єму підпорядкованого модуля 2. Вставте його в нижню решітку.
6. Зафіксуйте кришку та головний модуль двома гвинтами із заглибленням під ключ за допомогою шестигранного ключа.

Зовнішній монтаж із захисним екраном

1. Наклейте монтажну наліпку 1 на стіну. За допомогою нівеліра переконайтеся, що наліпка розташована горизонтально. Просвердліть 4 отвори відповідно до позначень отворів під гвинти на наліпці.

Примітка. Рекомендований розмір отвору: 6 (діаметр) × 25 (глибина) мм. Рекомендована довжина випущених назовні кінців кабелю — 270 мм.

2. Зніміть наліпку та вставте закладні втулки в отвори під гвинти. Прикріпіть монтажну рамку на стіні чотирма розпірними болтами.
3. Пропустіть лінії з'єднання модулів крізь нарізні отвори рамки. Пропустіть лінії з'єднання головного модуля крізь нарізний отвір у верхній решітці та з'єднайте кабелі.
   a. Під'єднайте кабелі та лінію з'єднання модулів 1 до відповідних роз'ємів головного модуля, а тоді вставте головний модуль у верхню решітку.
   b. Під'єднайте інший кінець лінії з'єднання модулів 1 до вхідного роз'єму підпорядкованого модуля. З'єднайте два підпорядковані модулі лінією з'єднання модулів 2.
   c. Упорядкуйте кабелі за допомогою кабельної стяжки з комплекту поставки.
4. Після під'єднання кабелів вставте модулі в рамку. Головний модуль потрібно вставити у верхню решітку.
5. За допомогою шестигранного ключа з комплекту поставки закріпіть кришку на рамці.

©2021 Hangzhou Hikvision Digital Technology Co., Ltd. All rights reserved.
About this Manual
The Manual includes instructions for using and managing the Product. Pictures, charts, images and all other information hereinafter are for description and explanation only. The information contained in the Manual is subject to change, without notice, due to firmware updates or other reasons. Please find the latest version of this Manual at the Hikvision website (https://www.hikvision.com/).
Please use this Manual with the guidance and assistance of professionals trained in supporting the Product.
HIKVISION and other Hikvision's trademarks and logos are the properties of Hikvision in various jurisdictions. Other trademarks and logos mentioned are the properties of their respective owners.
Disclaimer
TO THE MAXIMUM EXTENT PERMITTED BY APPLICABLE LAW, THIS MANUAL AND THE PRODUCT DESCRIBED, WITH ITS HARDWARE, SOFTWARE AND FIRMWARE, ARE PROVIDED "AS IS" AND "WITH ALL FAULTS AND ERRORS". HIKVISION MAKES NO WARRANTIES, EXPRESS OR IMPLIED, INCLUDING WITHOUT LIMITATION, MERCHANTABILITY, SATISFACTORY QUALITY, OR FITNESS FOR A PARTICULAR PURPOSE. THE USE OF THE PRODUCT BY YOU IS AT YOUR OWN RISK. IN NO EVENT WILL HIKVISION BE LIABLE TO YOU FOR ANY SPECIAL, CONSEQUENTIAL, INCIDENTAL, OR INDIRECT DAMAGES, INCLUDING, AMONG OTHERS, DAMAGES FOR LOSS OF BUSINESS PROFITS, BUSINESS INTERRUPTION, OR LOSS OF DATA, CORRUPTION OF SYSTEMS, OR LOSS OF DOCUMENTATION, WHETHER BASED ON BREACH OF CONTRACT, TORT (INCLUDING NEGLIGENCE), PRODUCT LIABILITY, OR OTHERWISE, IN CONNECTION WITH THE USE OF THE PRODUCT, EVEN IF HIKVISION HAS BEEN ADVISED OF THE POSSIBILITY OF SUCH DAMAGES OR LOSS.
YOU ACKNOWLEDGE THAT THE NATURE OF THE INTERNET PROVIDES FOR INHERENT SECURITY RISKS, AND HIKVISION SHALL NOT TAKE ANY RESPONSIBILITIES FOR ABNORMAL OPERATION, PRIVACY LEAKAGE OR OTHER DAMAGES RESULTING FROM CYBER-ATTACK, HACKER ATTACK, VIRUS INFECTION, OR OTHER INTERNET SECURITY RISKS; HOWEVER, HIKVISION WILL PROVIDE TIMELY TECHNICAL SUPPORT IF REQUIRED.
YOU AGREE TO USE THIS PRODUCT IN COMPLIANCE WITH ALL APPLICABLE LAWS, AND YOU ARE SOLELY RESPONSIBLE FOR ENSURING THAT YOUR USE CONFORMS TO THE APPLICABLE LAW. ESPECIALLY, YOU ARE RESPONSIBLE, FOR USING THIS PRODUCT IN A MANNER THAT DOES NOT INFRINGE ON THE RIGHTS OF THIRD PARTIES, INCLUDING WITHOUT LIMITATION, RIGHTS OF PUBLICITY, INTELLECTUAL PROPERTY RIGHTS, OR DATA PROTECTION AND OTHER PRIVACY RIGHTS. YOU SHALL NOT USE THIS PRODUCT FOR ANY PROHIBITED END-USES, INCLUDING THE DEVELOPMENT OR PRODUCTION OF WEAPONS OF MASS DESTRUCTION, THE DEVELOPMENT OR PRODUCTION OF CHEMICAL OR BIOLOGICAL WEAPONS, ANY ACTIVITIES IN THE CONTEXT RELATED TO ANY NUCLEAR EXPLOSIVE OR UNSAFE NUCLEAR FUEL-CYCLE, OR IN SUPPORT OF HUMAN RIGHTS ABUSES.
IN THE EVENT OF ANY CONFLICTS BETWEEN THIS MANUAL AND THE APPLICABLE LAW, THE LATER PREVAILS.
This product and - if applicable - the supplied accessories too are marked with "CE" and comply therefore with the applicable harmonized European standards listed under the RE Directive 2014/53/EU, the EMC Directive 2014/30/EU, the RoHS Directive 2011/65/EU.
2012/19/EU (WEEE directive): Products marked with this symbol cannot be disposed of as unsorted municipal waste in the European Union. For proper recycling, return this product to your local supplier upon the purchase of equivalent new equipment, or dispose of it at designated collection points. For more information see: www.recyclethis.info
2006/66/EC (battery directive): This product contains a battery that cannot be disposed of as unsorted municipal waste in the European Union. See the product documentation for specific battery information. The battery is marked with this symbol, which may include lettering to indicate cadmium (Cd), lead (Pb), or mercury (Hg). For proper recycling, return the battery to your supplier or to a designated collection point. For more information see:www.recyclethis.info

WARNING
●All the electronic operation should be strictly compliance with the electrical safety regulations, fire prevention regulations and other related regulations in your local region.
●Do not connect several devices to one power adapter as adapter overload may cause over-heat or fire hazard.
●Please make sure that the power has been disconnected before you wire, install or dismantle the device.
●When the product is installed on wall or ceiling, the device shall be firmly fixed.
●If smoke, odors or noise rise from the device, turn off the power at once and unplug the power cable, and then please contact the service center.
●If the product does not work properly, please contact your dealer or the nearest service center. Never attempt to disassemble the device yourself. (We shall not assume any responsibility for problems caused by unauthorized repair or maintenance.)

CAUTION
●Do not drop the device or subject it to physical shock, and do not expose it to high electromagnetism radiation. Avoid the equipment installation on vibrations surface or places subject to shock (ignorance can cause equipment damage).
●Do not place the device in extremely hot (refer to the specification of the device for the detailed operating temperature), cold, dusty or damp locations, and do not expose it to high electromagnetic radiation.
●The device cover for indoor use shall be kept from rain and moisture.
●Exposing the equipment to direct low ventilation or heat source such as heater or radiator is forbidden (ignorance can cause fire danger).
●Do not aim the device at the sun or extra bright places. A blooming or smear may occur otherwise (which is not a malfunction however), and affecting the endurance of sensor at the same time.
●Please use a soft and dry cloth when clean inside and outside surfaces of the device cover, do not use alkaline detergents.
Please keep all wrappers after unpack them for future use. In case of any failure occurred, you need to return the device to the factory with the original wrapper. Transportation without the original wrapper may result in damage on the device and lead to additional costs.

©2021 Hangzhou Hikvision Digital Technology Co., Ltd. Tous droits réservés.
À propos de ce manuel
Ce manuel fournit des instructions d'utilisation et de gestion du produit. Les images, les tableaux, les figures et toutes les autres informations ci-après ne sont donnés qu'à titre de description et d'explication. Les informations contenues dans ce manuel sont modifiables sans préavis, en raison d'une mise à jour d'un micrologiciel ou pour d'autres raisons. Veuillez trouver la dernière version de ce manuel sur le site Internet de Hikvision (https://www.hikvision.com/).
Veuillez utiliser ce mode d'emploi avec les conseils et l'assistance de professionnels spécialement formés dans la prise en charge de ce produit.
HIKVISION et les autres marques et logos de Hikvision sont la propriété de Hikvision dans diverses juridictions. Toutes les autres marques et tous les logos mentionnés appartiennent à leurs propriétaires respectifs.
Clause d'exclusion de responsabilité
DANS LES LIMITES AUTORISÉES PAR LA LOI EN VIGUEUR, LE PRÉSENT MANUEL ET LE PRODUIT DÉCRIT, AINSI QUE SON MATÉRIEL, SES LOGICIELS ET SES MICROLOGICIELS, SONT FOURNIS « EN L'ÉTAT » ET « AVEC TOUS LES DÉFAUTS ET ERREURS ». HIKVISION NE FAIT AUCUNE GARANTIE, EXPLICITE OU IMPLICITE, Y COMPRIS, SANS S'Y LIMITER, DE QUALITÉ MARCHANDE, DE QUALITÉ SATISFAISANTE, OU D'ADÉQUATION À UN USAGE PARTICULIER. VOUS UTILISEZ LE PRODUIT À VOS PROPRES RISQUES. EN AUCUN CAS HIKVISION NE SERA TENU RESPONSABLE POUR TOUT DOMMAGE SPÉCIAL, CONSÉCUTIF, ACCESSOIRE OU INDIRECT, Y COMPRIS, ENTRE AUTRES, LES DOMMAGES RELATIFS À LA PERTE DE PROFITS D'ENTREPRISE, À L'INTERRUPTION D'ACTIVITÉS COMMERCIALES, OU LA PERTE DES DONNÉES, LA CORRUPTION DES SYSTÈMES, OU LA PERTE DES DOCUMENTS, S'ILS SONT BASÉS SUR UNE VIOLATION DE CONTRAT, UNE FAUTE (Y COMPRIS LA NÉGLIGENCE), LA RESPONSABILITÉ EN MATIÈRE DE PRODUITS, OU AUTRE, EN RAPPORT AVEC L'UTILISATION DU PRODUIT, MÊME SI HIKVISION A ÉTÉ INFORMÉ DE LA POSSIBILITÉ D'UN TEL DOMMAGE OU D'UNE TELLE PERTE.
VOUS RECONNAISSEZ QUE LA NATURE D'INTERNET EST SOURCE DE RISQUES DE SÉCURITÉ INHÉRENTS, ET HIKVISION SE DÉGAGE DE TOUTE RESPONSABILITÉ EN CAS DE FONCTIONNEMENT ANORMAL, DIVULGATION D'INFORMATIONS CONFIDENTIELLES OU AUTRES DOMMAGES DÉCOULANT D'UNE CYBERATTAQUE, D'UN PIRATAGE INFORMATIQUE, D'UNE INFECTION PAR DES VIRUS, OU AUTRES RISQUES DE SÉCURITÉ LIÉS À INTERNET ; TOUTEFOIS, HIKVISION FOURNIRA UNE ASSISTANCE TECHNIQUE DANS LES DÉLAIS, LE CAS ÉCHÉANT.
VOUS ACCEPTEZ D'UTILISER CE PRODUIT CONFORMÉMENT À L'ENSEMBLE DES LOIS EN VIGUEUR. IL EST DE VOTRE RESPONSABILITÉ EXCLUSIVE DE VEILLER À CE QUE VOTRE UTILISATION SOIT CONFORME À LA LOI APPLICABLE. IL VOUS APPARTIENT SURTOUT D'UTILISER CE PRODUIT D'UNE MANIÈRE QUI NE PORTE PAS ATTEINTE AUX DROITS DE TIERS, Y COMPRIS, MAIS SANS S'Y LIMITER, LES DROITS DE PUBLICITÉ, LES DROITS DE PROPRIÉTÉ INTELLECTUELLE, OU LA PROTECTION DES DONNÉES ET D'AUTRES DROITS RELATIFS À LA VIE PRIVÉE. VOUS NE DEVEZ PAS UTILISER CE PRODUIT POUR TOUTE UTILISATION FINALE INTERDITE, NOTAMMENT LA MISE AU POINT OU LA PRODUCTION D'ARMES DE DESTRUCTION MASSIVE, LA MISE AU POINT OU LA FABRICATION D'ARMES CHIMIQUES OU BIOLOGIQUES, LES ACTIVITÉS DANS LE CONTEXTE LIÉ AUX EXPLOSIFS NUCLÉAIRES OU AU CYCLE DU COMBUSTIBLE NUCLÉAIRE DANGEREUX, OU SOUTENANT LES VIOLATIONS DES DROITS DE L'HOMME.
EN CAS DE CONFLIT ENTRE CE MANUEL ET LES LOIS EN VIGUEUR, CES DERNIÈRES PRÉVALENT.
Ce produit et, le cas échéant, les accessoires qui l'accompagnent, sont estampillés « CE » et sont donc conformes aux normes européennes harmonisées en vigueur répertoriées sous la directive relative aux équipements radioélectriques 2014/53/UE, la directive sur les émissions électromagnétiques 2014/30/UE et la directive RoHS 2011/65/UE.
2012/19/UE (directive DEEE) : Dans l'Union européenne, les produits portant ce pictogramme ne doivent pas être déposés dans une décharge municipale où le tri des déchets n'est pas pratiqué. Pour un recyclage adéquat, remettez ce produit à votre revendeur lors de l'achat d'un nouvel équipement équivalent, ou déposez-le dans un lieu de collecte prévu à cet effet. Pour de plus amples informations, consultez : www.recyclethis.info.
2006/66/CE (directive sur les batteries) : Ce produit renferme une batterie qui ne doit pas être déposée dans une décharge municipale où le tri des déchets n'est pas pratiqué, dans l'Union européenne. Pour plus de précisions sur la batterie, reportez-vous à sa documentation. La batterie porte le pictogramme ci-contre, qui peut inclure la mention Cd (cadmium), Pb (plomb) ou Hg (mercure). Pour la recycler correctement, renvoyez la batterie à votre revendeur ou déposez-la dans un point de collecte prévu à cet effet. Pour de plus amples informations, visitez le site Web : www.recyclethis.info.

Avertissements :
●Tous les éléments électroniques doivent respecter à la lettre la réglementation locale sur la sécurité des installations électriques, sur la prévention des incendies et des réglementations connexes en vigueur.
●Ne branchez pas plusieurs appareils sur un même adaptateur ; toute surcharge de l'adaptateur pouvant entraîner sa surchauffe ou provoquer un incendie.
●Veillez à bien déconnecter la source d'alimentation avant de câbler, installer ou démonter l'appareil.
●Lors de l'installation au mur ou au plafond, assurez-vous que l'appareil est bien fixé.
●Si l'appareil dégage de la fumée ou une odeur suspecte, ou s'il émet des bruits inhabituels, éteignez-le et débranchez le câble d'alimentation, puis contactez le SAV.
●Si le produit ne fonctionne pas correctement, contactez votre revendeur ou le SAV le plus proche. Vous ne devez en aucun cas essayer de démonter le produit vous-même. (Nous déclinons toute responsabilité en cas de problèmes découlant d'une intervention ou d'une réparation effectuée sans autorisation.)

Précautions
●Évitez de faire tomber l'appareil, de le heurter et de l'exposer à des rayonnements électromagnétiques de forte intensité. Évitez d'installer l'équipement sur des surfaces vibrantes ou à des emplacements subissant des chocs fréquents (au risque de l'endommager).
●N'installez pas l'appareil à un emplacement trop chaud ou trop froid (reportez-vous à la spécification de l'appareil pour connaître la température de fonctionnement précise), poussiéreux ou humide. Ne l'exposez pas non plus à des rayonnements électromagnétiques élevés.
●Le capot de l'appareil pour installation intérieure ne doit pas être exposé à la pluie, ni à l'humidité.
●Il est formellement interdit d'exposer l'équipement directement au soleil, à un environnement mal ventilé ou à une source de chaleur telle qu'une chaudière ou un radiateur (au risque de provoquer un incendie).
●N'orientez pas l'appareil vers le soleil ou des sources de lumière très vive. Dans le cas contraire, un voile ou des traînées risquent de se former (ce qui ne constitue toutefois pas un dysfonctionnement) et la résistance du capteur peut également être affectée.
●Utilisez un chiffon doux et sec pour nettoyer les surfaces intérieures et extérieures du capot de l'appareil. N'utilisez pas de détergents alcalins.
●Conservez tous les emballages ; ils pourront vous resservir ultérieurement. En cas de panne, renvoyez l'appareil à l'usine dans son emballage d'origine. Si l'appareil est transporté hors de son emballage d'origine, il risque d'être abîmé, entraînant des frais supplémentaires.

©2021 Hangzhou Hikvision Digital Technology Co., Ltd. Alle Rechte vorbehalten.
Hinweise zu dieser Bedienungsanleitung
Die Bedienungsanleitung beinhaltet Anleitungen zur Verwendung und Verwaltung des Produkts. Bilder, Diagramme, Abbildungen und alle sonstigen Informationen dienen nur der Beschreibung und Erklärung. Die Änderung der in der Bedienungsanleitung enthaltenen Informationen ist aufgrund von Firmware-Aktualisierungen oder aus anderen Gründen vorbehalten. Die neueste Version dieser Bedienungsanleitung finden Sie auf der Hikvision-Website (https://www.hikvision.com/).
Bitte verwenden Sie diese Bedienungsanleitung unter Anleitung und Unterstützung von Fachleuten, die für den Support des Produkts geschult sind.
HIKVISION und andere Marken und Logos von Hikvision sind das Eigentum von Hikvision in verschiedenen Ländern. Andere hier erwähnte Marken und Logos sind Eigentum ihrer jeweiligen Inhaber.
Haftungsausschluss
DIESE BEDIENUNGSANLEITUNG UND DAS BESCHRIEBENE PRODUKT MIT SEINER HARDWARE, SOFTWARE UND FIRMWARE WERDEN, SOWEIT GESETZLICH ZULÄSSIG, IN DER „VORLIEGENDEN FORM" UND MIT „ALLEN FEHLERN UND IRRTÜMERN" BEREITGESTELLT. HIKVISION ÜBERNIMMT KEINE AUSDRÜCKLICHEN ODER STILLSCHWEIGENDEN GARANTIEN, EINSCHLIEẞLICH, ABER NICHT BESCHRÄNKT AUF DIE MARKTGÄNGIGKEIT, ZUFRIEDENSTELLENDE QUALITÄT ODER EIGNUNG FÜR EINEN BESTIMMTEN ZWECK. DIE NUTZUNG DES PRODUKTS DURCH SIE ERFOLGT AUF IHRE EIGENE GEFAHR. IN KEINEM FALL IST HIKVISION IHNEN GEGENÜBER HAFTBAR FÜR BESONDERE, ZUFÄLLIGE, DIREKTE ODER INDIREKTE SCHÄDEN, EINSCHLIEẞLICH, JEDOCH NICHT DARAUF BESCHRÄNKT, VERLUST VON GESCHÄFTSGEWINNEN, GESCHÄFTSUNTERBRECHUNG, DATENVERLUST, SYSTEMBESCHÄDIGUNG, VERLUST VON DOKUMENTATIONEN, SEI ES AUFGRUND VON VERTRAGSBRUCH, UNERLAUBTER HANDLUNG (EINSCHLIEẞLICH FAHRLÄSSIGKEIT), PRODUKTHAFTUNG ODER ANDERWEITIG, IN VERBINDUNG MIT DER VERWENDUNG DIESES PRODUKTS, SELBST WENN HIKVISION ÜBER DIE MÖGLICHKEIT DERARTIGER SCHÄDEN ODER VERLUSTE INFORMIERT WAR.
SIE ERKENNEN AN, DASS DIE NATUR DES INTERNETS DAMIT VERBUNDENE SICHERHEITSRISIKEN BEINHALTET. HIKVISION ÜBERNIMMT KEINE VERANTWORTUNG FÜR ANORMALEN BETRIEB, DATENVERLUST ODER ANDERE SCHÄDEN, DIE SICH AUS CYBERANGRIFFEN, HACKERANGRIFFEN, VIRUSINFEKTION ODER ANDEREN SICHERHEITSRISIKEN IM INTERNET ERGEBEN. HIKVISION WIRD JEDOCH BEI BEDARF ZEITNAH TECHNISCHEN SUPPORT LEISTEN.
SIE STIMMEN ZU, DIESES PRODUKT IN ÜBEREINSTIMMUNG MIT ALLEN GELTENDEN GESETZEN ZU VERWENDEN, UND SIE SIND ALLEIN DAFÜR VERANTWORTLICH, DASS IHRE VERWENDUNG GEGEN KEINE GELTENDEN GESETZE VERSTÖẞT. INSBESONDERE SIND SIE DAFÜR VERANTWORTLICH, DIESES PRODUKT SO ZU VERWENDEN, DASS DIE RECHTE DRITTER NICHT VERLETZT WERDEN, EINSCHLIEẞLICH, ABER NICHT BESCHRÄNKT AUF VERÖFFENTLICHUNGSRECHTE, DIE RECHTE AN GEISTIGEM EIGENTUM ODER DEN DATENSCHUTZ UND ANDERE PERSÖNLICHKEITSRECHTE. SIE DÜRFEN DIESES PRODUKT NICHT FÜR VERBOTENE ENDANWENDUNGEN VERWENDEN, EINSCHLIESSLICH DER ENTWICKLUNG ODER HERSTELLUNG VON MASSENVERNICHTUNGSWAFFEN, DER ENTWICKLUNG ODER HERSTELLUNG CHEMISCHER ODER BIOLOGISCHER WAFFEN, JEGLICHER AKTIVITÄTEN IM ZUSAMMENHANG MIT EINEM NUKLEAREN SPRENGKÖRPER ODER UNSICHEREN NUKLEAREN BRENNSTOFFKREISLAUF ODER ZUR UNTERSTÜTZUNG VON MENSCHENRECHTSVERLETZUNGEN.
IM FALL VON WIDERSPRÜCHEN ZWISCHEN DIESER BEDIENUNGSANLEITUNG UND GELTENDEM RECHT IST LETZTERES MAẞGEBLICH.
Dieses Produkt und – sofern zutreffend – das mitgelieferte Zubehör sind mit „CE" gekennzeichnet und entsprechen daher den geltenden harmonisierten europäischen Normen gemäß der RE-Richtlinie 2014/53/EU, der EMV-Richtlinie 2014/30/EU und der RoHS-Richtlinie 2011/65/EU.
2012/19/EU (Elektroaltgeräte-Richtlinie): Produkte, die mit diesem Symbol gekennzeichnet sind, dürfen innerhalb der Europäischen Union nicht mit dem Hausmüll entsorgt werden. Für korrektes Recycling geben Sie dieses Produkt an Ihren örtlichen Fachhändler zurück oder entsorgen Sie es an einer der Sammelstellen. Weitere Informationen finden Sie unter: www.recyclethis.info
2006/66/EC (Batterierichtlinie): Dieses Produkt enthält eine Batterie, die innerhalb der Europäischen Union nicht mit dem Hausmüll entsorgt werden darf Siehe Produktdokumentation für spezifische Hinweise zu Batterien. Die Batterie ist mit diesem Symbol gekennzeichnet, das zusätzlich die Buchstaben Cd für Cadmium, Pb für Blei oder Hg für Quecksilber enthalten kann. Für korrektes Recycling geben Sie die Batterie an Ihren örtlichen Fachhändler zurück oder entsorgen Sie sie an einer der Sammelstellen. Weitere Informationen finden Sie unter: www.recyclethis.info.

Warnung
●Alle elektronischen Einrichtungen müssen den geltenden Sicherheitsvorschriften, Brandschutzbestimmungen und anderen relevanten Vorschriften für den Installationsort entsprechen.
●Schließen Sie nicht mehrere Geräte an einen Netzadapter an, weil eine Überlastung des Adapters zur Überhitzung und dadurch zur Brandgefahr führen kann.
●Achten Sie bitte darauf, die Stromversorgung zu unterbrechen, bevor Sie das Gerät verdrahten, installieren oder demontieren.
●Im Fall einer Wand- oder Deckenmontage muss das Produkt sicher befestigt werden.
●Sollte das Gerät Rauch, Gerüche oder Geräusche abgeben, unterbrechen Sie sofort die Stromversorgung und wenden sich an den Kundendienst.
●Sollte das Produkt nicht einwandfrei funktionieren, wenden Sie sich bitte an den Händler oder nächstgelegenen Kundendienst. Versuchen Sie keinesfalls, das Gerät selbst zu demontieren. (Wir haften nicht für Probleme, die auf unbefugte Reparatur- oder Instandhaltungsarbeiten zurückzuführen sind.)

Vorsicht
●Lassen Sie das Gerät nicht fallen und setzen Sie sie weder Stoßeinwirkung noch hoher elektromagnetischer Strahlung aus. Installieren Sie das Gerät nicht auf schwingenden Flächen oder an Stellen, die Stoßeinwirkungen ausgesetzt sind (andernfalls könnte das Gerät beschädigt werden).
●Schützen Sie das Gerät vor extrem heißen oder kalten Temperaturen (genaue Angaben hierzu enthält das technische Datenblatt), staubigen oder feuchten Umgebungsbedingungen sowie hoher elektromagnetischer Strahlung.
●Die Geräteabdeckung für Inneninstallationen muss vor Regen und Feuchtigkeit geschützt werden.
●Schützen Sie das Gerät vor direkter Sonneneinstrahlung, geringer Luftzirkulation oder Wärmequellen wie Heizstrahlern oder Heizkörpern (andernfalls besteht Brandgefahr).
●Richten Sie das Gerät nicht auf die Sonne oder besonders helle Stellen aus. Es kann dadurch zu Spiegelungseffekten oder Bildschlieren kommen (was im Übrigen keine Fehlfunktion darstellt), wobei möglicherweise auch der Sensor in seiner Funktionsdauer beeinträchtigt wird.
●Benutzen Sie bitte keine alkalischen Reinigungsmittel, sondern ein weiches, trockenes Tuch, um die Innen- und Außenflächen der Geräteabdeckung zu reinigen.
●Bewahren Sie bitte das gesamte Verpackungsmaterial für zukünftige Zwecke auf. Im Fall einer Fehlfunktion schicken Sie das Gerät bitte in der Originalverpackung an den Hersteller zurück. Der Transport ohne die Originalverpackung kann zu Schäden am Gerät führen und zusätzliche Kosten nach sich ziehen.

©2021 Hangzhou Hikvision Digital Technology Co., Ltd. Todos los derechos reservados.
Sobre este manual
Este manual incluye las instrucciones de utilización y gestión del producto. Las figuras, gráficos, imágenes y cualquier otra información que encontrará en lo sucesivo tienen únicamente fines descriptivos y aclaratorios. La información incluida en el manual está sujeta a cambios, sin aviso previo, debido a las actualizaciones de software u otros motivos. Visite el sitio web de Hikvision —https://www.hikvision.com/— para acceder a la última versión de este manual.
Utilice este manual con la guía y asistencia de profesionales capacitados en el soporte del producto.
HIKVISION y otras marcas comerciales y logotipos de Hikvision son propiedad de Hikvision en diferentes jurisdicciones. Las demás marcas comerciales y logotipos mencionados son propiedad de sus respectivos dueños.
Descargo de responsabilidad
EN LA MEDIDA MÁXIMA PERMITIDA POR LAS LEYES APLICABLES, ESTE MANUAL Y EL PRODUCTO DESCRITO —INCLUIDOS SU HARDWARE, SOFTWARE Y FIRMWARE— SE SUMINISTRAN «TAL CUAL» Y «CON TODOS SU FALLOS Y ERRORES». HIKVISION NO OFRECE GARANTÍAS, EXPLÍCITAS O IMPLÍCITAS, INCLUIDAS, A MODO ENUNCIATIVO, COMERCIABILIDAD, CALIDAD SATISFACTORIA O IDONEIDAD PARA UN PROPÓSITO EN PARTICULAR. EL USO QUE HAGA DEL PRODUCTO CORRE BAJO SU ÚNICO RIESGO. EN NINGÚN CASO, HIKVISION PODRÁ CONSIDERARSE RESPONSABLE ANTE USTED DE NINGÚN DAÑO ESPECIAL, CONSECUENTE, INCIDENTAL O INDIRECTO, INCLUYENDO, ENTRE OTROS, DAÑOS POR PÉRDIDAS DE BENEFICIOS COMERCIALES, INTERRUPCIÓN DE LA ACTIVIDAD COMERCIAL, PÉRDIDA DE DATOS, CORRUPCIÓN DE LOS SISTEMAS O PÉRDIDA DE DOCUMENTACIÓN, YA SEA POR INCUMPLIMIENTO DEL CONTRATO, AGRAVIO (INCLUYENDO NEGLIGENCIA), RESPONSABILIDAD DEL PRODUCTO O EN RELACIÓN CON EL USO DEL PRODUCTO, INCLUSO CUANDO HIKVISION HAYA RECIBIDO UNA NOTIFICACIÓN DE LA POSIBILIDAD DE DICHOS DAÑOS O PÉRDIDAS.
USTED RECONOCE QUE LA NATURALEZA DE INTERNET IMPLICA RIESGOS DE SEGURIDAD INHERENTES Y HIKVISION NO TENDRÁ NINGUNA RESPONSABILIDAD POR EL FUNCIONAMIENTO ANORMAL, FILTRACIONES DE PRIVACIDAD U OTROS DAÑOS RESULTANTES DE ATAQUES CIBERNÉTICOS, ATAQUES DE HACKERS, INFECCIONES DE VIRUS U OTROS RIESGOS DE SEGURIDAD DE INTERNET; SIN EMBARGO, HIKVISION PROPORCIONARÁ APOYO TÉCNICO OPORTUNO DE SER NECESARIO.
USTED ACEPTA USAR ESTE PRODUCTO DE CONFORMIDAD CON TODAS LAS LEYES APLICABLES Y SOLO USTED ES EL ÚNICO RESPONSABLE DE ASEGURAR QUE EL USO CUMPLA CON DICHAS LEYES. EN ESPECIAL, USTED ES RESPONSABLE DE USAR ESTE PRODUCTO DE FORMA QUE NO INFRINJA LOS DERECHOS DE TERCEROS, INCLUYENDO, DE MANERA ENUNCIATIVA MAS NO LIMITATIVA, DERECHOS DE PUBLICIDAD, DERECHOS DE PROPIEDAD INTELECTUAL, DERECHOS RELATIVOS A LA PROTECCIÓN DE DATOS Y OTROS DERECHOS RELATIVOS A LA PRIVACIDAD. NO UTILIZARÁ ESTE PRODUCTO PARA NINGÚN USO FINAL PROHIBIDO, INCLUYENDO EL DESARROLLO O LA PRODUCCIÓN DE ARMAS DE DESTRUCCIÓN MASIVA, EL DESARROLLO O PRODUCCIÓN DE ARMAS QUÍMICAS O BIOLÓGICAS, NINGUNA ACTIVIDAD EN EL CONTEXTO RELACIONADO CON ALGÚN EXPLOSIVO NUCLEAR O EL CICLO DE COMBUSTIBLE NUCLEAR INSEGURO O EN APOYO DE ABUSOS DE LOS DERECHOS HUMANOS.
EN CASO DE HABER CONFLICTO ENTRE ESTE MANUAL Y LA LEGISLACIÓN VIGENTE, ESTA ÚLTIMA PREVALECERÁ.
Este producto, y en su caso también los accesorios suministrados, tienen la marca "CE" y por tanto cumplen con las normas europeas armonizadas aplicables enumeradas en la Directiva de equipos de radio 2014/53/UE, la Directiva de compatibilidad electromagnética 2014/30/UE y la Directiva de restricción del uso de sustancias peligrosas 2011/65/UE.
2012/19/UE (directiva RAEE, residuos de aparatos eléctricos y electromagnéticos): En la Unión Europea, los productos marcados con este símbolo no pueden ser desechados en el sistema de basura municipal sin recogida selectiva. Para un reciclaje adecuado, entregue este producto en el lugar de compra del equipo nuevo equivalente o deshágase de él en el punto de recogida designado a tal efecto. Para ver más información, visite: www.recyclethis.info
2006/66/CE (directiva sobre baterías): Este producto lleva una batería que no puede ser desechada en el sistema municipal de basuras sin recogida selectiva dentro de la Unión Europea. Consulte la documentación del producto para ver la información específica de la batería. La batería lleva marcado este símbolo, que incluye unas letras indicando si contiene cadmio (Cd), plomo (Pb), o mercurio (Hg). Para un reciclaje adecuado, entregue la batería a su vendedor o llévela al punto de recogida de basuras designado a tal efecto. Para más información visite: www.recyclethis.info.

Advertencias:
●Todas las operaciones de electrónica deben respetar estrictamente los reglamentos de seguridad eléctrica, los reglamentos de prevención de incendios y otras normativas relativas de su región.
●No conecte varios dispositivos en un solo adaptador de corriente ya que la sobrecarga del adaptador podría provocar un sobrecalentamiento y producirse riesgo de incendio.
●Asegúrese de que ha desconectado la alimentación antes de colocar los cables, instalar o desmontar el dispositivo.
●Cuando el producto se instale en la pared o en el techo, debe fijar el dispositivo firmemente.
●Si el dispositivo despide humo, olores o ruido, apáguelo de inmediato y desenchufe el cable de alimentación; a continuación, póngase en contacto con el centro de servicio.
●Si este producto deja de funcionar con normalidad, póngase en contacto con el proveedor o el servicio técnico más cercano. Nunca intente desmontar el dispositivo por su cuenta. (No asumiremos ningún tipo de responsabilidad por problemas provocados por una reparación o mantenimiento no autorizados).

Precauciones
●No deje caer el dispositivo ni lo someta a golpes fuertes y no lo exponga a radiación electromagnética elevada. Evite la instalación del equipo sobre superficies vibratorias o en lugares sometidos a golpes (pasar por alto esta precaución podría provocar daños en el equipo).
●No coloque el dispositivo en lugares extremadamente cálidos (consulte las especificaciones del dispositivo para ver la temperatura de funcionamiento detallada), fríos, ni en lugares con polvo o humedad y No lo exponga a radiación electromagnética intensa.
●La cubierta del dispositivo para uso en interiores debe mantenerse alejada de la lluvia y la humedad.
●No se permite exponer el equipo a la luz solar directa, en zonas de poca ventilación o cerca de una fuente de calor como, por ejemplo, un calentador o un radiador (pasar por alto esta precaución podría provocar un incendio).
●No dirija el dispositivo hacia el sol o hacia fuentes de luz muy intensa. De lo contrario se podría producir un deslumbramiento o emborronamiento (que, no obstante, no es una avería) y, al mismo tiempo, afectar a la resistencia del sensor.
●Utilice un trapo seco y suave para limpiar las superficies internas y externas de la cubierta del dispositivo, no utilice detergentes alcalinos.
Se recomienda conservar todos los envoltorios después del desembalaje para su uso futuro. En caso de que se haya producido alguna avería, tiene que devolver el dispositivo a la fábrica con el envoltorio original. El transporte sin el envoltorio original podría producir daños en el dispositivo y suponer un recargo adicional.
●Se recomienda conservar todos los envoltorios después del desembalaje para su uso futuro. En caso de que se haya producido alguna avería, tiene que devolver el dispositivo a la fábrica con el envoltorio original. El transporte sin el envoltorio original podría producir daños en el dispositivo y suponer un recargo adicional.

©2021 Hangzhou Hikvision Digital Technology Co., Ltd. Все права защищены.
О данном руководстве
В Руководстве содержатся инструкции по эксплуатации Изделия. Фотографии, схемы, иллюстрации и прочие материалы приведены исключительно в качестве описаний и пояснений. Информация, приведенная в Руководстве, может быть изменена без предварительного уведомления в связи с обновлением микропрограммы или по другим причинам. Используйте последнюю редакцию Руководства. Ее можно найти на веб-сайте компании Hikvision (https://www.hikvision.com/).
Используйте Руководство под наблюдением специалистов, обученных обслуживанию Изделия.
HIKVISION и другие товарные знаки и логотипы компании Hikvision являются собственностью компании Hikvision в различных юрисдикциях. Другие товарные знаки и логотипы, упоминаемые в Руководстве, являются собственностью соответствующих владельцев.
Ограничение ответственности
В МАКСИМАЛЬНОЙ СТЕПЕНИ, РАЗРЕШЕННОЙ ДЕЙСТВУЮЩИМ ЗАКОНОДАТЕЛЬСТВОМ, ДАННОЕ РУКОВОДСТВО И ОПИСАНИЕ ИЗДЕЛИЯ, ВМЕСТЕ С АППАРАТНОЙ ЧАСТЬЮ, ПРОГРАММНЫМ ОБЕСПЕЧЕНИЕМ И ВСТРОЕННОЙ МИКРОПРОГРАММОЙ ПРЕДОСТАВЛЯЕТСЯ «КАК ЕСТЬ» И «СО ВСЕМИ НЕПОЛАДКАМИ И ОШИБКАМИ». HIKVISION НЕ ДАЕТ НИКАКИХ ЯВНЫХ ИЛИ ПОДРАЗУМЕВАЕМЫХ ГАРАНТИЙ, В ТОМ ЧИСЛЕ, БЕЗ ОГРАНИЧЕНИЙ, ГАРАНТИЙ ТОВАРНОЙ ПРИГОДНОСТИ, УДОВЛЕТВОРИТЕЛЬНОГО КАЧЕСТВА ИЛИ ПРИГОДНОСТИ ДЛЯ КОНКРЕТНЫХ ЦЕЛЕЙ. ПОТРЕБИТЕЛЬ ИСПОЛЬЗУЕТ ИЗДЕЛИЕ НА СВОЙ СТРАХ И РИСК. НИ ПРИ КАКИХ ОБСТОЯТЕЛЬСТВАХ КОМПАНИЯ HIKVISION НЕ НЕСЕТ ОТВЕТСТВЕННОСТИ ПЕРЕД ПОТРЕБИТЕЛЕМ ЗА КАКОЙ-ЛИБО СЛУЧАЙНЫЙ ИЛИ КОСВЕННЫЙ УЩЕРБ, ВКЛЮЧАЯ, СРЕДИ ПРОЧЕГО, УБЫТКИ ИЗ-ЗА ПОТЕРИ ПРИБЫЛИ, ПЕРЕРЫВОВ В ДЕЯТЕЛЬНОСТИ, ПОТЕРИ ДАННЫХ ИЛИ ДОКУМЕНТАЦИИ, ПОВРЕЖДЕНИЯ СИСТЕМ, БУДЬ ТО ПО ПРИЧИНЕ НАРУШЕНИЯ ДОГОВОРА, ПРОТИВОПРАВНЫХ ДЕЙСТВИЙ (В ТОМ ЧИСЛЕ ХАЛАТНОСТИ), УЩЕРБА ВСЛЕДСТВИЕ ИСПОЛЬЗОВАНИЯ ИЗДЕЛИЯ ИЛИ ИНОГО В СВЯЗИ С ИСПОЛЬЗОВАНИЕМ ДАННОГО ИЗДЕЛИЯ, ДАЖЕ ЕСЛИ КОМПАНИИ HIKVISION БЫЛО ИЗВЕСТНО О ВОЗМОЖНОСТИ ТАКОГО УЩЕРБА.
ПОТРЕБИТЕЛЬ ОСОЗНАЕТ, ЧТО ИНТЕРНЕТ ПО СВОЕЙ ПРИРОДЕ ЯВЛЯЕТСЯ ИСТОЧНИКОМ ПОВЫШЕННОГО РИСКА БЕЗОПАСНОСТИ И КОМПАНИЯ HIKVISION НЕ НЕСЕТ ОТВЕТСТВЕННОСТИ ЗА СБОИ В РАБОТЕ ОБОРУДОВАНИЯ, УТЕЧКУ ИНФОРМАЦИИ И ДРУГОЙ УЩЕРБ, ВЫЗВАННЫЙ КИБЕРАТАКАМИ, ХАКЕРАМИ, ВИРУСАМИ ИЛИ СЕТЕВЫМИ УГРОЗАМИ; ОДНАКО НАША КОМПАНИЯ ОБЕСПЕЧИВАЕТ СВОЕВРЕМЕННУЮ ТЕХНИЧЕСКУЮ ПОДДЕРЖКУ, ЕСЛИ ЭТО НЕОБХОДИМО.
ПОТРЕБИТЕЛЬ СОГЛАШАЕТСЯ ИСПОЛЬЗОВАТЬ ДАННОЕ ИЗДЕЛИЕ В СООТВЕТСТВИИ СО ВСЕМИ ПРИМЕНИМЫМИ ЗАКОНАМИ И НЕСЕТ ЛИЧНУЮ ОТВЕТСТВЕННОСТЬ ЗА СОБЛЮДЕНИЕ ВСЕХ ПРИМЕНИМЫХ ЗАКОНОВ. В ЧАСТНОСТИ, ПОТРЕБИТЕЛЬ НЕСЕТ ОТВЕТСТВЕННОСТЬ ЗА ИСПОЛЬЗОВАНИЕ ЭТОГО ИЗДЕЛИЯ ТАКИМ СПОСОБОМ, КОТОРЫЙ НЕ НАРУШАЕТ ПРАВА ТРЕТЬИХ ЛИЦ, В ТОМ ЧИСЛЕ, БЕЗ ОГРАНИЧЕНИЙ, ПРАВА ПУБЛИЧНОСТИ, ИНТЕЛЛЕКТУАЛЬНОЙ СОБСТВЕННОСТИ И ЗАЩИТЫ ДАННЫХ. ПОТРЕБИТЕЛЬ ОБЯЗУЕТСЯ НЕ ИСПОЛЬЗОВАТЬ ЭТО ИЗДЕЛИЕ В ЗАПРЕЩЕННЫХ ЦЕЛЯХ, В ТОМ ЧИСЛЕ ДЛЯ РАЗРАБОТКИ ИЛИ ПРОИЗВОДСТВА ОРУЖИЯ МАССОВОГО УНИЧТОЖЕНИЯ, ХИМИЧЕСКОГО ИЛИ БИОЛОГИЧЕСКОГО ОРУЖИЯ, ОСУЩЕСТВЛЕНИЯ КАКОЙ-ЛИБО ДЕЯТЕЛЬНОСТИ В КОНТЕКСТЕ ЯДЕРНОГО ОРУЖИЯ, НЕБЕЗОПАСНЫХ ОПЕРАЦИЙ С ЯДЕРНЫМ ТОПЛИВОМ ИЛИ ДЛЯ ПОДДЕРЖКИ НАРУШЕНИЙ ПРАВ ЧЕЛОВЕКА.
В СЛУЧАЕ РАЗНОЧТЕНИЙ МЕЖДУ НАСТОЯЩИМ РУКОВОДСТВОМ И ДЕЙСТВУЮЩИМ ЗАКОНОДАТЕЛЬСТВОМ, ПОСЛЕДНЕЕ ИМЕЕТ ПРИОРИТЕТ.
Этот продукт и (если применимо) поставляемые аксессуары имеют маркировку "CE" и соответствуют применимым согласованным стандартам, перечисленным в Директиве по радиооборудованию 2014/53/EU RE, Директиве по электромагнитной совместимости 2014/30/EU EMC и Директиве по ограничению использования опасных веществ 2011/65/EU RoHS.
ДИРЕКТИВА WEEE 2012/19/EU (по утилизации отходов электрического и электронного оборудования): продукты, отмеченные этим символом, запрещено утилизировать в Европейском союзе в качестве несортированных муниципальных отходов. Для надлежащей переработки возвратите этот продукт местному поставщику после покупки эквивалентного нового оборудования или утилизируйте его в предназначенных для этого пунктах сбора отходов. Для получения дополнительной информации посетите веб-сайт www.recyclethis.info
Директива 2006/66/EC по обращению с батареями: этот продукт содержит батарею, которую запрещено утилизировать в Европейском союзе в качестве несортированных муниципальных отходов. Для получения точной информации о батарее см. документацию к продукту. Маркировка батареи может включать символы, которые определяют ее химический состав: кадмий (CD), свинец (Pb) или ртуть (Hg). Для надлежащей утилизации отправьте батарею местному поставщику или утилизируйте ее в специальных пунктах приема отходов. Для получения дополнительной информации посетите веб-сайт www.recyclethis.info

Меры предосторожности
●Все операции с электронным оборудованием должны выполняться при строгом соблюдении правил техники безопасности, правил пожарной безопасности и других нормативов, действующих в вашем регионе.
●Не подключайте несколько устройств к одному адаптеру питания, поскольку перегрузка может привести к его перегреву или возгоранию.
●Перед подключением кабелей, установкой или демонтажем устройства убедитесь, что питание отключено.
●Устройство, установленное на стене или потолке, должно быть надежно закреплено.
●Если устройство издает дым или шум, немедленно отключите питание, извлеките вилку кабеля из розетки и свяжитесь с сервисным центром.
●Если изделие не работает должным образом, обратитесь к дилеру или к специалистам ближайшего сервисного центра. Не пытайтесь разбирать устройство самостоятельно. (Компания-изготовитель не несет ответственности за неисправности, возникшие в результате несанкционированного ремонта или технического обслуживания).

Предостережения
●Не роняйте устройство, не подвергайте его механическим ударам или воздействию сильного электромагнитного излучения. Не устанавливайте оборудование на вибрирующих поверхностях или в местах, подверженных воздействию ударов (это может привести к повреждению прибора).
●Не устанавливайте устройство в помещениях с очень высокой или очень низкой температурой (см. спецификацию устройства для получения сведений о рабочей температуре), а также в местах с повышенной влажностью. Не подвергайте устройство воздействию сильного электромагнитного излучения.
●Крышка устройства, предназначенного для использования в помещении, не должна подвергаться воздействию дождя или влаги.
●Не допускайте воздействия на оборудование прямых солнечных лучей или источников тепла, таких как нагреватели или радиаторы. Кроме того, запрещено использовать изделие при недостаточной вентиляции (несоблюдение этих правил может привести к пожару).
●Не направляйте объектив устройства на солнце или на очень яркие источники света. Яркий свет может привести к потере четкости изображения (что, впрочем, не является признаком неисправности), а также повлиять на долговечность матрицы.
●Для очистки внутренних и внешних поверхностей крышки устройства используйте мягкую сухую ткань, не используйте щелочные моющие средства.
●Сохраните все упаковочные материалы для последующего использования. В случае неисправности вам потребуется вернуть устройство на завод в оригинальной упаковке. Транспортировка без оригинальной упаковки может привести к повреждению устройства и к дополнительным расходам.

©2021 Hangzhou Hikvision Digital Technology Co., Ltd. Tutti i diritti riservati.
Informazioni sul presente Manuale
Il presente Manuale contiene le istruzioni per l'uso e la gestione del prodotto. Le illustrazioni, i grafici e tutte le altre informazioni di seguito riportate hanno solo scopi illustrativi ed esplicativi. Le informazioni contenute nel Manuale sono soggette a modifiche senza preavviso in seguito ad aggiornamenti del firmware o per altri motivi. Scaricare la versione più recente del presente Manuale dal sito web di Hikvision (https://www.hikvision.com/).
Utilizzare il presente Manuale con la supervisione e l'assistenza di personale qualificato nel supporto del prodotto.
HIKVISION e gli altri marchi e loghi di Hikvision sono di proprietà di Hikvision in varie giurisdizioni. Gli altri marchi registrati e loghi menzionati appartengono ai rispettivi titolari.
Esclusione di responsabilità
NELLA MISURA MASSIMA CONSENTITA DALLA LEGGE VIGENTE, QUESTO MANUALE E IL PRODOTTO DESCRITTO, CON IL SUO HARDWARE, SOFTWARE E FIRMWARE, SONO FORNITI "COSÌ COME SONO" E "CON TUTTI I DIFETTI E GLI ERRORI". HIKVISION NON RILASCIA ALCUNA GARANZIA, NÉ ESPRESSA NÉ IMPLICITA COME, SOLO A TITOLO DI ESEMPIO, GARANZIE DI COMMERCIABILITÀ, QUALITÀ SODDISFACENTE O IDONEITÀ PER UN USO SPECIFICO. L'UTENTE UTILIZZA IL PRODOTTO A PROPRIO RISCHIO. HIKVISION DECLINA QUALSIASI RESPONSABILITÀ VERSO L'UTENTE IN RELAZIONE A DANNI SPECIALI, CONSEQUENZIALI E INCIDENTALI, COMPRESI, TRA GLI ALTRI, I DANNI DERIVANTI DA MANCATO PROFITTO, INTERRUZIONE DELL'ATTIVITÀ O PERDITA DI DATI, DANNEGGIAMENTO DI SISTEMI O PERDITA DI DOCUMENTAZIONE, DERIVANTI DA INADEMPIENZA CONTRATTUALE, ILLECITO (COMPRESA LA NEGLIGENZA), RESPONSABILITÀ PER DANNI AI PRODOTTI O ALTRIMENTI IN RELAZIONE ALL'USO DEL PRODOTTO, ANCHE QUALORA HIKVISION SIA STATA INFORMATA DELLA POSSIBILITÀ DI TALI DANNI O PERDITE.
L'UTENTE RICONOSCE CHE LA NATURA DI INTERNET PREVEDE RISCHI DI SICUREZZA INTRINSECI E CHE HIKVISION DECLINA QUALSIASI RESPONSABILITÀ IN RELAZIONE A FUNZIONAMENTI ANOMALI, VIOLAZIONE DELLA RISERVATEZZA O ALTRI DANNI RISULTANTI DA ATTACCHI INFORMATICI, INFEZIONE DA VIRUS O ALTRI RISCHI DI SICUREZZA LEGATI A INTERNET; TUTTAVIA, HIKVISION FORNIRÀ TEMPESTIVO SUPPORTO TECNICO, SE NECESSARIO.
L'UTENTE ACCETTA DI UTILIZZARE IL PRODOTTO IN CONFORMITÀ A TUTTE LE LEGGI VIGENTI E DI ESSERE IL SOLO RESPONSABILE DI TALE UTILIZZO CONFORME. IN PARTICOLARE, L'UTENTE È RESPONSABILE DEL FATTO CHE L'UTILIZZO DEL PRODOTTO NON VIOLI DIRITTI DI TERZI COME, SOLO A TITOLO DI ESEMPIO, DIRITTI DI PUBBLICITÀ, DIRITTI DI PROPRIETÀ INTELLETTUALE O DIRITTI RELATIVI ALLA PROTEZIONE DEI DATI E ALTRI DIRITTI RIGUARDANTI LA PRIVACY. L'UTENTE NON UTILIZZERÀ IL PRODOTTO IN MODI PROIBITI, COME, TRA GLI ALTRI, LA PRODUZIONE DI ARMI DI DISTRUZIONE DI MASSA, LO SVILUPPO O LA PRODUZIONE DI ARMI CHIMICHE O BIOLOGICHE, QUALSIASI ATTIVITÀ SVOLTA IN CONTESTI CORRELATI A ESPLOSIVI NUCLEARI O COMBUSTIBILI NUCLEARI NON SICURI O ATTIVITÀ CHE CAUSINO VIOLAZIONI DEI DIRITTI UMANI.
IN CASO DI CONFLITTO TRA IL PRESENTE MANUALE E LA LEGGE VIGENTE, PREVARRÀ QUEST'ULTIMA.
Questo prodotto e gli eventuali accessori in dotazione sono contrassegnati con il marchio "CE" e sono quindi conformi alle norme europee armonizzate vigenti di cui alla Direttiva RE 2014/53/UE, alla Direttiva EMC 2014/30/UE, alla Direttiva RoHS 2011/65/UE.
2012/19/UE (Direttiva RAEE): i prodotti contrassegnati con il presente simbolo non possono essere smaltiti come rifiuti domestici indifferenziati nell'Unione europea. Per lo smaltimento corretto, restituire il prodotto al rivenditore in occasione dell'acquisto di un nuovo dispositivo o smaltirlo nei punti di raccolta autorizzati. Ulteriori informazioni sono disponibili sul sito www.recyclethis.info
2006/66/CE (Direttiva batterie): questo prodotto contiene una batteria e non è possibile smaltirlo con i rifiuti domestici indifferenziati nell'Unione europea. Fare riferimento alla documentazione del prodotto per le informazioni specifiche sulla batteria. La batteria è contrassegnata con il presente simbolo, che potrebbe includere le sigle di cadmio (Cd), piombo (Pb) o mercurio (Hg). Per lo smaltimento corretto, restituire la batteria al rivenditore locale o smaltirla nei punti di raccolta autorizzati. Ulteriori informazioni sono disponibili sul sito: www.recyclethis.info

Avvertenze:
●L'installazione elettrica deve essere rigorosamente conforme alle disposizioni di sicurezza elettrica, alle norme per la prevenzione incendi e a qualsiasi ulteriore norma in vigore nella propria regione.
●Non collegare più dispositivi allo stesso alimentatore, per evitare di sovraccaricarlo e causare un surriscaldamento o il rischio di incendio.
●Assicurarsi di aver scollegato l'alimentazione prima di cablare, installare o smontare il dispositivo.
●Fissare saldamente il prodotto in caso di montaggio a parete o soffitto.
●Se il dispositivo emette fumo, odore o rumore anomalo, interrompere immediatamente l'alimentazione e scollegare il cavo di alimentazione, poi contattare il centro assistenza.
●Se il prodotto non funziona correttamente, si prega di contattare il proprio rivenditore o il centro assistenza di zona. Non tentare di smontare personalmente il dispositivo. (Il produttore non si assume alcuna responsabilità per problemi derivanti da riparazioni o manutenzioni non autorizzate.)

Precauzioni
●Fare non far cadere il dispositivo né sottoporlo a impatti e non esporlo a radiazioni elettromagnetiche intense. Evitare l'installazione di dispositivi su superfici soggette a vibrazioni o in luoghi a rischio di impatti (l'inosservanza di questo avviso può causare danni all'apparecchio).
●Non esporre il dispositivo a temperature estreme (fare riferimento alle specifiche del dispositivo per informazioni dettagliate sulla temperatura operativa), ambienti polverosi o umidi e a radiazioni elettromagnetiche intense.
●Il coperchio del dispositivo è per uso in interni e non deve essere esposto a pioggia e umidità.
●Non esporre in alcun caso l'apparecchio alla luce solare diretta, a bassa ventilazione o fonti di calore come radiatori o caloriferi (l'inosservanza di questo avviso può causare rischi di incendio).
●Non puntare il dispositivo verso il sole o forti fonti di luce. Ciò potrebbe causare una sovraesposizione o la comparsa di aloni (non si tratta di un malfunzionamento) ed influenzare contemporaneamente la durata del sensore.
●Utilizzare un panno morbido e asciutto per pulire le superfici interne ed esterne del dispositivo, non usare detergenti alcalini.
●Conservare tutte le confezioni una volta aperte per riutilizzarle eventualmente in futuro In caso di guasto, è necessario inviare spedire il dispositivo in fabbrica, nella sua confezione originale. Il trasporto senza la confezione originale può provocare danni al dispositivo e comportare costi aggiuntivi.

©2021 Hangzhou Hikvision Digital Technology Co., Ltd. Todos os direitos reservados.
Acerca deste Manual
O Manual inclui instruções para utilizar e gerir o produto. As fotografias, os gráficos, as imagens e todas as outras informações doravante apresentadas destinam-se apenas a fins de descritivos e informativos. As informações que constam do Manual estão sujeitas a alteração, sem aviso prévio, devido a atualizações de firmware ou a outros motivos. Pode encontrar a versão mais recente deste Manual no website da Hikvision (https://www.hikvision.com/).
Utilize este Manual sob orientação e com a assistência de profissionais formados neste Produto.
HIKVISION e outros logótipos e marcas comerciais da Hikvision são propriedade da Hikvision em vários territórios. Outras marcas comerciais e logótipos mencionados são propriedade dos respetivos proprietários.
Aviso legal
NA MEDIDA MÁXIMA PERMITIDA PELA LEI APLICÁVEL, ESTE MANUAL E O PRODUTO DESCRITO, COM O SEU HARDWARE, SOFTWARE E FIRMWARE, SÃO FORNECIDOS "TAL COMO ESTÃO" E "COM TODAS AS SUAS FALHAS E ERROS". A HIKVISION EXCLUI, DE FORMA EXPLÍCITA OU IMPLÍCITA, GARANTIAS DE, INCLUINDO E SEM LIMITAÇÃO, COMERCIABILIDADE, QUALIDADE DO SERVIÇO OU ADEQUAÇÃO A UMA FINALIDADE ESPECÍFICA. A SUA UTILIZAÇÃO DESTE PRODUTO É FEITA POR SUA CONTA E RISCO. EM NENHUMA CIRCUNSTÂNCIA, A HIKVISION SERÁ RESPONSÁVEL POR SI EM RELAÇÃO A QUAISQUER DANOS ESPECIAIS, CONSEQUENCIAIS, INCIDENTAIS OU INDIRETOS, INCLUINDO, ENTRE OUTROS, DANOS PELA PERDA DE LUCROS COMERCIAIS, INTERRUPÇÃO DA ATIVIDADE, PERDA DE DADOS, CORRUPÇÃO DE SISTEMAS OU PERDA DE DOCUMENTAÇÃO SEJA COM BASE NUMA VIOLAÇÃO DO CONTRATO, ATOS ILÍCITOS (INCLUINDO NEGLIGÊNCIA), RESPONSABILIDADE PELO PRODUTO OU, DE OUTRO MODO, RELACIONADA COM A UTILIZAÇÃO DO PRODUTO, AINDA QUE A HIKVISION TENHA SIDO AVISADA SOBRE A POSSIBILIDADE DE TAIS DANOS OU PERDAS.
O UTILIZADOR RECONHECE QUE A NATUREZA DA INTERNET OFERECE RISCOS DE SEGURANÇA INERENTES E QUE A HIKVISION NÃO SERÁ RESPONSABILIZADA POR UM FUNCIONAMENTO ANORMAL, PERDA DE PRIVACIDADE OU OUTROS DANOS RESULTANTES DE ATAQUES INFORMÁTICOS, ATAQUES DE PIRATARIA, INFEÇÃO POR VÍRUS OU OUTROS RISCOS ASSOCIADOS À SEGURANÇA DA INTERNET. NO ENTANTO, A HIKVISION PRESTARÁ APOIO TÉCNICO ATEMPADO, SE SOLICITADO.
O UTILIZADOR ACEITA UTILIZAR ESTE PRODUTO EM CONFORMIDADE COM TODAS AS LEIS APLICÁVEIS E SER O ÚNICO RESPONSÁVEL POR GARANTIR QUE A SUA UTILIZAÇÃO É CONFORME À LEI APLICÁVEL. PARTICULARMENTE, O UTILIZADOR É O RESPONSÁVEL PELA UTILIZAÇÃO DESTE PRODUTO DE MODO QUE NÃO INFRINJA OS DIREITOS DE TERCEIROS, INCLUINDO, ENTRE OUTROS, OS DIREITOS DE PUBLICIDADE, DIREITOS DE PROPRIEDADE INTELECTUAL OU DE PROTEÇÃO DE DADOS, OU QUAISQUER OUTROS DIREITOS DE PRIVACIDADE. O UTILIZADOR NÃO PODERÁ UTILIZAR ESTE PRODUTO PARA QUAISQUER UTILIZAÇÕES FINAIS PROIBIDAS, INCLUINDO O DESENVOLVIMENTO OU A PRODUÇÃO DE ARMAS DE DESTRUIÇÃO MACIÇA, DESENVOLVIMENTO OU PRODUÇÃO DE QUÍMICOS OU ARMAS BIOLÓGICAS, QUAISQUER ATIVIDADES DESENVOLVIDAS NO ÂMBITO DE EXPLOSIVOS NUCLEARES OU CICLOS DE COMBUSTÍVEL NUCLEAR INSEGURO OU PARA APOIAR ABUSOS AOS DIREITOS HUMANOS.
NA EVENTUALIDADE DA OCORRÊNCIA DE ALGUM CONFLITO ENTRE ESTE MANUAL E A LEGISLAÇÃO APLICÁVEL, ESTA ÚLTIMA PREVALECE.
Este produto e, se aplicável, os acessórios fornecidos, apresentam a marcação "CE" e, por isso, cumprem as normas europeias harmonizadas aplicáveis listadas na Diretiva 2014/53/UE relativa aos equipamentos de rádio, na Diretiva 2014/30/UE sobre compatibilidade eletromagnética (CEM) e na Diretiva 2011/65/UE relativa à restrição do uso de determinadas substâncias perigosas em equipamentos elétricos e eletrónicos (EEE).
2012/19/UE (Diretiva REEE): Os produtos com este símbolo não podem ser eliminados como resíduos urbanos indiferenciados na União Europeia. Para uma reciclagem adequada, devolva este produto ao seu fornecedor local quando adquirir um novo equipamento equivalente ou elimine-o através dos pontos de recolha adequados. Para mais informações, consulte: www.recyclethis.info.
2006/66/CE (diretiva relativa a baterias): Este produto contém uma bateria que não pode ser eliminada como resíduo urbano indiferenciado na União Europeia. Consulte a documentação do produto para obter informações específicas acerca da bateria. A bateria está marcada com este símbolo, que poderá incluir inscrições para indicar a presença de cádmio (Cd), chumbo (Pb), ou mercúrio (Hg). Para reciclar o produto de forma adequada, devolva a bateria ao seu fornecedor ou coloque-a num ponto de recolha apropriado. Para mais informações, consulte: www.recyclethis.info.

Aviso:
●Todas as operações eletrónicas devem encontrar-se em rigorosa conformidade com os regulamentos de segurança elétrica, regulamentos de prevenção de incêndio e outros regulamentos relacionados na sua região.
●Não ligue vários dispositivos a um único adaptador de energia, pois a sobrecarga do mesmo pode provocar um sobreaquecimento ou risco de incêndio.
●Certifique-se de que a energia foi desligada antes de ligar, instalar ou desmontar o dispositivo.
●Se o produto for instalado numa parede ou no teto, o dispositivo deve ficar bem fixo.
●Se o dispositivo deitar fumo ou emitir odores ou ruídos, desligue-o de imediato, retire o cabo de alimentação e contacte o centro de assistência.
●Se o produto não funcionar corretamente, contacte o seu fornecedor ou o seu centro de serviços local. Nunca tente desmontar o dispositivo sem assistência. (Não assumimos qualquer responsabilidade por problemas causados por reparações ou manutenções não autorizadas.)

Advertência
●Não deixe cair o dispositivo nem o sujeite a impactos físicos e não o exponha a radiações eletromagnéticas elevadas. Evite a instalação do equipamento em superfícies com vibração ou em locais sujeitos a impacto (ignorar esta instrução pode provocar danos no equipamento).
●Não coloque o dispositivo em locais extremamente quentes (consulte as especificações do dispositivo para obter informações detalhadas sobre a temperatura de funcionamento), frios, poeirentos ou húmidos, nem o exponha a radiações eletromagnéticas elevadas.
●A cobertura do dispositivo para utilização interna deve ser mantida afastada de chuva e de humidade.
●É proibido expor o equipamento a luz solar direta, baixa ventilação ou a fonte de calor como, por exemplo, aquecedores ou radiadores (ignorar esta instrução pode provocar risco de incêndio).
●Não direcione o dispositivo para o sol nem para locais extremamente brilhantes. Caso contrário, podem ocorrer brilhos ou manchas (não se tratando, contudo, de nenhuma avaria), que afetam também a resistência do sensor.
●Utilize um pano seco e macio para limpar as superfícies interiores e exteriores da cobertura do dispositivo; não utilize detergentes alcalinos.
●Guarde todos os invólucros depois de os desembalar, para utilização futura. Em caso de qualquer avaria, deve devolver o dispositivo à fábrica com o invólucro original. O transporte sem o invólucro original pode resultar em danos no dispositivo e acarretar custos adicionais.

©2021 Hangzhou Hikvision Digital Technology Co., Ltd. Alle rechten voorbehouden.
Over deze handleiding
De handleiding bevat instructies voor het gebruik en beheer van het product. Foto's, grafieken, afbeeldingen en alle andere informatie hierna worden verstrekt voor beschrijving en uitleg. De informatie in de handleiding is onderhevig aan verandering, zonder voorafgaande kennisgeving, als gevolg van firmware-updates of andere redenen. U kunt de nieuwste versie van deze handleiding vinden op de Hikvision-website (https://www.hikvision.com/).
Gebruik deze handleiding onder begeleiding en ondersteuning van professionals die zijn opgeleid voor het ondersteunen van het product.
HIKVISION en andere handelsmerken en logo's van Hikvision zijn eigendom van Hikvision in de verschillende jurisdicties. Andere handelsmerken en logo's zijn het eigendom van hun respectieve eigenaren.
Vrijwaringsclausule
VOOR ZOVER MAXIMAAL TOEGESTAAN OP GROND VAN HET TOEPASSELIJK RECHT, WORDEN DEZE HANDLEIDING EN HET OMSCHREVEN PRODUCT, INCLUSIEF HARDWARE, SOFTWARE EN FIRMWARE, GELEVERD 'ZOALS ZE ZIJN', INCLUSIEF 'FOUTEN EN GEBREKEN'. HIKVISION GEEFT GEEN GARANTIES, EXPLICIET NOCH IMPLICIET, INCLUSIEF ZONDER BEPERKING OMTRENT VERKOOPBAARHEID, TEVREDENHEID OMTRENT KWALITEIT OF GESCHIKTHEID VOOR EEN BEPAALD DOEL. HET GEBRUIK VAN HET PRODUCT DOOR U IS OP EIGEN RISICO. IN GEEN GEVAL IS HIKVISION VERANTWOORDELIJK VOOR SPECIALE, BIJKOMENDE, INCIDENTELE OF INDIRECTE SCHADE, WAARONDER, ONDER ANDERE, SCHADE VAN VERLIES VAN BEDRIJFSWINST, ZAKELIJKE ONDERBREKING OF VERLIES VAN GEGEVENS, CORRUPTIE OF SYSTEMEN, OF VERLIES VAN DOCUMENTATIE, ONGEACHT OF DIT VOORTVLOEIT UIT CONTRACTBREUK, BENADELING (INCLUSIEF NALATIGHEID), PRODUCTAANSPRAKELIJKHEID OF ANDERS, MET BETREKKING TOT HET PRODUCT, ZELFS ALS HIKVISION OP DE HOOGTE IS GEBRACHT VAN ZULKE SCHADE OF VERLIES.
U ERKENT DAT DE AARD VAN INTERNET INHERENTE VEILIGHEIDSRISICO'S MET ZICH MEE BRENGT, EN HIKVISION GEEN ENKELE VERANTWOORDELIJKHEID NEEMT VOOR ABNORMALE WERKING, PRIVACYLEKKEN OF ANDERE SCHADE DIE VOORTVLOEIT UIT CYBERAANVAL, HACKERAANVAL, VIRUSINFECTIE OF ANDERE INTERNETVEILIGHEIDSRISICO'S; HIKVISION BIEDT INDIEN NODIG ECHTER TIJDELIJK TECHNISCHE ONDERSTEUNING.
U GAAT AKKOORD MET HET GEBRUIK VAN DIT PRODUCT IN OVEREENSTEMMING MET ALLE TOEPASBARE WETTEN EN U BENT VOORAL VERANTWOORDELIJK VOOR DE GARANTIE DAT UW GEBRUIK OVEREENSTEMT MET DE TOEPASBARE WET. U BENT VOORAL VERANTWOORDELIJK DAT HET GEBRUIK VAN DIT PRODUCT GEEN INBREUK MAAKT OP DE RECHTEN VAN DERDEN, INCLUSIEF EN ZONDER BEPERKING DE RECHTEN VAN PUBLICITEIT, INTELLECTUEEL EIGENDOM, OF GEGEVENSBESCHERMING EN ANDERE PRIVACYRECHTEN. U MAG DIT PRODUCT NIET GEBRUIKEN VOOR ENIGE ONWETTIG EINDGEBRUIK, MET INBEGRIP VAN DE ONTWIKKELING OF DE PRODUCTIE VAN MASSAVERNIETIGINGSWAPENS, DE ONTWIKKELING OF DE PRODUCTIE VAN CHEMISCHE OF BIOLOGISCHE WAPENS, ALLE ACTIVITEITEN IN HET KADER VAN EVENTUELE NUCLEAIRE EXPLOSIEVEN OF ONVEILIGE NUCLEAIRE BRANDSTOFCYCLUS, OF TER ONDERSTEUNING VAN MENSENRECHTENSCHENDINGEN.
IN HET GEVAL VAN ENIGE CONFLICTEN TUSSEN DEZE HANDLEIDING EN DE TOEPASSELIJKE WETGEVING, PREVALEERT DE LAATSTE.
Dit product en, indien van toepassing, de meegeleverde accessoires, zijn gemarkeerd met "CE" en voldoen daardoor aan de toepasbare geharmoniseerde Europese normen zoals vermeld onder de RE-richtlijn 2014/53/EU, de EMC-richtlijn 2014/30/EU, de RoHS-richtlijn 2011/65/EU.
2012/19/EU (WEEE-richtlijn): Producten die met dit symbool zijn gemarkeerd mogen binnen de Europese Unie niet worden weggegooid als ongesorteerd huishoudelijk afval. Lever dit product voor een juiste recycling in bij uw plaatselijke leverancier bij aankoop van soortgelijke nieuwe apparatuur, of lever het in bij een daarvoor bestemd inzamelpunten. Raadpleeg www.recyclethis.info voor meer informatie
2006/66/EG (Batterijrichtlijn): Dit product bevat een batterij die binnen de Europese Unie niet mag worden weggegooid als ongesorteerd huishoudelijk afval. Zie de productdocumentatie voor specifieke informatie over de batterij. De batterij is gemarkeerd met dit symbool, dat letters kan bevatten die cadmium (Cd), lood (Pb) of kwik (Hg) aanduiden. Lever de batterij voor een juiste recycling in bij uw leverancier of bij een daarvoor bestemd inzamelpunt. Raadpleeg www.recyclethis.info voor meer informatie

Waarschuwingen
●Elk gebruik van elektronische apparatuur moet exact voldoen aan de lokale voorschriften voor elektrische veiligheid, de voorschriften ter voorkoming van brand en andere op de locatie geldende regels.
●Sluit niet meerdere apparaten aan op één voedingsadapter. Overbelasting van de adapter kan leiden tot oververhitting en brandgevaar.
●Zorg dat de voeding is losgekoppeld voordat u de bedrading aansluit of het apparaat installeert of verwijdert.
●Wanneer het product op een muur of plafond wordt geplaatst, moet het apparaat stevig worden vastgezet.
●Als het apparaat rook, geurtjes of geluid produceert, moet u het direct uitschakelen en de voedingskabel verwijderen. Neem vervolgens contact op met het servicecentrum.
●Als het product niet naar behoren werkt, neemt u contact op met uw dealer of het dichtstbijzijnde servicecentrum. Probeer nooit zelf het apparaat uit elkaar te halen. (Wij nemen geen verantwoordelijkheid voor problemen die zijn veroorzaakt door ongeautoriseerde reparaties of onderhoudswerkzaamheden.)

Voorzichtigheden
●Laat het apparaat niet vallen en stel het niet bloot aan schokken of sterke elektromagnetische straling. Installeer de apparatuur nooit op een trillend oppervlak of plaatsen waar trillingen kunnen optreden (hierdoor kan de apparatuur beschadigd raken).
●Plaats het apparaat niet op extreem warme (raadpleeg de specificatie van het apparaat voor meer informatie over de bedrijfstemperatuur), koude, stoffige of vochtige locaties en stel het niet bloot aan sterke elektromagnetische straling.
●De apparaatkap voor gebruik binnenshuis mag niet worden blootgesteld aan regen en vocht.
●Stel de apparatuur niet bloot aan direct zonlicht, slechte ventilatie of hittebronnen (zoals hittebranders en radiotoren). Als deze meldingen worden genegeerd, kan dit brandgevaar veroorzaken.
●Richt het apparaat niet op de zon of extreem heldere lichtbronnen. Als u dat wel doet, kan dit leiden tot overbelichting of vlekken (wat niet betekent dat het product niet goed werkt) en kan dit een nadelige invloed hebben op de levensduur van de sensor.
●Gebruik een zachte en droge doek om het binnen- en buitenoppervlak van de apparaatkap schoon te maken. Gebruik geen basische schoonmaakmiddelen.
Bewaar alle verpakkingsmaterialen. U hebt deze nodig om bij een eventueel defect het apparaat in de originele verpakking terug te sturen naar de fabrikant. Transport zonder de originele verpakking kan schade aan het apparaat en extra kosten veroorzaken.

©2021 Hangzhou Hikvision Digital Technology Co., Ltd. Všechna práva vyhrazena.
Informace o tomto návodu
V návodu jsou obsaženy pokyny k používání a obsluze výrobku. Obrázky, schémata, snímky a veškeré ostatní zde uvedené informace slouží pouze jako popis a vysvětlení. Informace obsažené v tomto návodu podléhají vzhledem k aktualizacím firmwaru nebo z jiných důvodů změnám bez upozornění. Nejnovější verzi tohoto návodu naleznete na webových stránkách společnosti Hikvision (https://www.hikvision.com/).
Tento návod používejte s vedením a pomocí odborníků vyškolených v oblasti podpory výrobku.
HIKVISION a ostatní ochranné známky a loga společnosti Hikvision jsou vlastnictvím společnosti Hikvision v různých jurisdikcích. Ostatní ochranné známky a loga uvedené v této příručce jsou majetkem příslušných vlastníků.
Prohlášení o vyloučení odpovědnosti
TATO PŘÍRUČKA A POPISOVANÉ PRODUKTY VČETNĚ PŘÍSLUŠNÉHO HARDWARU, SOFTWARU A FIRMWARU JSOU V MAXIMÁLNÍM ROZSAHU PŘÍPUSTNÉM PODLE ZÁKONA POSKYTOVÁNY, „JAK STOJÍ A LEŽÍ", A „SE VŠEMI VADAMI A CHYBAMI". SPOLEČNOST HIKVISION NEPOSKYTUJE ŽÁDNÉ VÝSLOVNÉ ANI PŘEDPOKLÁDANÉ ZÁRUKY ZAHRNUJÍCÍ MIMO JINÉ PRODEJNOST, USPOKOJIVOU KVALITU NEBO VHODNOST KE KONKRÉTNÍM ÚČELŮM. POUŽÍVÁNÍ TOHOTO PRODUKTU JE NA VAŠE VLASTNÍ RIZIKO. SPOLEČNOST HIKVISION V ŽÁDNÉM PŘÍPADĚ NENESE ODPOVĚDNOST ZA JAKÉKOLI ZVLÁŠTNÍ, NÁSLEDNÉ, NÁHODNÉ NEBO NEPŘÍMÉ ŠKODY ZAHRNUJÍCÍ MIMO JINÉ ŠKODY ZE ZTRÁTY OBCHODNÍHO ZISKU, PŘERUŠENÍ OBCHODNÍ ČINNOSTI NEBO ZTRÁTY DAT, POŠKOZENÍ SYSTÉMŮ NEBO ZTRÁTY DOKUMENTACE V SOUVISLOSTI S POUŽÍVÁNÍM TOHOTO VÝROBKU BEZ OHLEDU NA TO, ZDA TAKOVÉ ŠKODY VZNIKLY Z DŮVODU PORUŠENÍ SMLOUVY, OBČANSKOPRÁVNÍHO PŘEČINU (VČETNĚ NEDBALOSTI) ČI ODPOVĚDNOSTI ZA PRODUKT, A TO ANI V PŘÍPADĚ, ŽE SPOLEČNOST HIKVISION BYLA NA MOŽNOST TAKOVÝCHTO ŠKOD NEBO ZTRÁTY UPOZORNĚNA.
BERETE NA VĚDOMÍ, ŽE INTERNET SVOU PODSTATOU PŘEDSTAVUJE SKRYTÁ BEZPEČNOSTNÍ RIZIKA A SPOLEČNOST HIKVISION PROTO NEPŘEBÍRÁ ŽÁDNOU ODPOVĚDNOST ZA NESTANDARDNÍ PROVOZNÍ CHOVÁNÍ, ÚNIK OSOBNÍCH ÚDAJŮ NEBO JINÉ ŠKODY VYPLÝVAJÍCÍ Z KYBERNETICKÉHO ČI HACKERSKÉHO ÚTOKU, NAPADENÍ VIREM NEBO ŠKODY ZPŮSOBENÉ JINÝMI INTERNETOVÝMI BEZPEČNOSTNÍMI RIZIKY; SPOLEČNOST HIKVISION VŠAK V PŘÍPADĚ POTŘEBY POSKYTNE VČASNOU TECHNICKOU PODPORU.
SOUHLASÍTE S TÍM, ŽE TENTO PRODUKT BUDE POUŽÍVÁN V SOULADU SE VŠEMI PLATNÝMI ZÁKONY A VÝHRADNĚ ODPOVÍDÁTE ZA ZAJIŠTĚNÍ, ŽE VAŠE UŽÍVÁNÍ BUDE V SOULADU S PLATNOU LEGISLATIVOU. ODPOVÍDÁTE ZEJMÉNA ZA POUŽÍVÁNÍ PRODUKTU ZPŮSOBEM, KTERÝ NEPORUŠUJE PRÁVA TŘETÍCH STRAN, COŽ ZAHRNUJE MIMO JINÉ PRÁVO NA OCHRANU OSOBNOSTI, PRÁVO DUŠEVNÍHO VLASTNICTVÍ NEBO PRÁVO NA OCHRANU OSOBNÍCH ÚDAJŮ A DALŠÍ PRÁVA NA OCHRANU SOUKROMÍ. TENTO PRODUKT NESMÍTE POUŽÍVAT K JAKÝMKOLI NEDOVOLENÝM KONCOVÝM ÚČELŮM VČETNĚ VÝVOJE ČI VÝROBY ZBRANÍ HROMADNÉHO NIČENÍ, VÝVOJE NEBO VÝROBY CHEMICKÝCH ČI BIOLOGICKÝCH ZBRANÍ NEBO JAKÝCHKOLI ČINNOSTÍ SOUVISEJÍCÍCH S JADERNÝMI VÝBUŠNINAMI NEBO NEBEZPEČNÝM JADERNÝM PALIVOVÝM CYKLEM ČI K PODPOŘE PORUŠOVÁNÍ LIDSKÝCH PRÁV.
V PŘÍPADĚ JAKÉHOKOLI ROZPORU MEZI TÍMTO NÁVODEM A PŘÍSLUŠNÝMI ZÁKONY PLATÍ DRUHÉ ZMÍNĚNÉ.
Tento výrobek a dodávané příslušenství, je-li použito, jsou označeny značkou „CE" a proto splňují platné harmonizované evropské normy uvedené v rámci směrnice RE 2014/53/EU, směrnice EMC 2014/30/EU a směrnice RoHS 2011/65/EU.
Směrnice 2012/19/ES (WEEE): Výrobky označené tímto symbolem nelze v Evropské unii likvidovat společně s netříděným domovním odpadem. Při zakoupení nového ekvivalentního výrobku tento výrobek řádně zrecyklujte vrácením svému místnímu dodavateli, nebo jej zlikvidujte odevzdáním v určených sběrných místech. Další informace naleznete na adrese: www.recyclethis.info
Směrnice 2006/66/ES (týkající se baterií): Tento výrobek obsahuje baterii, kterou nelze v Evropské unii likvidovat společně s netříděným domovním odpadem. Konkrétní informace o baterii naleznete v dokumentaci výrobku. Baterie je označena tímto symbolem, který může obsahovat písmena značící kadmium (Cd), olovo (Pb) nebo rtuť (Hg). Za účelem řádné recyklace baterii odevzdejte svému dodavateli nebo na určené sběrné místo. Další informace naleznete na adrese: www.recyclethis.info

Výstrahy
●Veškeré elektronické operace musí být v přísném souladu s předpisy ohledně elektrické bezpečnosti, protipožárními předpisy a dalšími souvisejícími předpisy ve vašem regionu.
●K jednomu napájecímu adaptéru nepřipojujte více zařízení, protože by přetížení adaptéru mohlo způsobit přehřátí nebo nebezpečí požáru.
●Před připojením, instalací a demontáží zařízení se ujistěte, že bylo napájení odpojeno.
●Je-li produkt montován na zeď nebo strop, musí být zařízení pevně upevněno.
●Pokud ze zařízení vychází kouř, zápach nebo hluk, zařízení okamžitě vypněte a odpojte napájecí kabel. Poté se obraťte na servisní středisko.
●V případě, že produkt nefunguje správně, obraťte se na prodejce nebo na nejbližší servisní středisko. Nikdy se nepokoušejte zařízení sami rozebírat. (Neneseme žádnou odpovědnost za problémy způsobené neoprávněnými opravami nebo údržbou).

Upozornění
●Nikdy zařízení neupusťte ani jej nevystavujte fyzickému nárazu nebo silnému elektromagnetickému záření. Neinstalujte zařízení na vibrující povrchy ani do míst vystavených nárazu (nedodržení tohoto pokynu může vést k poškození zařízení).
●Zařízení neumísťujte na místa s extrémně vysokými nebo nízkými teplotami (podrobné informace o provozní teplotě viz specifikace zařízení), do prašného nebo vlhkého prostředí a nevystavujte jej silnému elektromagnetickému záření.
●Kryt zařízení pro vnitřní použití musí být chráněn před deštěm a vlhkostí.
●Vystavení zařízení přímému slunečnímu záření, nedostatečnému větrání nebo zdroji tepla, například topnému tělesu nebo radiátoru, je zakázáno (nedodržení tohoto pokynu může vyvolat nebezpečí požáru).
●Nemiřte zařízením do slunce ani jiných zdrojů jasného světla. V opačném případě se může objevit rozmazání nebo šmouhy (což však není porucha) a bude to mít zároveň dopad na životnost snímače.
●Při čištění vnitřních a vnějších povrchů krytu zařízení používejte měkký a suchý hadřík a nepoužívejte alkalické čisticí prostředky.
●Veškeré obaly uchovávejte pro budoucí použití. V případě jakékoli poruchy je třeba vrátit zařízení výrobci v původním obalu. Přeprava bez původního obalu může zapříčinit poškození zařízení a další náklady.

©2021 Hangzhou Hikvision Digital Technology Co., Ltd. Усі права захищені.
Про цю Інструкцію
Ця Інструкція містить вказівки з використання Виробу та керування ним. Рисунки, діаграми, зображення та вся інша інформація в цьому документі надається лише для опису та пояснення. Інформація, що міститься в Інструкції, може змінюватися без попередження внаслідок оновлення прошивки чи з інших причин. Використовуйте останню редакцію Інструкції. Її можна знайти на веб-сайті компанії Hikvision (https://www.hikvision.com/).
Використовуйте Інструкцію під наглядом фахівців, які навчені обслуговувати Виріб.
HIKVISION та інші торгові марки й логотипи компанії Hikvision є власністю компанії Hikvision у різних юрисдикціях. Інші наведені торгові марки та логотипи є власністю їх відповідних власників.
Обмеження відповідальності
В МАКСИМАЛЬНИХ МЕЖАХ, ДОЗВОЛЕНИХ ЗАСТОСОВУВАНИМ ЗАКОНОМ, ЦЕ КЕРІВНИЦТВО ТА ОПИСАНИЙ ВИРІБ, З ЙОГО АПАРАТНИМ, ПРОГРАМНИМ ТА МІКРОПРОГРАМНИМ ЗАБЕЗПЕЧЕННЯМ, НАДАЮТЬСЯ «ЯК Є» ТА «ЗІ ВСІМА НЕДОЛІКАМИ ТА ПОМИЛКАМИ». HIKVISION НЕ НАДАЄ ЖОДНИХ ГАРАНТІЙ, ЯВНИХ АБО ОЧІКУВАНИХ, ВКЛЮЧАЮЧИ, БЕЗ ОБМЕЖЕНЬ, КОМЕРЦІЙНІЙ ЯКОСТІ, ЗАДОВІЛЬНУ ЯКІСТЬ АБО ПРИДАТНІСТЬ ДЛЯ ХАРАКТЕРНОЇ МЕТИ. ВИКОРИСТАННЯ ВИРОБУ ВІДБУВАЄТЬСЯ НА ВАШ ВЛАСНИЙ РИЗИК. КОМПАНІЯ HIKVISION НІ В ЯКОМУ РАЗІ НЕ НЕСЕ ВІДПОВІДАЛЬНОСТІ ПЕРЕД ВАМИ ЗА БУДЬ-ЯКІ СПЕЦІАЛЬНІ, ЛОГІЧНО ВИТІКАЮЧІ, ВИПАДКОВІ АБО НЕПРЯМІ ЗБИТКИ, ВКЛЮЧАЮЧИ, КРІМ ІНШОГО, ПОШКОДЖЕННЯ, ЩО ВЕДУТЬ ДО ВТРАТИ КОМЕРЦІЙНОГО ПРИБУТКУ, ПЕРЕРИВАННЯ ДІЛОВОЇ АКТИВНОСТІ АБО ВТРАТИ ДАНИХ, ПСУВАННЯ СИСТЕМ АБО ВТРАТИ ДОКУМЕНТАЦІЇ, НЕВАЖЛИВО, ЧИ ВНАСЛІДОК ПОРУШЕННЯ КОНТРАКТУ, ЦИВІЛЬНОГО ПРАВОПОРУШЕННЯ (ВКЛЮЧАЮЧИ НЕДБАЛІСТЬ), ВІДПОВІДАЛЬНОСТІ ЗА ВИРІБ, АБО ІНШИМ ЧИНОМ, ПОВ'ЯЗАНИХ З ВИКОРИСТАННЯМ ВИРОБУ, НАВІТЬ ЯКЩО КОМПАНІЯ HIKVISION ПОВІДОМЛЯЛА ПРО МОЖЛИВІСТЬ ТАКИХ ЗБИТКІВ АБО ВТРАТ.
ВИ УСВІДОМЛЮЄТЕ, ЩО ПРИРОДА ІНТЕРНЕТУ НЕСЕ ПРИТАМАННІ РИЗИКИ ДЛЯ БЕЗПЕКИ, І КОМПАНІЯ HIKVISION НЕ БЕРЕ НА СЕБЕ НІЯКОЇ ВІДПОВІДАЛЬНОСТІ ЗА НЕНОРМАЛЬНУ РОБОТУ, ВТРАТУ КОНФІДЕНЦІЙНОСТІ АБО ІНШІ ЗБИТКИ В РЕЗУЛЬТАТІ КІБЕР-АТАК, ХАКЕРСЬКИХ АТАК, ЗАРАЖЕНЬ ВІРУСАМИ АБО ІНШИХ РИЗИКІВ ДЛЯ БЕЗПЕКИ В ІНТЕРНЕТІ, ОДНАК, КОМПАНІЯ HIKVISION В РАЗІ НЕОБХІДНОСТІ НАДАСТЬ СВОЄЧАСНУ ТЕХНІЧНУ ПІДТРИМКУ.
ВИ ПОГОДЖУЄТЕСЬ ВИКОРИСТОВУВАТИ ЦЕЙ ВИРІБ У ВІДПОВІДНОСТІ ДО ВСІХ ЗАСТОСОВУВАНИХ ЗАКОНІВ, І ВИ НЕСЕТЕ ОДНООСІБНУ ВІДПОВІДАЛЬНІСТЬ ЗА ЗАБЕЗПЕЧЕННЯ ВИКОРИСТАННЯ ВИРОБУ ВІДПОВІДНО ДО ЗАСТОСОВУВАНОГО ЗАКОНУ. ЗОКРЕМА, ВИ НЕСЕТЕ ВІДПОВІДАЛЬНІСТЬ ЗА ВИКОРИСТАННЯ ЦЬОГО ВИРОБУ СПОСОБОМ, ЯКИЙ НЕ ПОРУШУЄ ПРАВА ТРЕТІХ СТОРІН, ВКЛЮЧАЮЧИ, БЕЗ ОБМЕЖЕНЬ, ПРАВА РОЗГОЛОШЕННЯ, ПРАВА ІНТЕЛЕКТУАЛЬНОЇ ВЛАСНОСТІ ТА ІНШІ ПРАВА ЩОДО КОНФІДЕНЦІЙНОСТІ. ВИ НЕ ПОВИННІ ВИКОРИСТОВУВАТИ ЦЕЙ ВИРІБ ДЛЯ БУДЬ-ЯКОГО ЗАБОРОНЕНОГО КІНЦЕВОГО ПРИЗНАЧЕННЯ, ВКЛЮЧАЮЧИ РОЗРОБКУ ВИРОБНИЦТВА ЗБРОЇ МАСОВОГО ЗНИЩЕННЯ, РОЗРОБКУ ВИРОБНИЦТВА ХІМІЧНОЇ АБО БІОЛОГІЧНОЇ ЗБРОЇ, БУДЬ-ЯКІ ДІЇ В КОНТЕКСТІ, ПОВ'ЯЗАНОМУ З ЯДЕРНОЮ ВИБУХОВОЮ РЕЧОВИНОЮ АБО НЕБЕЗПЕЧНИМ ЯДЕРНИМ ПАЛИВНИМ ЦИКЛОМ, АБО НА ПІДТРИМКУ ПОРУШЕНЬ ПРАВ ЛЮДИНИ.
У РАЗІ БУДЬ-ЯКИХ ПРОТИРІЧЬ МІЖ ЦИМ КЕРІВНИЦТВОМ ТА ЗАСТОСОВУВАНИМ ЗАКОНОМ, ОСТАННІЙ МАЄ ПЕРЕВАГУ.
Цей виріб і аксесуари до нього (у разі їх постачання) мають маркування «CE», що означає відповідність застосовуваним узгодженим Європейським стандартам, переліченим у директиві щодо радіообладнання (RE) 2014/53/ЄС, директиві щодо електромагнітної сумісності (EMC) 2014/30/ЄС та директиві щодо обмеження використання шкідливих речовин (RoHS) 2011/65/ЄС.
2012/19/EU (Директива з утилізації електричного й електронного обладнання, WEEE): Вироби, помічені цим символом, не можна утилізувати у Європейському Союзі як несортовані побутові відходи. Щоб забезпечити правильну переробку цього виробу, поверніть його місцевому постачальнику під час придбання аналогічного нового обладнання, або здайте його до спеціально призначеного пункту збирання відходів. Більше інформації див. на сайті: www.recyclethis.info
2006/66/EC (Директива щодо акумуляторів). Цей виріб містить батарейку, яку не можна утилізувати у Європейському Союзі як несортовані побутові відходи. Інформацію щодо батарейки див. у документації до виробу. Батарейка помічена цим символом, який може включати букви, які вказують на наявність кадмію (Cd), свинцю (Pb) або ртуті (Hg). Щоб забезпечити правильну переробку батарейки, поверніть її постачальнику або здайте до спеціально призначеного пункту збирання відходів. Більше інформації див. на сайті: www.recyclethis.info

Попередження
●Усі електронні операції мають повністю відповідати електротехнічним нормам, правилам протипожежної безпеки та іншим відповідним нормам у вашому регіоні.
●Не підключайте декілька одиниць обладнання до одного адаптера живлення, оскільки перевантаження може призвести до перегрівання чи пожежі.
●Переконайтесь, що обладнання від'єднано від живлення, перш ніж підключати кабелі, встановлювати чи розбирати його.
●Якщо виріб встановлено на стіні або стелі, його слід надійно зафіксувати.
●Якщо із обладнання виділяється дим, запах чи воно шумить, спочатку вимкніть живлення, від'єднайте кабель живлення, а потім зверніться до сервісного центру.
●Якщо виріб не працює належним чином, зверніться до вашого дилера або найближчого сервісного центру. Ніколи не намагайтесь розбирати обладнання власноруч. (Ми не несемо жодної відповідальності за проблеми, які виникли внаслідок недозволеного ремонту чи догляду.)

Застереження
●Не кидайте обладнання й захищайте його від ударів, та не піддавайте його впливу сильного електромагнітного випромінювання. Не встановлюйте обладнання на поверхнях, що вібрують, чи у місцях, що можуть зазнавати ударів (незнання може призвести до пошкодження обладнання).
●Не встановлюйте обладнання у місцях із надзвичайно високою температурою (детальну інформацію про робочу температуру дивіться в технічних характеристиках обладнання), низькою температурою, високим рівнем пилу або вологості, та не піддавайте його впливу сильного електромагнітного випромінювання.
●Кришка обладнання призначена для використання у приміщенні, і її слід захищати від дощу та вологи.
●Забороняється розміщувати обладнання під прямим сонячним світлом та у місцях з недостатньою вентиляцією або поблизу джерел тепла, як-от обігрівач чи радіатор (незнання може призвести до пожежі).
●Не спрямовуйте обладнання на сонце або інші дуже яскраві об'єкти. Це може призвести до помутніння або появи плям (що не є несправністю) та одночасно вплинути на термін служби датчика.
●Використовуйте м'яку та суху тканину для протирання внутрішніх і зовнішніх поверхонь кришки обладнання, та не використовуйте лужні миючі засоби.
●Після розпакування зберігайте все пакування для використання у майбутньому. У випадку будь-якої несправності обладнання слід повертати на завод в оригінальному пакуванні. Транспортування без оригінального обладнання може призвести до пошкодження обладнання та додаткових витрат.

©2021 Hangzhou Hikvision Digital Technology Co., Ltd. Alle rettigheder forbeholdes.
Om denne vejledning
Vejledningen indeholder anvisninger om brug og håndtering af produktet. Billeder, diagrammer, illustrationer og alle øvrige oplysninger herefter tjener kun som beskrivelse og forklaring. Oplysningerne i vejledningen er med forbehold for ændring uden varsel på grund af opdateringer af firmware eller andre årsager. Du kan finde den seneste udgave af vejledning på Hikvisions websted (https://www.hikvision.com/).
Brug brugervejledningen under vejledning af og med hjælp fra fagfolk, der er uddannet i understøttelse af produktet.
HIKVISION og andre af Hikvisions varemærker og logoer tilhører Hikvision i forskellige jurisdiktioner. Andre nævnte varemærker og logoer tilhører deres respektive ejere.
Ansvarsfraskrivelse
VEJLEDNINGEN OG DET HERI BESKREVNE PRODUKT, INKL. HARDWARE, SOFTWARE OG FIRMWARE, LEVERES I STØRST MULIGT OMFANG, DER ER TILLADT VED LOV, "SOM DET ER OG FOREFINDES" OG "MED ALLE DEFEKTER OG FEJL". HIKVISION UDSTEDER INGEN GARANTIER, UDTRYKKELIGE ELLER UNDERFORSTÅEDE, INKL. UDEN BEGRÆNSNING, VEDRØRENDE SALGBARHED, TILFREDSSTILLENDE KVALITET ELLER EGNETHED TIL ET BESTEMT FORMÅL. DIN BRUG AF PRODUKTET SKER PÅ DIN EGEN RISIKO. UNDER INGEN OMSTÆNDIGHEDER ER HIKVISION ANSVARLIG OVER FOR DIG FOR SÆRLIGE SKADER, HÆNDELIGE SKADER, FØLGESKADER ELLER INDIREKTE SKADER, INKL. BL.A., SKADER SOM FØLGE AF DRIFTSTAB, DRIFTSFORSTYRRELSER ELLER TAB AF DATA, BESKADIGELSE AF SYSTEMER ELLER TAB AF DOKUMENTATION, UANSET OM DET ER BASERET PÅ KONTRAKTBRUD, SKADEVOLDENDE HANDLINGER (HERUNDER UAGTSOMHED), PRODUKTANSVAR ELLER PÅ ANDEN MÅDE I FORBINDELSE MED BRUGEN AF PRODUKTET, SELVOM HIKVISION ER BLEVET UNDERRETTET OM MULIGHEDEN FOR SÅDANNE SKADER.
DU ANERKENDER, AT INTERNETTET INDEHOLDER INDBYGGEDE SIKKERHEDSRISICI. HIKVISION PÅTAGER SIG INTET ANSVAR FOR UNORMAL DRIFT, LÆKAGE AF PERSONLIGE OPLYSNINGER ELLER ANDRE SKADER SOM FØLGE AF CYBERANGREB, HACKERANGREB, VIRUSANGREB ELLER ANDRE INTERNETSIKKERHEDSRISICI. HIKVISION VIL DOG YDE EVENTUEL NØDVENDIG OG RETTIDIG TEKNISK BISTAND.
DU ERKLÆRER DIG INDFORSTÅET MED AT BRUGE PRODUKTET I OVERENSSTEMMELSE MED ALLE GÆLDENDE LOVE, OG DU ER ENEANSVARLIG FOR AT SIKRE, AT DIN BRUG OVERHOLDER AL GÆLDENDE LOVGIVNING. DU ER ISÆR ANSVARLIG FOR AT BRUGE PRODUKTET PÅ EN MÅDE, DER IKKE KRÆNKER TREDJEPARTERS RETTIGHEDER, HERUNDER, UDEN BEGRÆNSNINGER, RETTIGHEDER VEDRØRENDE OFFENTLIG OMTALE, INTELLEKTUELLE EJENDOMSRETTIGHEDER ELLER RETTIGHEDER VEDRØRENDE DATABESKYTTELSE OG ANDRE RETTIGHEDER VEDRØRENDE PERSONLIGE OPLYSNINGER. DU MÅ IKKE BRUGE PRODUKTET TIL FORBUDTE SLUTANVENDELSER, HERUNDER UDVIKLING ELLER FREMSTILLING AF MASSEØDELÆGGELSESVÅBEN, UDVIKLING ELLER PRODUKTION AF KEMISKE ELLER BIOLOGISKE VÅBEN, AKTIVITETER I DEN KONTEKST, DER ER KNYTTET TIL ATOMBOMBER ELLER USIKKERT REAKTORBRÆNDSEL, ELLER SOM STØTTE TIL OVERTRÆDELSE AF MENNESKERETTIGHEDER.
I TILFÆLDE AF UOVERENSSTEMMELSE MELLEM VEJLEDNINGEN OG GÆLDENDE LOVGIVNING GÆLDER SIDSTNÆVNTE.
Produktet og eventuelt medfølgende tilbehør er mærket "CE" og opfylder derfor gældende harmoniserede europæiske standarder anført i RE-direktivet 2014/53/EU, EMC-direktivet 2014/30/EU og RoHS-direktivet 2011/65/EU.
2012/19/EU (WEEE-direktivet): Produkter, der er mærket med dette symbol, kan ikke bortskaffes som almindeligt husholdningsaffald i EU. Med henblik på korrekt genbrug skal du aflevere produktet til din lokale leverandør ved køb af tilsvarende nyt udstyr eller aflevere det på et dertil indrettet indleveringssted. For yderligere oplysninger se: www.recyclethis.info.
2006/66/EF (batteridirektivet): Dette produkt indeholder et batteri, som ikke kan bortskaffes sammen med almindeligt husholdningsaffald i EU. Find specifikke oplysninger om batteriet i produktdokumentationen. Batteriet er mærket med dette symbol, som kan indeholde bogstaver, der angiver indhold af kadmium (Cd), bly (Pb) eller kviksølv (Hg). Med henblik på korrekt genbrug skal du aflevere batteriet til din leverandør eller til et dertil indrettet indleveringssted. Du kan få flere oplysninger her: www.recyclethis.info

Advarsler
●Al drift af elektronisk udstyr skal finde sted under nøje overholdelse af elektriske sikkerhedsbestemmelser, bestemmelser om brandforebyggelse og øvrige relevante bestemmelser i dit lokalområde.
●Slut ikke flere enheder til én strømadapter. Overbelastning af adapteren kan forårsage overophedning eller fare for brand.
●Kontrollér, at strømmen er afbrudt, før du trækker ledninger til, installerer eller afmonterer enheden.
●Enheden skal fastgøres forsvarligt, hvis den installeres på en væg eller i loftet.
●Hvis enheden afgiver røg, lugt eller støj, skal du straks slukke for strømmen og trække netledningen ud. Derefter skal du kontakte servicecentret.
●Hvis produktet ikke virker korrekt, skal du kontakte din forhandler eller det nærmeste servicecenter. Forsøg ikke selv at adskille enheden. (Vi påtager os ikke noget ansvar for problemer, der er forårsaget af uautoriseret reparation eller vedligeholdelse).

Forsigtig
●Udstyret må ikke tabes eller udsættes for fysiske stød. Udsæt ikke udstyret for høj elektromagnetisk stråling. Undgå at installere enheden på overflader med vibrationer eller steder, der udsættes for stød. Manglende overholdelse kan forårsage skade på enheden.
●Placér ikke enheden på steder med stærk varme (se specifikationerne for enheden med oplysninger om driftstemperatur), kulde, støv eller fugtighed. Udsæt ikke enheden for høj elektromagnetisk stråling.
●Udsæt ikke kabinettet til enheden til indendørs brug for regn og fugt.
●Udsæt ikke enheden for direkte sollys eller varmekilder såsom varmeapparater eller radiatorer. Anbring ikke enheden et sted med ringe udluftning. Manglende overholdelse kan forårsage brandfare.
●Ret ikke enheden mod solen eller stærkt oplyste steder. Der kan opstå reflekser eller sløring (dette er ikke en fejl), og endvidere kan sensorens levetid påvirkes.
●Brug en blød og tør klud til indvendig og udvendig rengøring af kabinettet. Brug ikke alkaliske rengøringsmidler.
●Gem al emballage efter udpakningen til senere brug. Du skal bruge den originale emballage til at returnere enheden til fabrikken, hvis der opstår fejl. Forsendelse uden den originale emballage kan forårsage skade på enheden og medføre øgede udgifter.

©2021 Hangzhou Hikvision Digital Technology Co., Ltd. Minden jog fenntartva.
Az útmutatóval kapcsolatos tudnivalók
Az útmutató a termék használatára és kezelésére vonatkozó utasításokat tartalmaz. Az itt szereplő képek, diagramok, ábrák és minden további információ csupán leírásként és magyarázatként szolgál. Az Útmutatóban szereplő információk a firmware-frissítések és egyéb okok miatt előzetes értesítés nélkül változhatnak. Az Útmutató legfrissebb változatáért keresse fel a Hikvision weboldalát (https://www.hikvision.com/).
Az Útmutatót a termékkel kapcsolatos támogatáshoz megfelelő képesítéssel rendelkező szakemberek támogatásával és útmutatásával együtt használja.
A(z) HIKVISION, valamint a Hikvision egyéb védjegyei és logói a Hikvision tulajdonát képezik különböző joghatóságokban. Az említett egyéb védjegyek és logók a megfelelő tulajdonosok tulajdonát képezik.
Felelősségkizárás
EZT A KÉZIKÖNYVET, VALAMINT A BENNE SZEREPLŐ TERMÉKET ANNAK HARDVER-, SZOFTVER-ÖSSZETEVŐIVEL ÉS FIRMWARE-ÉVEL EGYÜTT „EREDETI FORMÁBAN" BIZTOSÍTJUK, „BELEÉRTVE AZOK ÖSSZES ESETLEGES HIBÁJÁT". A HIKVISION NEM VÁLLAL SEM KIFEJEZETT, SEM TÖRVÉNY ÁLTAL VÉLELMEZETT JÓTÁLLÁST, TÖBBEK KÖZÖTT – DE NEM KORLÁTOZVA – A TERMÉK ÉRTÉKESÍTHETŐSÉGÉRE, MEGFELELŐ MINŐSÉGÉRE, VALAMINT ADOTT CÉLRA VALÓ ALKALMASSÁGÁRA. A TERMÉKET KIZÁRÓLAG SAJÁT FELELŐSSÉGÉRE HASZNÁLHATJA. A HIKVISION SEMMILYEN ESETBEN SEM VÁLLAL FELELŐSSÉGET ÖN FELÉ SEMMILYEN KÜLÖNLEGES, KÖVETKEZMÉNYES, JÁRULÉKOS VAGY KÖZVETETT KÁRÉRT, BELEÉRTVE TÖBBEK KÖZÖTT A TERMÉK HASZNÁLATÁVAL ÖSSZEFÜGGÉSBEN AZ ÜZLETI HASZON ELVESZTÉSÉBŐL, AZ ÜZLETMENET MEGSZAKADÁSÁBÓL, VALAMINT AZ ADATOK VAGY DOKUMENTUMOK ELVESZTÉSÉBŐL EREDŐ KÁROKAT, TÖRTÉNJEN EZ SZERZŐDÉSSZEGÉS VAGY KÁROKOZÁS (BELEÉRTVE A GONDATLANSÁGOT) EREDMÉNYEKÉNT, MÉG AKKOR SEM, HA A HIKVISION VÁLLALATOT TÁJÉKOZTATTÁK AZ ILYEN KÁROK BEKÖVETKEZÉSÉNEK LEHETŐSÉGÉRŐL.
ÖN TUDOMÁSUL VESZI, HOGY AZ INTERNET TERMÉSZETÉBŐL FAKADÓAN REJT KOCKÁZATOKAT, ÉS A HIKVISION SEMMILYEN FELELŐSSÉGET NEM VÁLLAL A RENDELLENES MŰKÖDÉSÉRT, A SZEMÉLYES ADATOK KISZIVÁRGÁSÁÉRT VAGY MÁS OLYAN KÁROKÉRT, AMELYEKET KIBERTÁMADÁSOK, HACKERTÁMADÁSOK, VÍRUSFERTŐZÉSEK VAGY MÁS INTERNETES BIZTONSÁGI VESZÉLYEK OKOZTAK; A HIKVISION AZONBAN KÉRÉSRE IDŐBEN MŰSZAKI TÁMOGATÁST NYÚJT.
ÖN ELFOGADJA, HOGY EZT A TERMÉKET KIZÁRÓLAG A VONATKOZÓ TÖRVÉNYEKI ELŐÍRÁSOK BETARTÁSÁVAL HASZNÁLJA, ÉS HOGY A VONATKOZÓ TÖRVÉNYEKNEK MEGFELELŐ HASZNÁLAT KIZÁRÓLAG AZ ÖN FELELŐSSÉGE. KÜLÖNÖSKÉPPEN AZ ÖN FELELŐSSÉGE, HOGY A TERMÉK HASZNÁLATA SORÁN NE SÉRTSE HARMADIK FÉL JOGAIT, BELEÉRTVE, DE NEM KORLÁTOZVA A NYILVÁNOSSÁGRA, SZELLEMI TULAJDONRA, ADATOK VÉDELMÉRE ÉS EGYÉB SZEMÉLYES ADATOKRA VONATKOZÓ JOGOKAT. A TERMÉKET NEM HASZNÁLHATJA TILTOTT CÉLRA, BELEÉRTVE A TÖMEGPUSZTÍTÓ FEGYVEREK FEJLESZTÉSÉT VAGY GYÁRTÁSÁT, A VEGYI VAGY BIOLÓGIAI FEGYVEREK FEJLESZTÉSÉT VAGY GYÁRTÁSÁT, VALAMINT BÁRMILYEN, ROBBANÁSVESZÉLYES VAGY NEM BIZTONSÁGOS NUKLEÁRIS HASADÓANYAG-CIKLUSSAL KAPCSOLATOS TEVÉKENYSÉGET, ILLETVE EMBERI JOGI VISSZAÉLÉSEKET TÁMOGATÓ MÓDON TÖRTÉNŐ FELHASZNÁLÁST.
HA A JELEN KÉZIKÖNYV ÉS A HATÁLYOS TÖRVÉNY KÖZÖTT ELLENTMONDÁS TAPASZTALHATÓ, AKKOR AZ UTÓBBI A MÉRVADÓ.
Ez a termék és tartozékai (amennyiben vannak) „CE" jelöléssel vannak ellátva, ezáltal megfelelnek a következő irányelvekben foglalt harmonizált európai szabványoknak: 2014/53/EU (RE-irányelv), 2014/30/EU (EMC-irányelv), 2011/65/EU (RoHS-irányelv).
2012/19/EU (WEEE-irányelv): Az ezzel a jelzéssel ellátott termékeket nem lehet szelektálatlan kommunális hulladékként elhelyezni az Európai Unióban. A megfelelő újrahasznosítás érdekében vigye vissza ezt a terméket helyi beszállítójához, amikor új, egyenértékű berendezést vásárol, vagy adja le a kijelölt gyűjtőhelyeken. További információért keresse fel az alábbi honlapot: www.recyclethis.info
2006/66/EC (akkumulátorokról szóló irányelv): Ez a termék olyan akkumulátort tartalmaz, amelyet nem lehet szelektálatlan kommunális hulladékként elhelyezni az Európai Unióban. A termékdokumentációban további információkat talál az akkumulátorról. Az akkumulátor ezzel a jelzéssel van ellátva. A jelzésen megtalálhatók lehetnek a kadmiumot (Cd), ólmot (Pb) vagy higanyt (Hg) jelző betűjelek. A megfelelő újrahasznosítás érdekében vigye vissza ezt a terméket a beszállítójához, vagy vigye egy kijelölt gyűjtőhelyre. További információért keresse fel az alábbi honlapot: www.recyclethis.info

Figyelmeztetések:
●Az elektromosságot érintő műveleteket az elektromos érintésvédelmi előírások, tűzvédelmi előírások és más, hatályos helyi előírások szigorú figyelembe vételével kell elvégezni.
●Ne csatlakoztasson több eszközt egy tápegységhez, mert az túlterhelheti a tápegységet, ami túlmelegedést vagy tüzet okozhat.
●Vezetékezés, telepítés, vagy szétszerelés előtt mindig áramtalanítsa a készüléket.
●Ha a terméket falra vagy mennyezetre szereli, stabilan rögzítse.
●Ha az eszköz füstöt, furcsa szagot vagy zajt bocsát ki, azonnal áramtalanítsa, húzza ki a tápkábelt, majd forduljon a szervizközponthoz.
●Ha a termék nem működik megfelelően, forduljon a kereskedőhöz vagy a legközelebbi szervizközponthoz. Soha ne próbálja meg saját maga szétszerelni a készüléket. (Nem vállalunk felelősséget az illetéktelen javításból vagy karbantartásból eredő károkért.)

Vigyázat!
●Ne ejtse le a készüléket és ne tegye ki fizikai rázkódásnak, valamint ne tegye kierős elektromágneses sugárzásnak. Ne szerelje a készüléket rezgő felületre, vagy olyan helyre, ahol rázkódás érheti (ellenkező esetben a készülék károsodhat).
●Ne helyezze a készüléket rendkívül forró (az üzemi hőmérséklettel kapcsolatban lásd a készülék műszaki adatait), hideg, poros vagy nedves helyre, és ne tegye ki erős elektromágneses sugárzásnak.
●A beltéri használatra tervezett készülék burkolatát ne tegye ki esőnek és nedvességnek.
●Ne tegye ki a készüléket közvetlen napfénynek, ne helyezze rosszul szellőző helyre vagy hőforrás, például fűtőtest közelébe (ennek be nem tartása tűzveszélyes).
●Ne irányítsa a készüléket a Nap, vagy rendkívül fényes felületek felé. Reflexfény vagy elmosódás lehet az eredmény (ez azonban nem hibát jelez), ami ugyanakkor hatással van az érzékelő élettartamára is.
●A készülék belsejének és külsejének tisztításához használjon puha és száraz kendőt, és ne használjon lúgos tisztítószereket.
●Minden csomagolóelemet őrizzen meg, később szüksége lehet rá. Hiba esetén az eredeti csomagolásában kell a készüléket visszaküldenie a gyártónak. Az eredeti csomagolás nélküli szállítás a készülék sérülését okozhatja, ami további költségekhez vezethet.

© 2021 Hangzhou Hikvision Digital Technology Co., Ltd. Wszelkie prawa zastrzeżone.
Opis podręcznika
Podręcznik zawiera instrukcje dotyczące korzystania z produktu i obchodzenia się z nim. Zdjęcia, rysunki, wykresy i pozostałe informacje zamieszczono w podręczniku wyłącznie dla celów informacyjnych i opisowych. Informacje zamieszczone w podręczniku mogą ulec zmianie bez powiadomienia w związku z aktualizacjami oprogramowania układowego lub w innych okolicznościach. Najnowsza wersja tego podręcznika jest dostępna w witrynie internetowej firmy Hikvision (https://www.hikvision.com/).
Oprócz tego podręcznika należy korzystać z porad i pomocy specjalistów z działu pomocy technicznej związanej z produktem.
HIKVISION oraz inne znaki towarowe i logo Hikvision są własnością firmy Hikvision w różnych jurysdykcjach. Inne znaki towarowe i logo użyte w podręczniku należą do odpowiednich właścicieli.
Zastrzeżenia prawne
W PEŁNYM ZAKRESIE DOZWOLONYM PRZEZ OBOWIĄZUJĄCE PRAWO TEN PODRĘCZNIK, OPISANY PRODUKT I ZWIĄZANE Z NIM WYPOSAŻENIE ORAZ OPROGRAMOWANIE APLIKACYJNE I UKŁADOWE SĄ UDOSTĘPNIANE BEZ GWARANCJI. FIRMA HIKVISION NIE UDZIELA ŻADNYCH WYRAŹNYCH ANI DOROZUMIANYCH GWARANCJI, TAKICH JAK GWARANCJE DOTYCZĄCE PRZYDATNOŚCI HANDLOWEJ, JAKOŚCI LUB PRZYDATNOŚCI DO OKREŚLONEGO CELU. UŻYTKOWNIK KORZYSTA Z PRODUKTU NA WŁASNE RYZYKO. NIEZALEŻNIE OD OKOLICZNOŚCI FIRMA HIKVISION NIE PONOSI ODPOWIEDZIALNOŚCI ZA STRATY SPECJALNE, WYNIKOWE, PRZYPADKOWE LUB POŚREDNIE, TAKIE JAK STRATA OCZEKIWANYCH ZYSKÓW Z DZIAŁALNOŚCI BIZNESOWEJ, PRZERWY W DZIAŁALNOŚCI BIZNESOWEJ, USZKODZENIE SYSTEMÓW ALBO STRATA DOKUMENTACJI, WYNIKAJĄCE Z NARUSZENIA UMOWY, PRZEWINIENIA (ŁĄCZNIE Z ZANIEDBANIEM), ODPOWIEDZIALNOŚCI ZA PRODUKT LUB INNYCH OKOLICZNOŚCI, ZWIĄZANE Z UŻYCIEM TEGO PRODUKTU, NAWET JEŻELI FIRMA HIKVISION ZOSTAŁA POINFORMOWANA O MOŻLIWOŚCI WYSTĄPIENIA TAKICH SZKÓD LUB STRAT.
UŻYTKOWNIK PRZYJMUJE DO WIADOMOŚCI, ŻE KORZYSTANIE Z INTERNETU JEST ZWIĄZANE Z ZAGROŻENIAMI DLA BEZPIECZEŃSTWA, A FIRMA HIKVISION NIE PONOSI ODPOWIEDZIALNOŚCI ZA NIEPRAWIDŁOWE FUNKCJONOWANIE, WYCIEK POUFNYCH INFORMACJI LUB INNE SZKODY WYNIKAJĄCE Z ATAKU CYBERNETYCZNEGO, ATAKU HAKERA, DZIAŁANIA WIRUSÓW LUB INNYCH ZAGROŻEŃ DLA BEZPIECZEŃSTWA W INTERNECIE. FIRMA HIKVISION ZAPEWNI JEDNAK TERMINOWĄ POMOC TECHNICZNĄ, JEŻELI BĘDZIE TO WYMAGANE.
UŻYTKOWNIK ZOBOWIĄZUJE SIĘ DO KORZYSTANIA Z PRODUKTU ZGODNIE Z OBOWIĄZUJĄCYMI PRZEPISAMI I PRZYJMUJE DO WIADOMOŚCI, ŻE JEST ZOBOWIĄZANY DO ZAPEWNIENIA ZGODNOŚCI UŻYCIA PRODUKTU Z OBOWIĄZUJĄCYMI PRZEPISAMI. W SZCZEGÓLNOŚCI UŻYTKOWNIK JEST ZOBOWIĄZANY DO KORZYSTANIA Z PRODUKTU W SPOSÓB, KTÓRY NIE NARUSZA PRAW STRON TRZECICH, DOTYCZĄCYCH NA PRZYKŁAD WIZERUNKU KOMERCYJNEGO, WŁASNOŚCI INTELEKTUALNEJ LUB OCHRONY DANYCH I PRYWATNOŚCI. UŻYTKOWNIK NIE BĘDZIE UŻYWAĆ PRODUKTU DO CELÓW ZABRONIONYCH, TAKICH JAK OPRACOWANIE LUB PRODUKCJA BRONI MASOWEGO RAŻENIA ALBO BRONI CHEMICZNEJ LUB BIOLOGICZNEJ ORAZ DZIAŁANIA ZWIĄZANE Z MATERIAŁAMI WYBUCHOWYMI NUKLEARNYMI, NIEBEZPIECZNYM CYKLEM PALIWOWYM LUB ŁAMANIEM PRAW CZŁOWIEKA.
W PRZYPADKU NIEZGODNOŚCI NINIEJSZEGO PODRĘCZNIKA Z OBOWIĄZUJĄCYM PRAWEM, WYŻSZY PRIORYTET BĘDZIE MIAŁO OBOWIĄZUJĄCE PRAWO.
Ten produkt i ewentualnie dostarczone z nim akcesoria oznaczono symbolem „CE" potwierdzającym zgodność z odpowiednimi ujednoliconymi normami europejskimi, uwzględnionymi w dyrektywie radiowej (RE) 2014/53/UE, dyrektywie 2014/30/UE dotyczącej kompatybilności elektromagnetycznej (EMC) i dyrektywie 2011/65/UE w sprawie ograniczenia stosowania niebezpiecznych substancji w sprzęcie elektrycznym i elektronicznym (RoHS).
Dyrektywa 2012/19/UE w sprawie zużytego sprzętu elektrycznego i elektronicznego (WEEE): Produktów oznaczonych tym symbolem nie wolno utylizować na obszarze Unii Europejskiej jako niesegregowane odpady komunalne. Aby zapewnić prawidłowy recykling, należy zwrócić ten produkt do lokalnego dostawcy przy zakupie równoważnego nowego urządzenia lub utylizować go w wyznaczonym punkcie zbiórki. Aby uzyskać więcej informacji, skorzystaj ze strony internetowej www.recyclethis.info.
Dyrektywa 2006/66/WE w sprawie baterii i akumulatorów: Ten produkt zawiera baterię, której nie wolno utylizować na obszarze Unii Europejskiej jako niesegregowane odpady komunalne. Szczegółowe informacje dotyczące baterii zamieszczono w dokumentacji produktu. Bateria jest oznaczona tym symbolem, który może także zawierać litery wskazujące na zawartość kadmu (Cd), ołowiu (Pb) lub rtęci (Hg). Aby zapewnić prawidłowy recykling, należy zwrócić baterię do dostawcy lub przekazać ją do wyznaczonego punktu zbiórki. Aby uzyskać więcej informacji, skorzystaj ze strony internetowej www.recyclethis.info.

Ostrzeżenia
●Wszelkie prace związane z podzespołami elektronicznymi należy wykonywać zgodnie z przepisami BHP dotyczącymi, między innymi, instalacji elektrycznych i ochrony przeciwpożarowej, obowiązującymi w danym regionie.
●Nie wolno podłączać kilku urządzeń do jednego zasilacza, ponieważ jego przeciążenie może spowodować przegrzanie lub zagrożenie pożarowe.
●Przed podłączeniem, instalowaniem lub demontażem urządzenia należy odłączyć zasilanie urządzenia.
●W przypadku instalacji ściennej lub sufitowej należy upewnić się, że urządzenie jest prawidłowo zamocowane.
●Jeżeli urządzenie wydziela dym lub intensywny zapach albo emituje hałas, należy niezwłocznie wyłączyć zasilanie i odłączyć przewód zasilający, a następnie skontaktować się z centrum serwisowym.
●Jeżeli urządzenie nie działa prawidłowo, należy skontaktować się z dystrybutorem lub najbliższym centrum serwisowym. Nie wolno samodzielnie demontować urządzenia. (Firma Hikvision nie ponosi żadnej odpowiedzialności za problemy spowodowane przez prace naprawcze lub konserwacyjne przeprowadzone przez nieautoryzowany serwis).

Uwagi
●Należy chronić urządzenie przed upadkiem, udarami mechanicznymi i silnym promieniowaniem elektromagnetycznym. Nie wolno instalować urządzenia w lokalizacjach, w których występują wibracje lub udary mechaniczne (ignorowanie tego zalecenia może spowodować uszkodzenie wyposażenia).
●Należy chronić urządzenie przed bardzo wysokimi temperaturami (zalecaną temperaturę otoczenia w miejscu użytkowania urządzenia podano w specyfikacjach), niskimi temperaturami, pyłem, wilgocią i silnym promieniowaniem elektromagnetycznym.
●Pokrywę urządzenia przeznaczonego do użytku w budynkach należy chronić przed deszczem i wilgocią.
●Należy chronić urządzenie przed bezpośrednim światłem słonecznym, niedostateczną wentylacją i źródłami ciepła, takimi jak grzejniki lub kaloryfery (ignorowanie tego zalecenia może spowodować zagrożenie pożarowe).
●Nie wolno kierować urządzenia w stronę słońca ani innego źródła intensywnego światła. Ignorowanie tego zalecenia może spowodować niedostateczną ostrość lub rozmycie wyświetlanego obrazu (nie oznacza to jednak nieprawidłowego funkcjonowania urządzenia) i ograniczenie trwałości czujnika.
●Wewnętrzne i zewnętrzne elementy pokrywy urządzenia należy czyścić miękką, suchą ściereczką. Nie wolno używać detergentów o odczynie zasadowym.
●Należy zachować opakowanie urządzenia. W przypadku wystąpienia usterki urządzenia należy zwrócić je do zakładu produkcyjnego w oryginalnym opakowaniu. Transport bez oryginalnego opakowania może spowodować uszkodzenie urządzenia i dodatkowe koszty.

©2021 Hangzhou Hikvision Digital Technology Co., Ltd. Toate drepturile rezervate.
Despre acest manual
Manualul include instrucţiunile pentru utilizarea şi gestionarea produsului. Fotografiile, graficele şi imaginile, precum şi celelalte informaţii expuse în continuare sunt prezente exclusiv în scop descriptiv şi explicativ. Informaţiile din Manual pot fi modificate fără notificare, ca urmare a actualizărilor de firmware sau din alte motive. Vă rugăm să găsiţi cea mai recentă versiune a acestui manual pe site-ul web Hikvision (https://www.hikvision.com/).
Vă rugăm să utilizaţi acest manual cu îndrumarea şi asistenţa profesioniştilor instruiţi în asistenţa pentru acest produs.
HIKVISION şi alte mărci comerciale şi logo-uri ale Hikvision sunt proprietăţile Hikvision în diferite jurisdicţii. Alte mărci comerciale şi logo-uri men ionate reprezintă proprietatea de inătorilor respectivi.
Declinarea răspunderii legale
ÎN LIMITA LEGII APLICABILE, ACEST MANUAL ŞI PRODUSUL DESCRIS, ÎMPREUNĂ CU HARDWARE-UL, SOFTWARE-UL ŞI FIRMWARE-UL AFERENTE, SUNT OFERITE „AŞA CUM SUNT" ŞI „CU TOATE DEFECŢIUNILE ŞI ERORILE". HIKVISION NU OFERĂ NICIO GARANŢIE, NICI ÎN MOD EXPRES ŞI NICI IMPLICIT, ÎN CEEA CE PRIVEŞTE INCLUSIV, DAR FĂRĂ LIMITARE LA COMERCIABILITATEA, CALITATEA SATISFĂCĂTOARE, SAU UTILITATEA PENTRU UN ANUMIT SCOP. DVS. VEŢI UTILIZA ACEST PRODUS PE PROPRIUL DVS. RISC. ÎN NICIUN CAZ, HIKVISION NU VA FI RĂSPUNZĂTOARE FAŢĂ DE DVS. PENTRU ORICE DAUNE INDIRECTE, INCIDENTALE, SPECIALE, DAUNE PENTRU PIERDEREA PROFITULUI, ÎNTRERUPEREA AFACERII SAU PIERDEREA DE DATE, DEFECTAREA SISTEMELOR SAU PIERDEREA DOCUMENTA IEI, PE BAZA ÎNCĂLCĂRII CONTRACTULUI, UNEI INFRAC IUNI (INCLUSIV NEGLIJEN Ă), RĂSPUNDEREA PENTRU PRODUSE SAU PRINTR-UN ALT MOD LEGAT DE UTILIZAREA PRODUSULUI, CHIAR DACĂ HIKVISION A FOST INFORMATĂ ÎN PREALABIL DESPRE POSIBILITATEA APARI IEI UNOR ASTFEL DE DAUNE SAU PIERDERI.
SUNTEŢI DE ACORD CĂ INTERNETUL, PRIN NATURA SA, PRESUPUNE RISCURI INERENTE CU PRIVIRE LA SECURITATE, IAR HIKVISION NU ÎŞI ASUMĂ NICIO RESPONSABILITATE PENTRU OPERARE NESATISFĂCĂTOARE, ABATERI PRIVIND CONFIDENŢIALITATEA SAU ALTE DAUNE REZULTATE ÎN URMA UNUI ATAC CIBERNETIC, ATAC AL HACKERILOR, INFECŢII CU VIRUŞI SAU ALTOR RISCURI PRIVIND SECURITATEA PE INTERNET; CU TOATE ACESTEA, HIKVISION VA OFERI SUPORT TEHNIC ÎN TIMP UTIL, DACĂ ESTE NECESAR.
SUNTEŢI DE ACORD SĂ UTILIZA I ACEST PRODUS ÎN CONFORMITATE CU TOATE LEGILE APLICABILE, DEVENIND RESPONSABIL PENTRU UTILIZAREA ÎN CONFORMITATECU LEGEA APLICABILĂ. SUNTE I, DE ASEMENEA, RESPONSABIL PENTRU UTILIZAREA ACESTUI PRODUS FĂRĂ A ÎNCĂLCA DREPTURILE TER ILOR, INCLUSIV, DAR FĂRĂ A SE LIMITA LA DREPTURILE PUBLICITĂ II, DREPTURILE DE PROPRIETATE INTELECTUALĂ SAU DREPTUL LA PROTEC IA DATELOR ŞI ALTE DREPTURI PRIVATE. NU UTILIZA I ACEST PRODUS PENTRU UTILIZĂRI FINALE INTERZISE, INCLUSIV DEZVOLTAREA SAU PRODUC IA DE ARME DE DISTRUGERE ÎN MASĂ, DEZVOLTAREA SAU PRODUC IA DE ARME CHIMICE SAU BIOLOGICE, ACTIVITĂ I LEGATE DE ORICE EXPLOZIBIL NUCLEAR SAU CICLU DE COMBUSTIBIL NUCLEAR CARE AR PRODUCE LIPSĂ DE SIGURAN Ă SAU ÎN SPRIJINUL ABUZURILOR ASUPRA DREPTURILOR OMULUI.
ÎN EVENTUALITATEA UNUI CONFLICT ÎNTRE ACEST MANUAL ŞI LEGISLA IA APLICABILĂ, VA AVEA PRIORITATE ULTIMA DINTRE ACESTEA.
Acest produs şi, dacă este cazul, accesoriile furnizate sunt însemnate cu marcajul „CE" şi, drept urmare, este conform cu standardele europene armonizate aplicabile, enumerate în Directiva 2014/53/UE privind echipamentele radio, Directiva CEM 2014/30/UE şi Directiva RoHS 2011/65/UE.
2012/19/UE (Directiva WEEE): Produsele marcate cu acest simbol nu pot fi eliminate ca deşeu municipal nesortat în Uniunea Europeană. Pentru o reciclare adecvată, returna i acest produs furnizorului dvs. local la achizi ionarea unui nou echipament echivalent sau elimina i-l în punctele de colectare indicate. Pentru mai multe informaţii, a se vedea: www.recyclethis.info
2006/66/CE (Directiva pentru baterii): Acest produs con ine o baterie care nu poate fi eliminată ca deşeu municipal nesortat în Uniunea Europeană. Consulta i documenta ia produsului pentru informa ii specifice cu privire la baterie. Bateria este marcată cu acest simbol, care poate include litere pentru a indica substan ele cadmiu (Cd), plumb (Pb) sau mercur (Hg). Pentru o reciclare adecvată, returna i bateria furnizorului dvs. sau la un punct de colectare adecvat. Pentru mai multe informaţii, consultaţi:www.recyclethis.info

Avertismente:
●Toate operaţiunile electronice trebuie să respecte cu stricteţe normele de siguranţă electrică, regulamentele de prevenire a incendiilor şi alte regulamente conexe din regiunea dvs. locală.
●Nu conectaţi mai multe dispozitive la un adaptor de alimentare, deoarece supraîncărcarea adaptorului poate genera pericol de supraîncălzire sau de incendiu.
●Asiguraţi-vă că alimentarea a fost deconectată înainte de a vă conecta, instala sau demonta dispozitivul.
●Când produsul este instalat pe perete sau pe tavan, dispozitivul trebuie să fie bine fixat.
●Dacă aparatul emite fum, miros sau zgomot, decuplaţi imediat curentul electric şi scoateţi cablul de alimentare, iar apoi contactaţi centrul de service.
●Dacă produsul nu funcţionează corespunzător, vă rugăm să contactaţi distribuitorul sau cel mai apropiat centru de service. Nu încercaţi să dezasamblaţi dispozitivul de sinestătator. (Nu ne asumăm responsabilitatea pentru problemele cauzate de lucrările de reparaţii sau întreţinere neautorizate).

Atenţionări
●Nu scăpaţi aparatul şi nu îl supuneţi şocului fizic şi nu-l expuneţi la radiaţii electromagnetice ridicate. Evitaţi instalarea echipamentului pe suprafeţe cu vibraţii sau în locuri supuse şocului (ignoranţa poate cauza deteriorarea echipamentului).
●Nu aşezaţi dispozitivul la temperaturi extrem de ridicate (consultaţi specificaţiile dispozitivului pentru temperatura de funcţionare detaliată), locuri cu temperatură scăzută, cu praf sau umezeală şi nu îl expuneţi la radiaţii electromagnetice ridicate.
●Capacul dispozitivului pentru utilizare în interior trebuie să fie ferit de ploaie şi umiditate.
●Expunerea echipamentului la lumina directă a soarelui, ventilaţie redusă sau sursă de căldură, cum ar fi încălzitorul sau radiatorul, este interzisă (ignoranţa poate provoca un pericol de incendiu).
●Nu focalizaţi dispozitivul la locurile de soare sau în locuri foarte strălucitoare. În caz contrar, poate apărea o pată sau o urmă (care totuşi nu reprezintă o defecţiune) şi afectează în acelaşi timp rezistenţa senzorului.
●Vă rugăm să folosiţi o cârpă moale şi uscată când curăţaţi suprafeţele interioare şi exterioare ale capacului dispozitivului, nu utilizaţi detergenţi alcalini.
●Păstraţi toate ambalajele după ce le despachetaţi pentru utilizare ulterioară. În cazul în care a apărut vreun defect, trebuie să returnaţi dispozitivul în fabrică cu ambalajul original. Transportul fără ambalajul original poate duce la deteriorarea dispozitivului şi poate duce la costuri suplimentare.

©2021 Hangzhou Hikvision Digital Technology Co., Ltd. Všetky práva vyhradené.
Informácie o tomto návode
Táto príručka obsahuje pokyny na používanie a správu produktu. Obrázky, grafy, nákresy a všetky ďalšie informácie, ktoré sú v ňom uvedené, slúžia len na opis a vysvetlenie. Informácie uvedené v návode sa môžu zmeniť bez predchádzajúceho upozornenia v dôsledku aktualizácií firmvéru alebo iných príčin. Najnovšiu verziu tohto návodu nájdete na webovej stránke spoločnosti Hikvision (https://www.hikvision.com/).
Používajte tento návod v súlade s pokynmi a radami odborníkov, ktorí sú vyškolení na obsluhu produktu.
HIKVISION a iné ochranné známky a logá spoločnosti Hikvision sú vlastníctvom spoločnosti Hikvision v rôznych jurisdikciách. Iné ochranné známky a logá sú vlastníctvom príslušných majiteľov.
Odmietnutie zodpovednosti
V MAXIMÁLNOM MOŽNOM ROZSAHU, KTORÝ POVOĽUJÚ PRÍSLUŠNÉ PRÁVNE PREDPISY, SA TÁTO PRÍRUČKA A OPÍSANÝ PRODUKT SPOLU S JEHO HARDVÉROM, SOFTVÉROM A FIRMVÉROM, DODÁVAJÚ V STAVE „AKO SÚ" A „SO VŠETKÝMI PORUCHAMI A CHYBAMI". SPOLOČNOSŤ HIKVISION NEPOSKYTUJE ŽIADNE VÝSLOVNÉ ANI PREDPOKLADANÉ ZÁRUKY, OKREM INÉHO VRÁTANE ZÁRUKY PREDAJNOSTI, USPOKOJIVEJ KVALITY ALEBO VHODNOSTI NA KONKRÉTNY ÚČEL. POUŽÍVANIE PRODUKTU JE NA VAŠE VLASTNÉ RIZIKO. SPOLOČNOSŤ HIKVISION V ŽIADNOM PRÍPADE NENESIE ZODPOVEDNOSŤ VOČI VÁM ZA ŽIADNE OSOBITNÉ, NÁSLEDNÉ, NÁHODNÉ ALEBO NEPRIAME ŠKODY OKREM INÉHO VRÁTANE ŠKÔD Z UŠLÉHO PODNIKATEĽSKÉHO ZISKU, PRERUŠENIA PODNIKANIA, STRATY ÚDAJOV, POŠKODENIA SYSTÉMOV ALEBO STRATY DOKUMENTÁCIE, ČI UŽ NA ZÁKLADE PORUŠENIA ZMLUVY, PREČINU (VRÁTANE NEDBALOSTI), ZODPOVEDNOSTI ZA PRODUKT ALEBO INAK V SÚVISLOSTI S POUŽÍVANÍM PRODUKTU, A TO AJ V PRÍPADE, ŽE SPOLOČNOSŤ HIKVISION BOLA NA MOŽNOSŤ TAKÝCHTO ŠKÔD UPOZORNENÁ.
UZNÁVATE, ŽE POVAHA INTERNETU UMOŽŇUJE INHERENTNÉ BEZPEČNOSTNÉ RIZIKÁ A SPOLOČNOSŤ HIKVISION NENESIE ŽIADNU ZODPOVEDNOSŤ ZA NEŠTANDARDNÚ PREVÁDZKU, ÚNIK OSOBNÝCH ÚDAJOV ANI ZA INÉ ŠKODY V DÔSLEDKU KYBERNETICKÉHO ÚTOKU, HAKERSKÉHO ÚTOKU, NAPADNUTIA VÍRUSOM ALEBO INÝCH BEZPEČNOSTNÝCH RIZÍK SIETE INTERNET; V PRÍPADE POTREBY VŠAK SPOLOČNOSŤ HIKVISION POSKYTNE VČASNÚ TECHNICKÚ PODPORU.
SÚHLASÍTE S POUŽÍVANÍM TOHTO PRODUKTU V SÚLADE SO VŠETKÝMI PRÍSLUŠNÝMI ZÁKONMI A NESIETE VÝHRADNÚ ZODPOVEDNOSŤ ZA ZABEZPEČENIE, ABY VAŠE POUŽÍVANIE BOLO V SÚLADE S PRÍSLUŠNÝMI ZÁKONMI. STE OBZVLÁŠŤ ZODPOVEDNÍ ZA POUŽÍVANIE TOHTO PRODUKTU SPÔSOBOM, KTORÝ NEPORUŠUJE PRÁVA TRETÍCH STRÁN, OKREM INÉHO PRÁVA PUBLICITY, PRÁVA DUŠEVNÉHO VLASTNÍCTVA, PRÁVA NA OCHRANU ÚDAJOV A INÉ PRÁVA NA OCHRANU SÚKROMIA. TENTO PRODUKT NESMIETE POUŽÍVAŤ NA ŽIADNE ZAKÁZANÉ ÚČELY VRÁTANE VÝVOJA ALEBO VÝROBY ZBRANÍ HROMADNÉHO NIČENIA, VÝVOJA ALEBO VÝROBY CHEMICKÝCH ALEBO BIOLOGICKÝCH ZBRANÍ, AKÝCHKOĽVEK AKTIVÍT V SÚVISLOSTI S AKOUKOĽVEK JADROVOU VÝBUŠNINOU ALEBO NEBEZPEČNÝM CYKLOM JADROVÉHO PALIVA, ALEBO NA PODPORU ZNEUŽÍVANIA ĽUDSKÝCH PRÁV.
V PRÍPADE AKÉHOKOĽVEK NESÚLADU MEDZI TOUTO PRÍRUČKOU A PRÍSLUŠNÝMI PRÁVNYMI PREDPISMI MAJÚ PREDNOSŤ PRÍSLUŠNÉ PREDPISY.
Tento výrobok a dodané príslušenstvo, ak je to relevantné, sú takisto označené značkou „CE", takže sú v súlade s príslušnými harmonizovanými európskymi normami uvedenými v smernici o rádiových zariadeniach 2014/53/EÚ, smernici o elektromagnetickej kompatibilite 2014/30/EÚ a smernici o obmedzení používania určitých nebezpečných látok v elektrických a elektronických zariadeniach 2011/65/EÚ.
2012/19/EÚ (smernica o odpade z elektrických a elektronických zariadení): Produkty označené týmto symbolom sa v rámci Európskej únie nesmú likvidovať spolu s netriedeným komunálnym odpadom. Po zakúpení ekvivalentného nového zariadenia zrecyklujte produkt tým, že ho odovzdáte miestnemu dodávateľovi alebo ho zlikvidujete na určených zberných miestach. Ďalšie informácie nájdete na: www.recyclethis.info
2006/66/ES (smernica o batériách): Tento produkt obsahuje batériu, ktorá sa v rámci Európskej únie nesmie likvidovať spolu s netriedeným komunálnym odpadom. Konkrétne informácie o batérii nájdete v dokumentácii produktu. Batéria je označená týmto symbolom, ktorý môže obsahovať písmená označujúce kadmium (Cd), olovo (Pb) alebo ortuť (Hg). Zrecyklujte batériu tým, že ju odovzdáte svojmu dodávateľovi alebo ju zlikvidujete na určenom zbernom mieste. Ďalšie informácie nájdete na: www.recyclethis.info

Výstrahy:
●Akákoľvek prevádzka elektronických zariadení musí byť dôsledne v súlade s predpismi o elektrických zariadeniach, protipožiarnymi predpismi a inými súvisiacimi predpismi vo vašom regióne.
●Nepripájajte viacero zariadení k jednému napájaciemu adaptéru. Mohlo by dôjsť k preťaženiu adaptéra s rizikom prehriatia a vzniku požiaru.
●Pred pripájaním, inštaláciou alebo demontážou zariadenia sa uistite, že je odpojené napájanie.
●Keď sa zariadenie inštaluje na stenu alebo strop, musí byť bezpečne upevnené.
●Ak zo zariadenia vychádza dym, zápach alebo hluk, ihneď vypnite napájanie a odpojte napájací kábel a potom sa obráťte na servisné stredisko.
●Ak produkt nepracuje správne, obráťte sa na predajcu alebo na najbližšie servisné stredisko. Nikdy sa nepokúšajte zariadenie sami rozoberať. (Nepreberáme žiadnu zodpovednosť za problémy spôsobené neoprávnenou opravou alebo údržbou.)

Upozornenia
●Zabezpečte, aby zariadenie nespadlo ani nebolo vystavené fyzickým nárazom, a nevystavujte ho silnému elektromagnetickému žiareniu. Zariadenie neinštalujte na vibrujúcich povrchoch ani na miestach vystavených nárazom (v opačnom prípade môže dôjsť k poškodeniu zariadenia).
●Zariadenie neumiestňujte na miesta, ktoré sú mimoriadne horúce (podrobnosti o prevádzkovej teplote si pozrite v špecifikácii zariadenia), chladné, prašné alebo vlhké, a nevystavujte ho silnému elektromagnetickému žiareniu.
●Kryt zariadenia na vnútorné použitie chráňte pred dažďom a vlhkosťou.
●Je zakázané vystavovať zariadenie priamemu slnečnému žiareniu, prostrediu s nedostatočným vetraním alebo zdrojom tepla, ako je ohrievač alebo radiátor (v opačnom prípade môže vzniknúť riziko požiaru).
●Zariadením nemierte na slnko ani na veľmi jasné miesta. V opačnom prípade môže dôjsť k deformácii alebo vzniku škvŕn (nepredstavuje to však poruchu) a zároveň to môže ovplyvniť životnosť snímača.
●Pri čistení vnútorných a vonkajších povrchov krytu zariadenia používajte jemnú a suchú handričku a nepoužívajte alkalické čistiace prostriedky.
●Po rozbalení si všetky obaly odložte na budúce použitie. V prípade výskytu poruchy bude potrebné, aby ste zariadenie vrátili do výrobcovi v pôvodnom obale. Pri preprave bez pôvodného obalu môže dôjsť k poškodeniu zariadenia a vzniku dodatočných nákladov.

©2021 Hangzhou Hikvision Digital Technology Co., Ltd. Hak cipta dilindungi undang-undang.
Tentang Manual ini
Manual ini berisi petunjuk untuk menggunakan dan mengelola produk. Foto, diagram, gambar, dan semua informasi lain di dalam dokumen ini hanya untuk gambaran dan penjelasan. Informasi yang ada di dalam Manual ini dapat berubah, tanpa pemberitahuan, akibat adanya pembaruan firmware atau sebab lain. Anda dapat menemukan versi terbaru Manual ini di situs web Hikvision (https://www.hikvision.com/).
Harap gunakan Manual ini dengan panduan dan bantuan tenaga profesional yang terlatih dalam mendukung Produk ini.
HIKVISION dan merek dagang serta logo Hikvision lainnya adalah milik Hikvision di berbagai wilayah hukum. Merek dagang dan logo lain yang disebutkan dalam dokumen ini adalah milik pemilik yang bersangkutan.
Penafian
SEPANJANG DIPERBOLEHKAN OLEH PERATURAN YANG BERLAKU, MANUAL INI DAN PRODUK YANG DIJELASKAN, BESERTA PERANGKAT KERAS, PERANGKAT LUNAK, DAN FIRMWARE, DISEDIAKAN "SEPERTI ADANYA" DAN "DENGAN SEMUA CACAT DAN KESALAHAN". HIKVISION TIDAK MEMBERIKAN JAMINAN TERSURAT ATAUPUN TERSIRAT, TERMASUK TIDAK TERBATAS PADA, JAMINAN KOMERSIAL, KUALITAS MEMUASKAN, ATAUPUN KECOCOKAN UNTUK TUJUAN TERTENTU. PENGGUNAAN PRODUK OLEH ANDA ADALAH ATAS RISIKO ANDA SENDIRI. DALAM SEGALA HAL, HIKVISION TIDAK BERTANGGUNG JAWAB KEPADA ANDA ATAS KERUSAKAN KHUSUS, IKUTAN, INSIDENTIL, ATAU TIDAK LANGSUNG, TERMASUK, ANTARA LAIN, KERUGIAN AKIBAT HILANGNYA LABA USAHA, TERGANGGUNYA USAHA, ATAU HILANGNYA DATA, KERUSAKAN SISTEM, ATAU HILANGNYA DOKUMEN, BAIK BERDASARKAN PELANGGARAN ATAS KONTRAK, TINDAKAN MELAWAN HUKUM (TERMASUK KELALAIAN), KEWAJIBAN PRODUK, ATAU LAINNYA, TERKAIT PENGGUNAAN PERANGKAT LUNAK, MESKIPUN HIKVISION SUDAH DIBERITAHU ADANYA POTENSI KERUSAKAN ATAU KERUGIAN SEMACAM ITU.
ANDA MENGAKUI BAHWA SIFAT INTERNET MENGHADIRKAN RISIKO KEAMANAN TIDAK TERLIHAT, DAN HIKVISION TIDAK BERTANGGUNG JAWAB ATAS ABNORMALITAS PENGOPERASIAN, KEBOCORAN PRIVASI, ATAU KERUSAKAN LAIN AKIBAT SERANGAN SIBER, SERANGAN PERETAS, INFEKSI VIRUS, DAN RISIKO KEAMANAN INTERNET LAINNYA; AKAN TETAPI, KAMI AKAN MENYEDIAKAN DUKUNGAN TEKNIS SECARA BERKALA JIKA DIBUTUHKAN.
ANDA SETUJU UNTUK MENGGUNAKAN PRODUK INI DENGAN MEMATUHI SEMUA PERATURAN YANG BERLAKU DAN ANDA SECARA PRIBADI BERTANGGUNG JAWAB MEMASTIKAN PENGGUNAAN OLEH ANDA MEMATUHI PERATURAN YANG BERLAKU. SECARA KHUSUS, ANDA BERTANGGUNG JAWAB MENGGUNAKAN PRODUK DENGAN CARA YANG TIDAK MELANGGAR HAK-HAK PIHAK KETIGA, TERMASUK TANPA BATASAN PADA, HAK PUBLISITAS, HAK KEKAYAAN INTELEKTUAL, ATAU PERLINDUNGAN DATA DAN HAK PRIVASI LAINNYA. ANDA DILARANG MENGGUNAKAN PRODUK UNTUK PENGGUNAAN AKHIR YANG DILARANG, TERMASUK PENGEMBANGAN ATAU PRODUKSI SENJATA PEMUSNAH MASSAL, PENGEMBANGAN ATAU PRODUKSI SENJATA KIMIA ATAU BIOLOGIS, AKTIVITAS YANG BERHUBUNGAN DENGAN BAHAN PELEDAK NUKLIR ATAU DAUR BAHAN BAKAR NUKLIR SECARA TIDAK AMAN ATAU UNTUK MENDUKUNG PELANGGARAN HAK ASASI MANUSIA.
JIKA TERJADI PERTENTANGAN ANTARA MANUAL INI DAN PERATURAN YANG BERLAKU, YANG DISEBUT TERAKHIR DIPRIORITASKAN.
Produk ini - dan jika ada - aksesori yang disertakan bertanda "CE" dan oleh karena itu memenuhi standar kompatibel Eropa yang disebutkan dalam RE Directive 2014/53/EU, EMC Directive 2014/30/EU, RoHS Directive 2011/65/EU.
2012/19/EU (WEEE directive): Produk yang bertanda simbol ini tidak boleh dibuang sebagai sampah umum yang tidak disortir di wilayah Uni Eropa. Agar dapat didaur ulang sesuai ketentuan, kembalikan produk ini ke toko terdekat saat Anda membeli peralatan pengganti yang baru, atau buang pada titik pengumpulan yang ditentukan. Untuk informasi lebih lengkap, kunjungi: www.recyclethis.info
2006/66/EC (ketentuan baterai): Produk ini berisi baterai yang tidak boleh dibuang sebagai sampah umum yang tidak disortir di wilayah Uni Eropa. Lihat dokumentasi produk untuk informasi spesifik tentang baterai. Baterai ini ditandai dengan simbol ini, yang mungkin disertai huruf untuk menandakan kadmium (Cd), timbal (Pb), atau merkuri (Hg). Agar dapat didaur ulang sesuai ketentuan, kembalikan baterai ke toko atau titik pengumpulan yang ditentukan. Untuk informasi lebih lengkap, kunjungi: www.recyclethis.info

Peringatan
●Semua pengoperasian alat elektronik harus benar-benar mematuhi peraturan keselamatan listrik, peraturan pencegahan kebakaran, dan peraturan terkait lainnya di wilayah setempat Anda.
●Jangan hubungkan beberapa peralatan ke satu adaptor daya karena beban adaptor yang berlebih dapat menyebabkan panas berlebih atau bahaya kebakaran.
●Pastikan daya telah terputus sebelum Anda menyambungkan kabel, memasang, atau membongkar peralatan.
●Peralatan harus dipasang kuat saat dipasang di dinding atau plafon.
●Jika muncul asap, bau, atau derau dari peralatan, segera matikan perangkat dan cabut kabel daya, lalu hubungi pusat servis.
●Jika produk tidak berfungsi dengan baik, hubungi dealer atau pusat servis terdekat. Jangan pernah mencoba membongkar sendiri peralatan. (Kami tidak bertanggung jawab atas masalah yang disebabkan oleh reparasi atau perawatan yang tidak resmi.)

Perhatian
●Jangan sampai peralatan terjatuh atau terkena guncangan fisik, dan jangan paparkan peralatan terhadap radiasi elektromagnetik yang tinggi. Hindari pemasangan peralatan di permukaan atau tempat bergetar atau yang rentan guncangan (kelalaian dapat menyebabkan kerusakan peralatan).
●Jangan letakkan peralatan di lokasi yang sangat panas (baca spesifikasi peralatan untuk suhu pengoperasian terperinci), dingin, berdebu, atau lembap, dan jangan paparkan peralatan terhadap radiasi elektromagnetik.
●Penutup peralatan untuk penggunaan dalam ruang harus dijauhkan dari hujan dan kelembapan.
●Dilarang memaparkan peralatan ke sinar matahari langsung, ventilasi rendah, atau sumber panas seperti pemanas atau radiator (kelalaian dapat menyebabkan bahaya kebakaran).
●Jangan arahkan peralatan ke matahari atau tempat yang sangat terang. Blooming atau noda dapat terjadi (yang bukan merupakan malafungsi), dan sekaligus memengaruhi daya tahan sensor.
●Gunakan kain yang lembut dan kering saat membersihkan permukaan bagian dalam dan luar dari penutup peralatan, jangan gunakan detergen alkalin.
●Simpan semua pembungkus setelah pembukaan kemasan untuk penggunaan di masa mendatang. Jika terjadi kegagalan, Anda harus mengembalikan peralatan ke pabrik dengan pembungkus aslinya. Pengangkutan tanpa pembungkus asli dapat menyebabkan kerusakan pada peralatan dan dapat menimbulkan biaya tambahan.

©2021 Hangzhou Hikvision Dijital Teknoloji Co, Ltd Tüm hakları saklıdır.
Bu Kılavuz hakkında
Kılavuz, Ürünün kullanımı ve yönetimi ile ilgili talimatları içerir. Resimler, çizelgeler, görüntüler ve buradaki diğer tüm bilgiler, yalnızca tanımlama ve açıklama amaçlıdır. Kılavuzda bulunan bilgiler, yazılım güncellemeleri veya başka nedenlerden dolayı önceden haber verilmeksizin değiştirilebilir. Bu Kılavuzun en son sürümünü Hikvision web sitesinde (https://www.hikvision.com/) bulabilirsiniz.
Lütfen bu Kılavuzu, Ürünü destekleme konusunda eğitimli profesyonellerin rehberliği ve yardımı ile kullanın.
HIKVISION ve diğer Hikvision'un ticari markaları ve logoları Hikvision'un çeşitli yargı mercilerindeki mülkleridir. Bahsedilen diğer ticari markalar ve logolar ilgili sahiplerinin mülkiyetindedir.
Yasal Uyarı
YÜRÜRLÜKTEKİ YASALARIN İZİN VERDİĞİ AZAMİ ÖLÇÜDE, BU KILAVUZ VE AÇIKLANAN ÜRÜN, DONANIMI, YAZILIMI VE ÜRÜN YAZILIMI İLE "OLDUĞU GİBİ" VE "TÜM ARIZALAR VE HATALAR İLE " SAĞLANIR. HIKVISION, SINIRLANDIRMA, TİCARİ OLABİLİRLİK, MEMNUNİYET KALİTESİ VEYA BELİRLİ BİR AMACA UYGUNLUK OLMAKSIZIN AÇIK VEYA ZIMNİ HİÇBİR GARANTİ VERMEZ. ÜRÜNÜN SİZİN TARAFINIZDAN KULLANIMI KENDİ SORUMLULUĞUNUZDADIR. HIKVISION HİÇBİR DURUMDA, BU ÜRÜNÜN KULLANIMI İLE BAĞLANTILI OLARAK, HIKVISION BU TÜR HASARLARIN OLASILIĞI HAKKINDA BİLGİLENDİRİLMİŞ OLSA BİLE, İŞ KARLARININ KAYBI, İŞ KESİNTİSİ, VERİ KAYBI, SİSTEM KESİNTİSİ, BELGE KAYBI, SÖZLEŞMENİN İHLALİ (İHMAL DAHİL), ÜRÜN SORUMLULUĞU GİBİ ZARARLAR DA DAHİL OLMAK ÜZERE, ÖZEL, SONUÇSAL, TESADÜFİ VEYA DOLAYLI ZARARLAR İÇİN SİZE KARŞI SORUMLU OLMAYACAKTIR.
İNTERNETİN DOĞASININ DOĞAL GÜVENLİK RİSKLERİ BARINDIRDIĞINI KABUL EDİYORSUNUZ VE HIKVISION, SİBER SALDIRI, HACKER SALDIRISI, VİRÜS BULAŞMASI VEYA DİĞER İNTERNET GÜVENLİK RİSKLERİNDEN KAYNAKLANAN ANORMAL KULLANIM, GİZLİLİK SIZINTISI VEYA DİĞER ZARARLAR İÇİN HERHANGİ BİR SORUMLULUK KABUL ETMEZ; ANCAK, HIKVISION GEREKİRSE ZAMANINDA TEKNİK DESTEK SAĞLAYACAKTIR.
BU ÜRÜNÜ GEÇERLİ TÜM YASALARA UYGUN OLARAK KULLANMAYI KABUL EDİYORSUNUZ VE KULLANIMINIZIN GEÇERLİ YASAYA UYGUN OLMASINI SAĞLAMAKTAN YALNIZCA SİZ SORUMLUSUNUZ. ÖZELLİKLE, BU ÜRÜNÜ, SINIRLAMA OLMAKSIZIN, TANITIM HAKLARI, FİKRİ MÜLKİYET HAKLARI VEYA VERİ KORUMA VE DİĞER GİZLİLİK HAKLARI DA DAHİL OLMAK ÜZERE ÜÇÜNCÜ TARAFLARIN HAKLARINI İHLAL ETMEYECEK ŞEKİLDE KULLANMAKTAN SİZ SORUMLUSUNUZ. BU ÜRÜNÜ, KİTLE İMHA SİLAHLARININ GELİŞTİRİLMESİ VEYA ÜRETİMİ, KİMYASAL VEYA BİYOLOJİK SİLAHLARIN GELİŞTİRİLMESİ VEYA ÜRETİMİ, HERHANGİ BİR NÜKLEER PATLAYICI VEYA GÜVENLİ OLMAYAN NÜKLEER YAKIT DÖNGÜSÜ İLE İLGİLİ HERHANGİ BİR FAALİYETTE VEYA İNSAN HAKLARI İHLALLERİNİ DESTEKLEMEK DE DAHİL YASAKLANMIŞ SON KULLANIMLAR İÇİN KULLANAMAZSINIZ.
BU KILAVUZ İLE İLGİLİ YASA ARASINDA HERHANGİ BİR ÇELİŞKİ OLMASI DURUMUNDA, YENİ OLAN GEÇERLİDİR.
Bu ürün ve -varsa-birlikte verilen aksesuarlar "CE" ile işaretlenmiştir ve bu nedenle RE Direktifi 2014/53/EU, EMC Direktifi 2014/30/EU, RoHS Direktifi 2011/65/EU altında listelenen geçerli uyumlaştırılmış Avrupa standartlarına uygundur.
2012/19 / EU (WEEE direktifi): Bu simgeyle işaretlenen ürünler, Avrupa Birliği'nde ayrıştırılmamış belediye atığı olarak imha edilemez. Doğru geri dönüşüm için, eşdeğer yeni ekipman satın aldıktan sonra bu ürünü yerel tedarikçinize iade edin veya belirtilen toplama noktalarında imha edin. Daha fazla bilgi için bkz: www.recyclethis.info
2006/66/EC (pil direktifi): Bu ürün, Avrupa Birliği'nde ayrıştırılmamış belediye atığı olarak imha edilemeyen bir pil içerir. Özel pil bilgileri için ürün belgelerine bakın. Pil, kadmiyum (Cd), kurşun (Pb) veya cıva (Hg) içerebildiğini belirtmek bu simgeyle işaretlenmiştir. Doğru geri dönüşüm için pili tedarikçinize veya belirlenmiş bir toplama noktasına iade edin. Daha fazla bilgi için bkz: www.recyclethis.info

Uyarılar
●Tüm elektronik işlemler elektrik güvenliği düzenlemeleri, yangın önleme düzenlemeleri ve yerel bölgenizdeki diğer ilgili düzenlemelere tamamen uygun olmalıdır.
●Adaptörün aşırı yüklenmesi aşırı ısınma veya yangın tehlikesine neden olabileceği için tek bir güç adaptörüne birden fazla ekipman bağlamayın.
●Ekipmanı bağlamadan, kurmadan veya sökmeden önce lütfen güç bağlantısının kesildiğinden emin olun.
●Ürün duvara veya tavana monte edildiğinde ekipman sıkıca sabitlenmelidir.
●Ekipmandan duman, koku veya gürültü geliyorsa derhal gücü kapatıp güç kablosunu çekin ve ardından lütfen servis merkeziyle iletişime geçin.
●Ürün düzgün şekilde çalışmıyorsa lütfen satıcınızla veya en yakın servis merkeziyle iletişime geçin. Ekipmanı kendi başınıza sökmeye çalışmayın. (Yetkisiz onarım veya bakımdan kaynaklanan sorunlar için herhangi bir sorumluluk kabul etmeyiz.)

Dikkat
●Ekipmanı düşürmeyin veya fiziksel darbeye ve yüksek elektromanyetik radyasyona maruz bırakmayın. Ekipmanı, titreşimli yüzeylere veya darbelere açık yerlere takmaktan kaçının (aksi takdirde ekipmanda hasar oluşabilir).
●Ekipmanı aşırı sıcak (ayrıntılı çalıştırma sıcaklığı için ekipmanın teknik özelliklerine başvurun), soğuk, tozlu veya nemli yerlere yerleştirmeyin ve ekipmanı yüksek elektromanyetik radyasyona maruz bırakmayın.
●İç mekanda kullanım için tasarlanmış ekipman kapağı yağmurdan ve nemden uzak tutulmalıdır.
●Ekipmanın doğrudan güneş ışığına, düşük havalandırma koşullarına ya da ısıtıcı veya radyatör gibi ısı kaynaklarına maruz bırakılmasına izin verilmez (aksi takdirde yangın tehlikesi ortaya çıkabilir).
●Ekipmanı güneşe veya ekstra parlak yerlere doğrultmayın. Aksi takdirde ekranda parlama veya lekelenme meydana gelebilir (bu bir arıza değildir) ve aynı zamanda sensörün dayanıklılığı etkilenebilir.
●Ekipman kapağının iç ve dış yüzeylerini temizlerken yumuşak ve kuru bir bez kullanın, alkalin deterjanlar kullanmayın.
●Lütfen ambalajından çıkarılan tüm sargıları gelecekte kullanım için saklayın. Herhangi bir arıza meydana gelmesi durumunda ekipmanı orijinal sargısıyla birlikte fabrikaya iade etmeniz gerekir. Ekipmanın orijinal sargısı olmadan taşınması ekipmanda hasara yol açabilir ve ek maliyetlere neden olabilir.

©2021 Hangzhou Hikvision Digital Technology Co., Ltd. မူပိုင်ခွင့်အားလုံး ရယူထားသည်။
ဤလမ်းညွှန်အကြောင်း
ဤလမ်းညွှန်တွင် ထုတ်ကုန်ပစ္စည်းအား အသုံးပြုခြင်းနှင့် စီမံခြင်းဆိုင်ရာ ညွှန်ကြားချက်များ ပါရှိသည်။ ဤလမ်းညွှန်ပါ ရုပ်ပုံများ၊ ပုံပြကားချပ်များ၊ ဓာတ်ပုံများနှင့် အခြားသတင်းအချက်အလက် အားလုံးသည် ဖော်ပြရန်၊ ရှင်းပြရန်အတွက်သာ ထည့်သွင်းထားခြင်း ဖြစ်ပါသည်။ ဤလမ်းညွှန်ပါ သတင်းအချက်အလက်များကို ဖမ်းဝဲလ် အပ်ဒိတ်လုပ်ခြင်းကြောင့်ဖြစ်စေ၊ အခြားအကြောင်းရင်းများကြောင့်ဖြစ်စေ ကြိုတင်အသိပေးခြင်း မရှိဘဲ ပြောင်းလဲနိုင်သည်။ ဤလမ်းညွှန်၏ နောက်ဆုံးရဗားရှင်းကို (https://www.hikvision.com/) Hikvision အင်တာနက်စာမျက်နှာတွင် ရနိုင်ပါသည်။
ယခုထုတ်ကုန်ပစ္စည်းအားကူညီထောက်မရာတွင် လေ့ကျင့်မှုရရှိထားသော ကျွမ်းကျင်သူများ၏ လမ်းညွှန်မှုနှင့် အထောက်အပံ့တို့နှင့်အညီ ဤလမ်းညွှန်ကို အသုံးပြုပါ။
HIKVISION အမျိုးမျိုးသော စီရင်ဆုံးဖြတ်ပိုင်ခွင့်များတွင် Hikvision ၏ ကုန်သွယ် အမှတ်တံဆိပ်နှင့် လိုဂို တံဆိပ်များမှာ Hikvision ၏ ပိုင်ဆိုင်မှုများ ဖြစ်သည်။ ဖော်ပြထားသည့် အခြား ကုန်ပစ္စည်း အမှတ်တံဆိပ်များနှင့် လိုဂိုများသည် ၎င်းတို့၏ သက်ဆိုင်ရာ ပိုင်ရှင်များ၏ ပိုင်ဆိုင်မှုများ ဖြစ်ကြပါသည်။
ငြင်းဆိုချက်
အကျုံး ဝင်သည့် သက်ဆိုင်သောဥပဒေက ခွင့်ပြုထားသည့် အမြင့်ဆုံးအတိုင်းအတာဖြင့် ဤလက်စွဲစာအုပ်နှင့် ဖော်ပြထားသော ထုတ်ကုန်ကို ၎င်း၏ စက်ပစ္စည်းများ၊ ဆော့ဖ်ဝဲနှင့် ဖမ်းဝဲများနှင့်အတူ "ယင်းအတိုင်း" နှင့် "အမှားအယွင်းများအားလုံးနှင့်အတူ" ဖော်ပြထားသည်။ HIKVISION သည် ကုန်သတ်မှု၊ ကုန်သွယ်နိုင်စွမ်း၊ ကျေနပ်လောက်ဖွယ် အရည်အသွေး၊ သို့မဟုတ် သီးခြားရည်ရွယ်ချက် တစ်စုံတစ်ခုအတွက် ကြံခိုင်မှုများ မရှိခြင်း အပါအဝင် မည်သည့် အာမခံချက်များကို အတိအလင်း ဖြစ်စေ သွယ်ဝိုက်၍ ဖြစ်စေ ပေးထားခြင်း မရှိပါ။ ကုန်ပစ္စည်းအား အသုံးပြုပါက သင့်ဘာသာသင် တာဝန်ယူရမည်။ မည်သည့်အခြေအနေတွင်မဆို စာချုပ်ချိုးဖောက်မှုကြောင့်ဖြစ်စေ၊ အကျိုးပျက်စီးမှုဖြစ်စေ (ပေါ့လျော့မှု အပါအဝင်) ထုတ်ကုန်ပစ္စည်း ပြဿနာကြောင့်ဖြစ်စေ၊ သို့မဟုတ်ပါက ဤထုတ်ကုန်ပစ္စည်းအား အသုံးပြုမှုကြောင့်ဖြစ်စေ စီးပွားရေးလုပ်ငန်း အကျိုးအမြတ် ဆုံးရှုံးမှု သို့မဟုတ် အချက်အလက် ဆုံးရှုံးမှု၊ စနစ်များ ယိုယွင်းပျက်စီးမှု သို့မဟုတ် စာရွက်စာတမ်း ပျက်စီးပျောက်ဆုံးမှုကြောင့် ထိခိုက်မှုများ အပါအဝင် အထူးတလည်၊ အကျိုးဆက်စပ်၍ မတော်တဆ သို့မဟုတ် တိုက်ရိုက် ထိခိုက်မှုများအတွက် ထိုထိခိုက်မှု သို့မဟုတ် ဆုံးရှုံးမှုများအကြောင်း HIKVISION အား အကြံပြု အသိပေးပြီး ဖြစ်စေကာမူ HIKVISION မှ တာဝန်ယူမည် မဟုတ်ပါ။
အင်တာနက် သဘောသဘာဝအရ တည်ရှိဆဲ လုံခြုံရေး ဘေးအန္တရာယ်များ ပေးနိုင်သည်ကို သင် အသိအမှတ်ပြုပြီး ပုံမှန်မဟုတ်သော လုပ်ငန်းလည်ပတ်မှု၊ ပုဂ္ဂိုလ်ရေးဆိုင်ရာ အချက်အလက် ပေါက်ကြားမှု သို့မဟုတ် ဆိုင်ဘာ တိုက်ခိုက်မှုများ၊ ဟက်ကာ တိုက်ခိုက်မှုများ၊ ဗိုင်းရပ်စ် ကူးစက်မှု သို့မဟုတ် အခြား အင်တာနက် လုံခြုံရေး အန္တရာယ်များ၏ ရလဒ်အဖြစ် ဖြစ်ပေါ်လာသော အခြားပျက်စီးမှုများ၊ အပေါ် HIKVISION သည် တာဝန်ယူလိမ့်မည်မဟုတ်ပါ။ သို့ရာတွင် HIKVISION သည် လိုအပ်ပါက နည်းပညာပံ့ပိုးမှုကို အချိန်နှင့် တစ်ပြေးညီပေးသွားမည်။
သင်သည် အကျုံးဝင်သော ဥပဒေများနှင့် အညီ ဤကုန်ပစ္စည်းကို အသုံးပြုရန် သဘောတူညီပြီး သင်၏ အသုံးပြုမှုသည် အကျုံးဝင်သော ဥပဒေနှင့် ကိုက်ညီစေရန် သင်က လုံးဝ တာဝန်ခံရမည် ဖြစ်သည်။ အထူးသဖြင့် သင်သည် ဤကုန်ပစ္စည်းကို အသုံးပြုရာတွင် အများပြည်သူ၏ အခွင့်အရေးများ၊ အသိပညာ ပိုင်ဆိုင်မှု အခွင့်အရေးများ သို့မဟုတ် အချက်အလက် ကာကွယ်ရေး နှင့် အခြား ပုဂ္ဂိုလ်ရေး ဆိုင်ရာ အချက်အလက် လုံခြုံမှု အခွင့်အရေးများ အပါအဝင်ဖြစ်သော်လည်း ယင်းတို့သာ အကန့်အသတ်မဟုတ်ပဲ အပြင်အပ လူပုဂ္ဂိုလ်များ၏ အခွင့်အရေးများကို ချိုးဖောက်သော ပုံစံဖြင့် အသုံးပြုခြင်း မပြုရန် သင့်တွင် တာဝန်ရှိသည်။ လူအစုအပြုလိုက် သေကြေပျက်စီးစေနိုင်သော လက်နက်များ တီထွင် ဖန်တီးခြင်း သို့မဟုတ် ထုတ်လုပ်ခြင်း၊ ဓါတု သို့မဟုတ် ဇီဝ လက်နက်များ တီထွင်ဖန်တီးခြင်း သို့မဟုတ် ထုတ်လုပ်ခြင်း၊ မည်သည့် ပေါက်ကွဲစေတတ်သော နျူကလီးယား လက်နက် သို့မဟုတ် ဘေးကင်းလုံခြုံမှု မရှိသော နျူကလီးယား လောင်စာ သံသရာတို့နှင့် သက်ဆိုင်သော အခြေအနေတွင် သို့မဟုတ် လူ့အခွင့်အရေး ချိုးဖောက်မှုကို ပံ့ပိုးသော လုပ်ဆောင်မှု တစ်စုံတရာ တို့ အပါအဝင် မည်သည့် အဆုံးသတ် အသုံးပြုမှုအတွက်ကို မဆို သင်သည် ဤကုန်ပစ္စည်းကို အသုံးပြုခြင်း မပြုရပါ။
ဤလမ်းညွှန်နှင့် သက်ဆိုင်ရာ ဥပဒေတို့အကြား ကွဲလွဲမှုများ ရှိခဲ့ပါက ဥပဒေပါ ပြဋ္ဌာန်းချက်ကိုသာ အတည်ယူရမည်။
ဤထုတ်ကုန်ပစ္စည်းနှင့် - သက်ဆိုင်ပါက- ပေးထားသော အပိုပစ္စည်းများသည့်လည်း "CE" အမှတ်အသား မှတ်သားထားသောကြောင့် RE ညွှန်ကြားချက် 2014/53/EU၊ EMC ညွှန်ကြားချက် 2014/30/EU၊ RoHC ညွှန်ကြားချက် 2011/65/EU တို့အောက်တွင် ဖော်ပြထားသော သက်ဆိုင်ရာ ဟန်ချက်ညီ ဥရောပ စံချိန်စံညွှန်းများကို လိုက်နာရမည်။
2012/19/EU (WEEE ညွှန်ကြားချက်)- ဤသင်္ကေတ ကပ်ထားသည့် ထုတ်ကုန်များကို ဥရောပသမဂ္ဂအတွင်း ရောနှောစည်ပင်အမှိုက်အနေဖြင့် စွန့်ပစ်နိုင်ခြင်း မရှိပါ။ သေချာစွာ ရီဆိုင်ကယ်လုပ်ရန်အတွက် ဤထုတ်ကုန်ပစ္စည်းကို အလားတူ ပစ္စည်းအသစ်တစ်ခု ဝယ်ယူချိန်တွင် သင့်နယ်ခံ ပစ္စည်းရောင်းချသူထံ ပြန်ပေးပါ သို့မဟုတ် သတ်မှတ်ထားသည့် ပစ္စည်းစုဆောင်းသော နေရာများ၌ စွန့်ပစ်ပါ။ ပိုမိုသိရှိလိုပါက www.recyclethis.info တွင်ကြည့်ပါ။
2006/66/EC (ဘက်ထရီဆိုင်ရာ ညွှန်ကြားချက်)- ဤထုတ်ကုန်ပစ္စည်းတွင် ဥရောပသမဂ္ဂအတွင်း ရောနှောစည်ပင်အမှိုက်အနေဖြင့် စွန့်ပစ်နိုင်ခြင်း မရှိသည့် ဘက်ထရီတစ်လုံး ပါဝင်နေပါသည်။ ဘက်ထရီအတွက် သီးသန့်အချက်အလက်များကို ထုတ်ကုန်ပစ္စည်းပါ စာရွက်စာတမ်းများ၌ ကြည့်ပါ။ ဤဘက်ထရီကို ကက်ဒမီယမ် (Cd)၊ ခဲ (Pb) သို့မဟုတ် ပြဒါး (Hg) ဟု ညွှန်ပြမည့် စွန့်ပစ်ခြင်းပါဝင်နိုင်ကြောင်း ဤသင်္ကေတဖြင့် မှတ်သားထားပါသည်။ သေချာစွာ ရီဆိုင်ကယ်လုပ်ရန်အတွက် ဤဘက်ထရီကို သင့်နယ်ခံ ပစ္စည်းရောင်းချသူထံ ပြန်ပေးပါ သို့မဟုတ် သတ်မှတ်ထားသည့် စုဆောင်းသော နေရာ၌ စွန့်ပစ်ပါ။ ပိုမိုသိရှိလိုပါက www.recyclethis.info တွင်ကြည့်ပါ။

သတိပေးချက်များ
●အီလက်ထရောနစ် လည်ပတ်အသုံးပြုပုံ အားလုံးသည် သင့်ဒေသတွင်းမှ လျှပ်စစ်ပစ္စည်းဆိုင်ရာ ဘေးကင်းလုံခြုံရေး စည်းမျဉ်းများ၊ မီးဘေးကာကွယ်ရေး စည်းကမ်းချက်များနှင့် အခြားဆက်နွယ်ရာ စည်းကမ်းချက်များနှင့် အလုံးစုံ ကိုက်ညီရမည်။
●ပါဝါအဒပ်ပတာ တစ်ခုတည်းတွင် ကိရိယာ အများအပြား ထိုးထားပါက ဝန်ပိုလွန်ကဲပြီး အပူလွန်ခြင်း သို့မဟုတ် မီးလောင်ခြင်းများ ဖြစ်နိုင်သည့်အတွက် ထိုသို့ထိုးချိတ်ခြင်း မပြုပါနှင့်။
●ကိရိယာအား ဝါယာချိတ်ဆက်ခြင်း၊ တပ်ဆင်ခြင်း သို့မဟုတ် ဖြုတ်ခြင်းများ မလုပ်မီ ပါဝါသေချာဖြုတ်ထားပါ။
●ကိရိယာကို နံရံ သို့မဟုတ် မျက်နှာကျက်တွင် တပ်ဆင်ထားပါက သေချာခိုင်မြဲစွာ တပ်ဆင်ပေးရန် လိုအပ်ပါသည်။
●ကိရိယာမှ မီးခိုး၊ ညော်နံ့/အခြားအနံ့ သို့မဟုတ် ဆူညံသံများ ထွက်လာပါက ပါဝါချက်ချင်းပိတ်ပြီး ပါဝါကြိုးကို ဖြုတ်လိုက်ပါ၊ ထို့နောက်တွင် ကြံ့ခိုင်မှုစစ်ဆေးရေးစင်တာသို့ ဆက်သွယ်ပါ။
●ကိရိယာ သေချာအလုပ်မလုပ်ပါက အရောင်းဆိုင် သို့မဟုတ် အနီးဆုံး ကြံ့ခိုင်မှုစစ်ဆေးရေး စင်တာသို့ ဆက်သွယ်ပါ။ အစိတ်အပိုင်းများကို သင်ကိုယ်တိုင် တပ်ဆင်ရန် ဘယ်သောအခါမျှ မကြိုးပမ်းပါနှင့်။ (ခွင့်ပြုချက်မရှိဘဲ ပြင်ဆင်ခြင်း သို့မဟုတ် ထိန်းသိမ်းပြင်ဆင်ခြင်းကြောင့် ဖြစ်ပွါးရသည့် မည်သည့်ပြဿနာအတွက်မဆို လုံးဝတာဝန်ယူမည် မဟုတ်ပါ။)

သတိပြုရန်
●ကိရိယာကို အောက်လွတ်ချခြင်း သို့မဟုတ် ထိခိုက်တုန်ခါစေခြင်း မလုပ်ပါနှင့်၊ ၎င်းကို အားကောင်းသော လျှပ်စစ် သံလိုက်လှိုင်းများနှင့် ထိတွေ့မှု လုံးဝမရှိပါစေနှင့်။ ကိရိယာအား တုန်ခါနေသည့် မျက်နှာပြင်များ သို့မဟုတ် ထိခိုက် တုန်ခါမှု ဖြစ်နိုင်သော နေရာများတွင် တပ်ဆင်ခြင်း မပြုပါနှင့် (လစ်လျူရှုခဲ့ပါ ကိရိယာ ပျက်စီးနိုင်ပါသည်)။
●ကိရိယာကို အလွန်ပူသော (အသုံးပြုရန် အပူချိန်အသေးစိတ်နှင့် ပတ်သက်ပြီး ကိရိယာဆိုင်ရာ အသေးစိတ် အချက်များတွင် ကြည့်ရှုပါ)၊ အလွန်အေးသော၊ ဖုန်ထူသော သို့မဟုတ် စိုထိုင်းသော နေရာများတွင် မထားပါနှင့်။ ၎င်းကို လျှပ်စစ်သံလိုက်လှိုင်းဖြာထွက်မှု မြင့်မားသည့် နေရာများတွင် မထားပါနှင့်။
●အခန်းတွင်း အသုံးပြုမည့် ကိရိယာအဖုံးကို မိုးရေနှင့် ရေငွေ့များမှ ဝေးရာတွင် ထားပါ။
●ကိရိယာအား နေရောင်တိုက်ရိုက်တွင်ထားခြင်း၊ လေဝင်လေထွက်နည်းသော နေရာ သို့မဟုတ် အပူပေးစက်၊ ရေဒီယေတာတို့ ကဲ့သို့သော အပူရင်းမြစ်များ အနီးတွင် ထားခြင်းများကို လုံးဝရှောင်ရှားပါ (မလိုက်နာပါက မီးဘေးအန္တရာယ် ဖြစ်နိုင်သည်)။
●ကိရိယာကို နေသို့ဖြစ်စေ၊ အလွန်တောက်ပသော နေရာများသို့ဖြစ်စေ မချိန်ရွယ်ပါနှင့်။ ထိုသို့ချိန်ရွယ်မိပါက အလင်းကွက် သို့မဟုတ် အရောင်ပျက်မှုများ ဖြစ်နိုင်ပြီး (၎င်းသည် စက်ချို့ယွင်းမှု မဟုတ်ပါ) တစ်ချိန်တည်းမှာပင် အာရုံခံဆင်ဆာ၏ သက်တမ်းကို ထိခိုက်နိုင်ပါသည်။
●ပစ္စည်းအဖုံး၏ မျက်နှာပြင် အတွင်းနှင့် အပြင်တို့ကို သန့်ရှင်းရေးလုပ်သောအခါ နူးညံ့၍ ခြောက်သွေ့သော အဝတ်ကို အသုံးပြုပြီး အယ်လ်ကာလိုင်းပါဝင်သော ဆပ်ပြာရည်ကို အသုံးမပြုပါနှင့်။
●အထုတ်အပိုးများကို အထုတ်ဖြေပြီးနောက်တွင် နောင်တွင်သုံးနိုင်ရန် ဆက်သိမ်းထားပါ။ ပျက်စီးယိုယွင်းမှု ရှိခဲ့ပါက ကိရိယာကို မူရင်းအထုတ်အပိုးဖြင့် စက်ရုံသို့ ပြန်ပို့ရန် လိုအပ်ပါသည်။ မူရင်းအထုတ်မပိုး မပါဘဲ သယ်ယူပို့ဆောင်ခဲ့ပါက ကိရိယာ ပျက်စီးနိုင်ပြီး ထပ်တိုးကုန်ကျစားရိတ်များ ရှိလာနိုင်ပါသည်။